FÖR KONSTRUKTION

PAGE: 0 Forts. 1

FILE NO: 9.09.E-0008_09

GASRENING

© This document is, unless otherwise agreed in writing, the property of GE Power Sweden AB and shall not be reproduced, copied, disclosed to any party or used for any purpose other than that for which it is supplied or disclosed.

REV.NO	REASON OF ISSUE	DATE OF ISSUE	PREPARED BY	CHECKED BY	APPROVED BY	STATUS
09	UPPDATERING	2020-05-19	RIWA	ANEN	CHSV	
08	UPPDATERING FAT	2020-04-15	RIWA	ANEN	CHSV	
07	UPPDATERING	2020-04-01	RIWA	ANEN	CHSV	
06	UPPDATERING	2020-03-19	RIWA	ANEN	CHSV	
05	UPPD. EFTER FUNKT.ANALYS	2020-02-04	RIWA	ANEN	CHSV	

KUND: HYBRIT

DOCUMENT TITLE: FÖRSÄTTSBLAD LOGIKFUNKTIONSSCHEMA

ORIGINATOR: GE Power Sweden AB

PARTNER CONTRACT/PROJECT NO: EE3-001486

CONSORTIUM PARTNER DOCUMENT NO: 9.09.E-0008

CONSORTIUM DOCUMENT NO:

CLIENT PROJECT NO:

ELCAD ID EE3-1486 Hybrit_SW.pro/9.09.E-0008_Logik/9.09.E-0008/0
Datum 2020-05-19 Tid 14:17

(C) COPYRIGHT 20xx General Electric Company (USA)
All rights reserved. The information herein is Proprietary and Technically Exclusive content of the General Electric Company and/or its legitimate affiliates.

FÖR KONSTRUKTION

ELCAD ID EE3-1486 Hybrit_SW.pro/9.09.E-0008_Logik/9.09.E-0008/1
Datum 2020-05-19 Tid 14:18

Ritningsnummer	Blad	Rev	Dokumenttyp	Objekt
&EFF020	1	04	LOGIKFUNKTIONSSCHEMA	FÖRKLARING
&EFF020	2	04	LOGIKFUNKTIONSSCHEMA	FÖRKLARING
243RV564 &EFF020	1	04	LOGIKFUNKTIONSSCHEMA	REGLERVENTIL BY-PASS VÄRMEVÄXLARE TOPPGAS
243RV572 &EFF020	1	04	LOGIKFUNKTIONSSCHEMA	REGLERVENTIL BY-PASS VÄRMEVÄXLARE KYLGAS
243TC564 &EFF020	1	05	LOGIKFUNKTIONSSCHEMA	REGULATOR TEMPERATUR KYLVATTEN TOPPGAS
243TC572 &EFF020	1	07	LOGIKFUNKTIONSSCHEMA	REGULATOR TEMPERATUR KYLVATTEN KYLGAS
243TI330 &EFF020	1	07	LOGIKFUNKTIONSSCHEMA	TEMPERATURGIVARE TEMP VÄRMEVÄXLARE TOPPGAS
243TI332 &EFF020	1	04	LOGIKFUNKTIONSSCHEMA	TEMPERATURGIVARE TEMP VÄRMEVÄXLARE TOPPGAS
243TI335 &EFF020	1	07	LOGIKFUNKTIONSSCHEMA	TEMPERATURGIVARE TEMP VÄRMEVÄXLARE KYLGAS
243TI337 &EFF020	1	04	LOGIKFUNKTIONSSCHEMA	TEMPERATURGIVARE TEMP VÄRMEVÄXLARE KYLGAS
243TI564 &EFF020	1	04	LOGIKFUNKTIONSSCHEMA	TEMPERATURGIVARE TEMP SLAMVATTEN / KV TOPPGAS
243TI572 &EFF020	1	04	LOGIKFUNKTIONSSCHEMA	TEMPERATURGIVARE TEMP SLAMVATTEN / KV KYLGAS
254SV606 &EFF020	1	05	LOGIKFUNKTIONSSCHEMA	PILOTVENTIL INERT GAS WESP TOPPGAS
254SV607 &EFF020	1	05	LOGIKFUNKTIONSSCHEMA	PILOTVENTIL INERT GAS WESP TOPPGAS
254SV613 &EFF020	1	04	LOGIKFUNKTIONSSCHEMA	PILOTVENTIL INERT GAS WESP TOPPGAS
254SV614 &EFF020	1	05	LOGIKFUNKTIONSSCHEMA	PILOTVENTIL INERT GAS WESP KYLGAS
345AC323 &EFF020	1	07	LOGIKFUNKTIONSSCHEMA	REGULATOR pH SLAMVATTEN TOPPGAS
345AI323 &EFF020	1	09	LOGIKFUNKTIONSSCHEMA	pH GIVARE pH REGLERING
345AQ365 &EFF020	1	07	LOGIKFUNKTIONSSCHEMA	STOFTMÄTARE STOFT GAS FRÅN WESP
345AZ362 &EFF020	1	07	LOGIKFUNKTIONSSCHEMA	GASGIVARE O2 GAS FRÅN WESP
345AZ362B &EFF020	1	05	LOGIKFUNKTIONSSCHEMA	SIGNALKVALITET GASGIVARE O2 GAS FRÅN WESP
345EC015 &EFF020	1	09	LOGIKFUNKTIONSSCHEMA	SIR-UNIT ESP
345EC015 &EFF020	2	04	LOGIKFUNKTIONSSCHEMA	SIR-UNIT ESP
345EC015 &EFF020	3	04	LOGIKFUNKTIONSSCHEMA	SIR-UNIT ESP
345EC015 &EFF020	4	06	LOGIKFUNKTIONSSCHEMA	SIR-UNIT ESP
345EC015B &EFF020	1	08	LOGIKFUNKTIONSSCHEMA	SIR-UNIT ESP JORDKOPPLARE
345EC015C &EFF020	1	07	LOGIKFUNKTIONSSCHEMA	SIR-UNIT ESP VÄRMARE JORDKOPPLARE
345FC327 &EFF020	1	05	LOGIKFUNKTIONSSCHEMA	REGULATOR FLÖDE AVBLÖDNING SLAMVATTEN
345FI305 &EFF020	1	08	LOGIKFUNKTIONSSCHEMA	FLÖDESGIVARE FLÖDE SPRAY KYLNING/FÖRQUENCHER DYSA
345FI322 &EFF020	1	05	LOGIKFUNKTIONSSCHEMA	FLÖDESGIVARE FLÖDE pH REGLERING
345FI325 &EFF020	1	05	LOGIKFUNKTIONSSCHEMA	FLÖDESGIVARE FLÖDE SLAMVATTEN/KV
345FI327 &EFF020	1	04	LOGIKFUNKTIONSSCHEMA	FLÖDESGIVARE FLÖDE SLAMVATTEN/KV
345FI328 &EFF020	1	05	LOGIKFUNKTIONSSCHEMA	FLÖDESGIVARE FLÖDE VÅTSKRUBBER DYSA

Rev ind	Revision	Reg no	Konstruktör 2019-09-10 OLJO	RITNINGSFÖRTECKNING LOGIKFUNKTIONSSCHEMA	
Baserad på		Prd kl	Godkänd 2020-01-28 CHSV		
			GASRENING HYBRIT EE3-001486	GE POWER	Ansv avd BEE / Rev ind / Språk SWE
					9.09.E-0008 / Blad 1 / Forts 2

(C) COPYRIGHT 20xx General Electric Company (USA)
All rights reserved. The information herein is Proprietary and Technically Exclusive content of the General Electric Company and/or its legitimate affiliates.

FÖR KONSTRUKTION

Ritningsnummer	Blad	Rev	Dokumenttyp	Objekt
345FI329 &EFF020	1	05	LOGIKFUNKTIONSSCHEMA	FLÖDESGIVARE FLÖDE VÅTSKRUBBER DYSA
345FI330 &EFF020	1	05	LOGIKFUNKTIONSSCHEMA	FLÖDESGIVARE FLÖDE VÅTSKRUBBER DYSA
345FN104 &EFF020	1	07	LOGIKFUNKTIONSSCHEMA	MOTOR UTSUGNINGSFLÄKT
345FN107 &EFF020	1	07	LOGIKFUNKTIONSSCHEMA	MOTOR UTSUGNINGSFLÄKT
345FS410 &EFF020	1	07	LOGIKFUNKTIONSSCHEMA	FLÖDESVAKT UTLOPP SPRÄNGBLECK
345HE206 &EFF020	1	08	LOGIKFUNKTIONSSCHEMA	VÄRMESLINGA ISOLATORUTRYMME WESP
345LC400 &EFF020	1	07	LOGIKFUNKTIONSSCHEMA	REGULATOR NIVÅ AVLUFTNINGSTANK
345LI311 &EFF020	1	08	LOGIKFUNKTIONSSCHEMA	NIVÅGIVARE NIVÅ SLAMTANK
345LI354 &EFF020	1	07	LOGIKFUNKTIONSSCHEMA	NIVÅGIVARE NIVÅ WESP
345LI355 &EFF020	1	07	LOGIKFUNKTIONSSCHEMA	NIVÅGIVARE NIVÅ WESP
345LI356 &EFF020	1	07	LOGIKFUNKTIONSSCHEMA	NIVÅGIVARE NIVÅ WESP
345LI400 &EFF020	1	05	LOGIKFUNKTIONSSCHEMA	NIVÅGIVARE NIVÅ AVLUFTNINGSTANK
345LI430 &EFF020	1	04	LOGIKFUNKTIONSSCHEMA	NIVÅGIVARE NIVÅ NaOH TANK
345LS310 &EFF020	1	04	LOGIKFUNKTIONSSCHEMA	NIVÅVAKT HÖG NIVÅ SLAMTANK
345LS312 &EFF020	1	06	LOGIKFUNKTIONSSCHEMA	NIVÅVAKT LÅG NIVÅ SLAMTANK
345LS401 &EFF020	1	04	LOGIKFUNKTIONSSCHEMA	NIVÅVAKT AVLUFTNINGSTANK
345LS431 &EFF020	1	04	LOGIKFUNKTIONSSCHEMA	NIVÅVAKT SPILLPLÅT LUTSKÅP
345PD363 &EFF020	1	07	LOGIKFUNKTIONSSCHEMA	DIFFTRYCKSGIVARE GASFLÖDE FRÅN WESP
345PI300 &EFF020	1	05	LOGIKFUNKTIONSSCHEMA	TRYCKGIVARE TRYCK UTLOPP KONDENSOR
345PI321 &EFF020	1	04	LOGIKFUNKTIONSSCHEMA	TRYCKGIVARE TRYCK SLAMVATTENPUMP KONDENSOR
345PI326 &EFF020	1	04	LOGIKFUNKTIONSSCHEMA	TRYCKGIVARE TRYCK SLAMVATTEN/KV
345PI341 &EFF020	1	04	LOGIKFUNKTIONSSCHEMA	TRYCKGIVARE TRYCK UTLOPP VÅTSKRUBBER
345PI350 &EFF020	1	07	LOGIKFUNKTIONSSCHEMA	TRYCKGIVARE TRYCK WESP
345PI361 &EFF020	1	07	LOGIKFUNKTIONSSCHEMA	TRYCKGIVARE TRYCK GAS FRÅN WESP
345PI420 &EFF020	1	07	LOGIKFUNKTIONSSCHEMA	TRYCKGIVARE TRYCK HYDROFOR
345PI421 &EFF020	1	07	LOGIKFUNKTIONSSCHEMA	TRYCKGIVARE TRYCK HYDROFOR
345PP708 &EFF020	1	04	LOGIKFUNKTIONSSCHEMA	SUMMALARM GAS FRÅN WESP
345PP801 &EFF020	1	04	LOGIKFUNKTIONSSCHEMA	SUMMALARM UTSUG AVLUFTNINGSTANK
345PU100 &EFF020	1	07	LOGIKFUNKTIONSSCHEMA	MOTOR SLAMVATTENPUMP 1
345PU100 &EFF020	2	07	LOGIKFUNKTIONSSCHEMA	MOTOR SLAMVATTENPUMP 1
345PU101 &EFF020	1	07	LOGIKFUNKTIONSSCHEMA	MOTOR SLAMVATTENPUMP 2
345PU101 &EFF020	2	07	LOGIKFUNKTIONSSCHEMA	MOTOR SLAMVATTENPUMP 2
345PU102 &EFF020	1	07	LOGIKFUNKTIONSSCHEMA	MOTOR DOSERINGSPUMP NaOH

ELCAD ID EE3-1486 Hybrit_SW.pro/9.09.E-0008_Logik/9.09.E-0008/2
Datum 2020-05-19 Tid 14:18

(C) COPYRIGHT 20xx General Electric Company (USA)
All rights reserved. The information herein is Proprietary and Technically Exclusive content of the General Electric Company and/or its legitimate affiliates.

FÖR KONSTRUKTION

Ritningsnummer	Blad	Rev	Dokumenttyp	Objekt
345PU103 &EFF020	1	04	LOGIKFUNKTIONSSCHEMA	MOTOR RETURPUMP
345PU103 &EFF020	2	07	LOGIKFUNKTIONSSCHEMA	MOTOR RETURPUMP
345PU105 &EFF020	1	07	LOGIKFUNKTIONSSCHEMA	MOTOR ÖVERSKOTTSVATTENPUMP
345PU106 &EFF020	1	07	LOGIKFUNKTIONSSCHEMA	MOTOR TRYCKSTEGRINGSPUMP
345PU491 &EFF020	1	04	LOGIKFUNKTIONSSCHEMA	PUMPVAL SLAMVATTENPUMPAR
345RV567 &EFF020	1	04	LOGIKFUNKTIONSSCHEMA	REGLERVENTIL SLAMVATTEN/KV
345RV618 &EFF020	1	04	LOGIKFUNKTIONSSCHEMA	REGLERVENTIL VATTEN TILL BANDFILTER
345SE008 &EFF020	1	07	LOGIKFUNKTIONSSCHEMA	BANDFILTER
345SIGNALUTB &EFF020	1	07	LOGIKFUNKTIONSSCHEMA	SIGNALUTBYTE TILL/FRÅN GASRENING
345SIGNALUTB &EFF020	2	04	LOGIKFUNKTIONSSCHEMA	SIGNALUTBYTE TILL/FRÅN GASRENING
345SV520 &EFF020	1	04	LOGIKFUNKTIONSSCHEMA	PILOTVENTIL VENTURI VÅTSKRUBBER
345SV520 &EFF020	2	05	LOGIKFUNKTIONSSCHEMA	PILOTVENTIL VENTURI VÅTSKRUBBER
345SV521 &EFF020	1	04	LOGIKFUNKTIONSSCHEMA	PILOTVENTIL VENTURI VÅTSKRUBBER
345SV521 &EFF020	2	05	LOGIKFUNKTIONSSCHEMA	PILOTVENTIL VENTURI VÅTSKRUBBER
345SV522 &EFF020	1	05	LOGIKFUNKTIONSSCHEMA	PILOTVENTIL VENTURI VÅTSKRUBBER
345SV522 &EFF020	2	05	LOGIKFUNKTIONSSCHEMA	PILOTVENTIL VENTURI VÅTSKRUBBER
345SV524 &EFF020	1	05	LOGIKFUNKTIONSSCHEMA	PILOTVENTIL UTLOPP KONDENSOR
345SV547 &EFF020	1	08	LOGIKFUNKTIONSSCHEMA	PILOTVENTIL SPOLVATTEN SLAMTANK
345SV547 &EFF020	2	04	LOGIKFUNKTIONSSCHEMA	PILOTVENTIL SPOLVATTEN SLAMTANK
345SV553 &EFF020	1	04	LOGIKFUNKTIONSSCHEMA	PILOTVENTIL NaOH
345SV566 &EFF020	1	08	LOGIKFUNKTIONSSCHEMA	PILOTVENTIL SLAMVATTEN/KV
345SV581 &EFF020	1	04	LOGIKFUNKTIONSSCHEMA	PILOTVENTIL DYSA VENTURI VÅTSKRUBBER
345SV584 &EFF020	1	04	LOGIKFUNKTIONSSCHEMA	PILOTVENTIL DYSA VENTURI VÅTSKRUBBER
345SV587 &EFF020	1	04	LOGIKFUNKTIONSSCHEMA	PILOTVENTIL DYSA VENTURI VÅTSKRUBBER
345SV600 &EFF020	1	05	LOGIKFUNKTIONSSCHEMA	PILOTVENTIL WESP
345SV600 &EFF020	2	05	LOGIKFUNKTIONSSCHEMA	PILOTVENTIL WESP
345SV608 &EFF020	1	07	LOGIKFUNKTIONSSCHEMA	PILOTVENTIL UTLOPP RETURPUMP
345SV634 &EFF020	1	07	LOGIKFUNKTIONSSCHEMA	PILOTVENTIL HYDROFOR
345SV634 &EFF020	2	05	LOGIKFUNKTIONSSCHEMA	PILOTVENTIL HYDROFOR
345SV635 &EFF020	1	07	LOGIKFUNKTIONSSCHEMA	PILOTVENTIL HYDROFOR
345SV635 &EFF020	2	07	LOGIKFUNKTIONSSCHEMA	PILOTVENTIL HYDROFOR
345TI206 &EFF020	1	08	LOGIKFUNKTIONSSCHEMA	TEMPERATURGIVARE 1 ISOLATORUTRYMME WESP
345TI301 &EFF020	1	04	LOGIKFUNKTIONSSCHEMA	TEMPERATURGIVARE TEMPERATUR UTLOPP KONDENSOR

Konstruktör	2019-09-10	OLJO	RITNINGSFÖRTECKNING LOGIKFUNKTIONSSCHEMA		
Godkänd	2020-01-28	CHSV			
	GASRENING HYBRIT EE3-001486		GE POWER	Ansv avd BEE	Rev ind / Språk SWE
Rev ind / Revision / Reg no				9.09.E-0008	Blad 3
Baserad på / Prd kl					Forts 4

(C) COPYRIGHT 20xx General Electric Company (USA)
All rights reserved. The information herein is Proprietary and Technically Exclusive content of the General Electric Company and/or its legitimate affiliates.

FÖR KONSTRUKTION

Ritningsnummer	Blad	Rev	Dokumenttyp	Objekt
345TI307 &EFF020	1	04	LOGIKFUNKTIONSSCHEMA	TEMPERATURGIVARE TEMPERATUR UT FÖRQUENCHER
345TI308 &EFF020	1	04	LOGIKFUNKTIONSSCHEMA	TEMPERATURGIVARE TEMPERATUR UT QUENCHER
345TI320 &EFF020	1	04	LOGIKFUNKTIONSSCHEMA	TEMPERATURGIVARE TEMP SLAMVATTENPUMP KONDENSOR
345TI340 &EFF020	1	04	LOGIKFUNKTIONSSCHEMA	TEMPERATURGIVARE TEMP UTLOPP VÅTSKRUBBER
345TI352 &EFF020	1	08	LOGIKFUNKTIONSSCHEMA	TEMPERATURGIVARE TEMPISOLATOR WESP
345TI360 &EFF020	1	09	LOGIKFUNKTIONSSCHEMA	TEMPERATURGIVARE TEMPERATUR GAS FRÅN WESP
345XI300 &EFF020	1	09	LOGIKFUNKTIONSSCHEMA	DIFFTRYCK VENTURI
345XI320 &EFF020	1	08	LOGIKFUNKTIONSSCHEMA	KYLEFFEKT SLAMVATTEN TOPPGAS
345XI321 &EFF020	1	05	LOGIKFUNKTIONSSCHEMA	DIFFTRYCK SLAMVATTEN / KV VVX
345XI363 &EFF020	1	03	LOGIKFUNKTIONSSCHEMA	BERÄKNING FLÖDE
345XI363 &EFF020	2	07	LOGIKFUNKTIONSSCHEMA	FLÖDESGIVARE FLÖDE GAS FRÅN WESP
345XI363 &EFF020	3	07	LOGIKFUNKTIONSSCHEMA	VENTILSTYRNING VENTURI
346FC601 &EFF020	1	05	LOGIKFUNKTIONSSCHEMA	REGULATOR FLÖDE SPOLGAS TOPPGAS
346FI601 &EFF020	1	07	LOGIKFUNKTIONSSCHEMA	FLÖDESGIVARE FLÖDE FRÅN KOMPRESSOR TOPPGAS
346PP753 &EFF020	1	04	LOGIKFUNKTIONSSCHEMA	VÄRMEKABEL SPOLGAS TILL WESP TOPPGAS
346RV601 &EFF020	1	04	LOGIKFUNKTIONSSCHEMA	REGLERVENTIL SPOLGAS TILL WESP TOPPGAS
346SV603 &EFF020	1	05	LOGIKFUNKTIONSSCHEMA	PILOTVENTIL SPOLGAS TILL WESP TOPPGAS
346TI450 &EFF020	1	07	LOGIKFUNKTIONSSCHEMA	TEMPERATURGIVARE TEMP FRÅN KOMPRESSOR TOPPGAS
353AC323 &EFF020	1	07	LOGIKFUNKTIONSSCHEMA	REGULATOR pH SLAMVATTEN KYLGAS
353AI323 &EFF020	1	09	LOGIKFUNKTIONSSCHEMA	pH GIVARE pH REGLERING
353AQ365 &EFF020	1	07	LOGIKFUNKTIONSSCHEMA	STOFTMÄTARE STOFT GAS FRÅN WESP
353AZ362 &EFF020	1	05	LOGIKFUNKTIONSSCHEMA	GASGIVARE O2 GAS FRÅN WESP
353AZ362B &EFF020	1	05	LOGIKFUNKTIONSSCHEMA	SIGNALKVALITET GASGIVARE O2 GAS FRÅN WESP
353EC015 &EFF020	1	09	LOGIKFUNKTIONSSCHEMA	SIR-UNIT ESP
353EC015 &EFF020	2	04	LOGIKFUNKTIONSSCHEMA	SIR-UNIT ESP
353EC015 &EFF020	3	04	LOGIKFUNKTIONSSCHEMA	SIR-UNIT ESP
353EC015 &EFF020	4	06	LOGIKFUNKTIONSSCHEMA	SIR-UNIT ESP
353EC015B &EFF020	1	08	LOGIKFUNKTIONSSCHEMA	SIR-UNIT JORDKOPPLARE
353EC015C &EFF020	1	07	LOGIKFUNKTIONSSCHEMA	SIR-UNIT ESP VÄRMARE JORDKOPPLARE
353FC327 &EFF020	1	07	LOGIKFUNKTIONSSCHEMA	REGULATOR FLÖDE AVBLÖDNING SLAMVATTEN
353FI305 &EFF020	1	07	LOGIKFUNKTIONSSCHEMA	FLÖDESGIVARE FLÖDE SPRAY KYLNING/FÖRQUENCHER DYSA
353FI322 &EFF020	1	05	LOGIKFUNKTIONSSCHEMA	FLÖDESGIVARE FLÖDE pH REGLERING
353FI325 &EFF020	1	05	LOGIKFUNKTIONSSCHEMA	FLÖDESGIVARE FLÖDE SLAMVATTEN/KV

Konstruktör	2019-09-10	OLJO	
Godkänd	2020-01-28	CHSV	
GASRENING HYBRIT EE3-001486			
Rev ind	Revision	Reg no	
Baserad på		Prd kl	

RITNINGSFÖRTECKNING
LOGIKFUNKTIONSSCHEMA

GE POWER

Ansv avd	BEE	Rev ind	
9.09.E-0008		Språk	SWE
		Blad	4
		Forts	5

(C) COPYRIGHT 20xx General Electric Company (USA)
All rights reserved. The information herein is Proprietary and Technically Exclusive content of the General Electric Company and/or its legitimate affiliates.

FÖR KONSTRUKTION

Ritningsnummer	Blad	Rev	Dokumenttyp	Objekt
353FI327 &EFF020	1	04	LOGIKFUNKTIONSSCHEMA	FLÖDESGIVARE FLÖDE SLAMVATTEN/KV
353FI328 &EFF020	1	07	LOGIKFUNKTIONSSCHEMA	FLÖDESGIVARE FLÖDE VÅTSKRUBBER DYSA
353FI329 &EFF020	1	07	LOGIKFUNKTIONSSCHEMA	FLÖDESGIVARE FLÖDE VÅTSKRUBBER DYSA
353FI330 &EFF020	1	05	LOGIKFUNKTIONSSCHEMA	FLÖDESGIVARE FLÖDE VÅTSKRUBBER DYSA
353HE206 &EFF020	1	08	LOGIKFUNKTIONSSCHEMA	VÄRMESLINGA ISOLATORUTRYMME WESP
353LI311 &EFF020	1	08	LOGIKFUNKTIONSSCHEMA	NIVÅGIVARE NIVÅ SLAMTANK
353LI354 &EFF020	1	04	LOGIKFUNKTIONSSCHEMA	NIVÅGIVARE NIVÅ WESP
353LI355 &EFF020	1	04	LOGIKFUNKTIONSSCHEMA	NIVÅGIVARE NIVÅ WESP
353LI356 &EFF020	1	04	LOGIKFUNKTIONSSCHEMA	NIVÅGIVARE NIVÅ WESP
353LS310 &EFF020	1	04	LOGIKFUNKTIONSSCHEMA	NIVÅVAKT HÖG NIVÅ SLAMTANK
353LS312 &EFF020	1	06	LOGIKFUNKTIONSSCHEMA	NIVÅVAKT LÅG NIVÅ SLAMTANK
353PD363 &EFF020	1	07	LOGIKFUNKTIONSSCHEMA	DIFFTRYCKSGIVARE GASFLÖDE FRÅN WESP
353PI300 &EFF020	1	05	LOGIKFUNKTIONSSCHEMA	TRYCKGIVARE TRYCK UTLOPP KONDENSOR
353PI321 &EFF020	1	04	LOGIKFUNKTIONSSCHEMA	TRYCKGIVARE TRYCK SLAMVATTENPUMP KONDENSOR
353PI326 &EFF020	1	04	LOGIKFUNKTIONSSCHEMA	TRYCKGIVARE TRYCK SLAMVATTEN/KV
353PI341 &EFF020	1	04	LOGIKFUNKTIONSSCHEMA	TRYCKGIVARE TRYCK UTLOPP VÅTSKRUBBER
353PI350 &EFF020	1	07	LOGIKFUNKTIONSSCHEMA	TRYCKGIVARE TRYCK WESP
353PI361 &EFF020	1	07	LOGIKFUNKTIONSSCHEMA	TRYCKGIVARE TRYCK GAS FRÅN WESP
353PP708 &EFF020	1	04	LOGIKFUNKTIONSSCHEMA	SUMMALARM GAS FRÅN WESP
353PU100 &EFF020	1	07	LOGIKFUNKTIONSSCHEMA	MOTOR SLAMVATTENPUMP 1
353PU100 &EFF020	2	07	LOGIKFUNKTIONSSCHEMA	MOTOR SLAMVATTENPUMP 1
353PU101 &EFF020	1	07	LOGIKFUNKTIONSSCHEMA	MOTOR SLAMVATTENPUMP 2
353PU101 &EFF020	2	07	LOGIKFUNKTIONSSCHEMA	MOTOR SLAMVATTENPUMP 2
353PU102 &EFF020	1	07	LOGIKFUNKTIONSSCHEMA	MOTOR DOSERINGSPUMP NaOH
353PU103 &EFF020	1	04	LOGIKFUNKTIONSSCHEMA	MOTOR RETURPUMP
353PU103 &EFF020	2	07	LOGIKFUNKTIONSSCHEMA	MOTOR RETURPUMP
353PU491 &EFF020	1	04	LOGIKFUNKTIONSSCHEMA	PUMPVAL SLAMVATTENPUMPAR
353RV567 &EFF020	1	04	LOGIKFUNKTIONSSCHEMA	REGLERVENTIL SLAMVATTEN/KV
353SIGNALUTB &EFF020	1	07	LOGIKFUNKTIONSSCHEMA	SIGNALUTBYTE TILL/FRÅN GASRENING
353SIGNALUTB &EFF020	2	04	LOGIKFUNKTIONSSCHEMA	SIGNALUTBYTE TILL/FRÅN GASRENING
353SV520 &EFF020	1	04	LOGIKFUNKTIONSSCHEMA	PILOTVENTIL DYSA VENTURI VÅTSKRUBBER
353SV520 &EFF020	2	07	LOGIKFUNKTIONSSCHEMA	PILOTVENTIL DYSA VENTURI VÅTSKRUBBER
353SV521 &EFF020	1	04	LOGIKFUNKTIONSSCHEMA	PILOTVENTIL VENTURI VÅTSKRUBBER

Konstruktör 2019-09-10 OLJO
Godkänd 2020-01-28 CHSV
GASRENING
HYBRIT
EE3-001486

RITNINGSFÖRTECKNING
LOGIKFUNKTIONSSCHEMA

GE POWER

Ansv avd BEE
Rev ind
Språk SWE
9.09.E-0008
Blad 5
Forts 6

Rev ind | Revision | Reg no
Baserad på | Prd kl

(C) COPYRIGHT 20xx General Electric Company (USA)
All rights reserved. The information herein is Proprietary and Technically Exclusive content of the General Electric Company and/or its legitimate affiliates.

FÖR KONSTRUKTION

Ritningsnummer	Blad	Rev	Dokumenttyp	Objekt
353SV521 &EFF020	2	07	LOGIKFUNKTIONSSCHEMA	PILOTVENTIL VENTURI VÅTSKRUBBER
353SV522 &EFF020	1	05	LOGIKFUNKTIONSSCHEMA	PILOTVENTIL VENTURI VÅTSKRUBBER
353SV522 &EFF020	2	07	LOGIKFUNKTIONSSCHEMA	PILOTVENTIL VENTURI VÅTSKRUBBER
353SV524 &EFF020	1	07	LOGIKFUNKTIONSSCHEMA	PILOTVENTIL UTLOPP KONDENSOR
353SV547 &EFF020	1	08	LOGIKFUNKTIONSSCHEMA	PILOTVENTIL SPOLVATTEN SLAMTANK
353SV547 &EFF020	2	07	LOGIKFUNKTIONSSCHEMA	PILOTVENTIL SPOLVATTEN SLAMTANK
353SV553 &EFF020	1	07	LOGIKFUNKTIONSSCHEMA	PILOTVENTIL NaOH
353SV566 &EFF020	1	08	LOGIKFUNKTIONSSCHEMA	PILOTVENTIL SLAMVATTEN/KV
353SV581 &EFF020	1	07	LOGIKFUNKTIONSSCHEMA	PILOTVENTIL DYSA VENTURI VÅTSKRUBBER
353SV584 &EFF020	1	07	LOGIKFUNKTIONSSCHEMA	PILOTVENTIL DYSA VENTURI VÅTSKRUBBER
353SV587 &EFF020	1	07	LOGIKFUNKTIONSSCHEMA	PILOTVENTIL DYSA VENTURI VÅTSKRUBBER
353SV600 &EFF020	1	06	LOGIKFUNKTIONSSCHEMA	PILOTVENTIL WESP
353SV600 &EFF020	2	07	LOGIKFUNKTIONSSCHEMA	PILOTVENTIL WESP
353SV608 &EFF020	1	07	LOGIKFUNKTIONSSCHEMA	PILOTVENTIL UTLOPP RETURPUMP
353TI206 &EFF020	1	08	LOGIKFUNKTIONSSCHEMA	TEMPERATURGIVARE 1 ISOLATORUTRYMME WESP
353TI301 &EFF020	1	04	LOGIKFUNKTIONSSCHEMA	TEMPERATURGIVARE TEMPERATUR UTLOPP KONDENSOR
353TI307 &EFF020	1	04	LOGIKFUNKTIONSSCHEMA	TEMPERATURGIVARE TEMPERATUR UT FÖRQUENCHER
353TI308 &EFF020	1	04	LOGIKFUNKTIONSSCHEMA	TEMPERATURGIVARE TEMPERATUR UT QUENCHER
353TI320 &EFF020	1	04	LOGIKFUNKTIONSSCHEMA	TEMPERATURGIVARE TEMP SLAMVATTENPUMP KONDENSOR
353TI340 &EFF020	1	04	LOGIKFUNKTIONSSCHEMA	TEMPERATURGIVARE TEMP UTLOPP VÅTSKRUBBER
353TI352 &EFF020	1	08	LOGIKFUNKTIONSSCHEMA	TEMPERATURGIVARE TEMPISOLATOR WESP
353TI360 &EFF020	1	09	LOGIKFUNKTIONSSCHEMA	TEMPERATURGIVARE TEMPERATUR GAS FRÅN WESP
353XI300 &EFF020	1	09	LOGIKFUNKTIONSSCHEMA	DIFFTRYCK VENTURI
353XI320 &EFF020	1	08	LOGIKFUNKTIONSSCHEMA	KYLEFFEKT SLAMVATTEN KYLGAS
353XI321 &EFF020	1	05	LOGIKFUNKTIONSSCHEMA	DIFFTRYCK SLAMVATTEN / KV VVX
353XI363 &EFF020	1	07	LOGIKFUNKTIONSSCHEMA	BERÄKNING FLÖDE
353XI363 &EFF020	2	07	LOGIKFUNKTIONSSCHEMA	FLÖDESGIVARE FLÖDE GAS FRÅN WESP
353XI363 &EFF020	3	07	LOGIKFUNKTIONSSCHEMA	VENTILSTYRNING WESP
354FC601 &EFF020	1	05	LOGIKFUNKTIONSSCHEMA	REGULATOR FLÖDE SPOLGAS KYLGAS
354FI601 &EFF020	1	07	LOGIKFUNKTIONSSCHEMA	FLÖDESGIVARE FLÖDE FRÅN KOMPRESSOR
354PP753 &EFF020	1	04	LOGIKFUNKTIONSSCHEMA	VÄRMEKABEL SPOLGAS TILL WESP KYLGAS
354RV601 &EFF020	1	04	LOGIKFUNKTIONSSCHEMA	REGLERVENTIL RE HEATING GAS
354SV603 &EFF020	1	07	LOGIKFUNKTIONSSCHEMA	PILOTVENTIL SPOLGAS TILL WESP

Rev ind	Revision	Reg no	Konstruktör 2019-09-10 OLJO	RITNINGSFÖRTECKNING LOGIKFUNKTIONSSCHEMA	Ansv avd BEE / Rev ind / Språk SWE
Baserad på		Prd kl	Godkänd 2020-01-28 CHSV	GASRENING HYBRIT EE3-001486	GE POWER 9.09.E-0008 / Blad 6 / Forts 7

(C) COPYRIGHT 20xx General Electric Company (USA)
All rights reserved. The information herein is Proprietary and Technically Exclusive content of the General Electric Company and/or its legitimate affiliates.

FÖR KONSTRUKTION

Ritningsnummer	Blad	Rev	Dokumenttyp	Objekt
354TI450 &EFF020	1	07	LOGIKFUNKTIONSSCHEMA	TEMPERATURGIVARE TEMPERATUR FRÅN KOMPRESSOR

Konstruktör	2019-09-10	OLJO	
Godkänd	2020-01-28	CHSV	
GASRENING HYBRIT EE3-001486			
Rev ind	Revision	Reg no	
Baserad på		Prd kl	

RITNINGSFÖRTECKNING
LOGIKFUNKTIONSSCHEMA

GE POWER

Ansv avd	BEE	Rev ind	
9.09.E-0008		Språk	SWE
		Blad	7
		Forts	

ELCAD ID EE3-1486 Hybrit_SW.pro/9.09.E-0008_Logik/9.09.E-0008/7
Datum 2020-05-19 Tid 14:18

FÖR KONSTRUKTION

LOGIC SYMBOLS (IEC 60617)

BINARY ELEMENTS

A B & X — AND GATE

A	B	X
0	0	0
1	0	0
0	1	0
1	1	1

A B ≥1 X — OR GATE

A	B	X
0	0	0
1	0	1
0	1	1
1	1	1

A — X; A 1 X; A 1 X — INVERTERS

A	X
0	1
1	0

A B C ≥2 X — 2 OUT OF 3 GATE

A	B	C	X
0	0	0	0
1	0	0	0
0	1	0	0
1	1	0	1
0	0	1	1
1	0	1	1
0	1	1	1
1	1	1	1

A B XOR X — EXCLUSIVE OR GATE

A	B	X
0	0	0
1	0	1
0	1	1
1	1	0

A > X — PULSE GATE

A B I=0 S R X — RS-BISTABILE WITH INITIAL 0-STATE

A B I=1 S R X — RS-BISTABILE WITH INITIAL 1-STATE

A B NV S R X — RS-BISTABILE NON-VOLATILE (WITH MEMORY)

A Ton 10s X — ON DELAY TIMER

A Toff 10s X — OFF DELAY TIMER

ANALOGUE/BINARY ELEMENTS

A B ≧m X — COMPARE ELEMENT
X= 1 IF A GREATER THAN OR EQUAL TO B

A B =m X — COMPARE ELEMENT
X= 1 IF A EQUAL TO B

A B ≠m X — COMPARE ELEMENT
X= 1 IF A NOT EQUAL TO B

A B ≦m X — COMPARE ELEMENT
X= 1 IF A LESS THAN OR EQUAL TO B

A B >m X — COMPARE ELEMENT
X= 1 IF A GREATER THAN B

A B <m X — COMPARE ELEMENT
X= 1 IF A LESS THAN B

A ∩/# X — MAX LIMITER
1: IN>L1
0: IN<L0
X= 1 IF A GREATER THAN L1
X= 0 IF A LESS THAN L0

A ∩/# X — MIN LIMITER
1: IN<L1
0: IN>L0
X= 1 IF A LESS THAN L1
X= 0 IF A GREATER THAN L0

ANALOGUE ELEMENTS

A IXI ABS X — ABSOLUTE VALUE
X= IAI

A B + ADD X — ADDITION
X= A+B

A B - SUB X — SUBTRACTION
X= A-B

A B X MUL X — MULTIPLICATION
X= A*B

A B ÷ DIV X — DIVISION
X= A/B

A √X X — SQUARE ROOT
X= A^1/2

A B Σ/n X — AVERAGE
X= (A+B)/2

A f(X) X — FUNCTION GENERATOR
X= f(A)

A B > MAX X — MAX SELECTOR
X= THE GREATEST OF A AND B

A B < MIN X — MIN SELECTOR
X= THE SMALLEST OF A AND B

C X — CONSTANT
CHANGEABLE FROM OPERATOR STATION

C X — CONSTANT
NOT CHANGEABLE FROM OPERATOR STATION

SEL Z A B G# IN0 IN1 ∩ X — SELECTOR
X= A IF Z= 0
X= B IF Z= 1

ANALOGUE ELEMENTS

A H L LIMIT MX IN MN X — LIMITER
X= A BETWEEN L (MIN) AND H (MAX)

SP PV PI TS # ∩ TR X 0-100% — CONTROLLER
SP (SETPOINT)
PV (PROCESS VALUE)
TS (TRACK SIGNAL)
TR (TRACK VALUE)
X (OUTPUT)
X= TR IF TS= 1
ELSE 0-100%

A ∩ TREND — ANALOGUE SIGNAL WITH TREND CURVE IN OPERATOR STATION

A ∩ VALUE — ANALOGUE SIGNAL WITH CURRENT VALUE IN OPERATOR STATION

∩ — ANALOGUE SIGNAL

— BINARY SIGNAL

SPECIAL FUNCTION BLOCKS ARE NOT SHOWN HERE
SEE SEPARATE FUNCTIONAL DESCRIPTION (EFF010)

OPEN LOOP CONTROL
- DOL
- 2-DIR
- VALVE
- SEQUENCE
- STEP

CLOSED LOOP CONTROL
- PID-CTRL

NID CONTROL
- FFBALCAL
- FFBALFLW
- FFHOPPER
- FLOWCALC
- GASCALC
- RECIRC
- RHCALC
- SLAKER
- SRCALC
- TEMPCALN
- WATER

Rev ind	Revision	Reg no	Prd kl	Baserad på
04	FÖR PROGRAMMERING	2020-01-16	RIWA	
03	Rev.	2019-12-06	OLJO	
02	Rev.	2019-11-27	OLJO	

Konstruktör 2019-09-10 OLJO
Godkänd 2020-01-28 CHSV

GASRENING
HYBRIT
EE3-001486

LOGIKFUNKTIONSSCHEMA
FÖRKLARING

GE POWER

Ansv avd BEE | Rev ind 04 | Språk SWE
&EFF020
Blad 1
Forts 2

Vi förbehåller oss alla rättigheter till detta dokument och till information däri. Återgivning, användning eller avslöjande till tredje part utan vårat uttalade medgivande är strängt förbjudet. Copyright ALSTOM Power.

ELCAD ID EE3-1486 Hybrit_SW.pro/9.09.E-0008_Logik_EFF020/&EFF020/1
Datum 2020-05-19 Tid 14:18

FÖR KONSTRUKTION

Signal	Logic	Signal

SIGNALNAMN
EXTENSIONSBETECKNING
REELL ADRESS

345 LI400 MV AVLUFTNINGSTANK
NIVÅ — OBJEKTBETECKNING

B2

KORSREFERENS
SIGNALNAMN
EXTENSIONSBETECKNING

A2 345 LC400 OutP UTSIGNAL
NIVÅREGULATOR — OBJEKTBETECKNING

Vi förbehåller oss alla rättigheter till detta dokument
och i det ingående informationen däri. Återgivning, användning eller
avslöjande till tredje part utan vårt uttalade medgivande
är strängt förbjudet. Copyright ALSTOM Power.

ELCAD ID EE3-1486 Hybrit_SW.pro/9.09.E-0008_Logik_EFF020/&EFF020
Datum 2020-05-19 Tid 14:18

04	FÖR PROGRAMMERING	2020-01-16	RIWA	Konstruktör	2019-09-10	OLJO	LOGIKFUNKTIONSSCHEMA FÖRKLARING
03	Rev.	2019-12-06	OLJO	Godkänd	2020-01-28	CHSV	
02	Rev.	2019-11-27	OLJO	GASRENING HYBRIT EE3-001486			
Rev ind	Revision	Reg no					
Baserad på		Prd kl					

GE POWER

Ansv avd BEE | Rev ind 04 | Språk SWE
&EFF020
Blad 2
Forts

FÖR KONSTRUKTION

Signal	Logic	Signal
TC564/1.A5 243 TC564 _OutP UTSIGNAL (0...100%) REGULATOR TEMPERATUR KYLVATTEN TOPPGAS		243 RV564 YJ01 UTSIGNAL (0...100%) REGLERVENTIL BY-PASS VÄRMEVÄXLARE
243 RV564 _XJ10 LÄGESÅTERFÖRING (0...100%) REGLERVENTIL BY-PASS VÄRMEVÄXLARE		243 RV564 _D01 LÄGESFEL REGLERVENTIL BY-PASS VÄRMEVÄXLARE

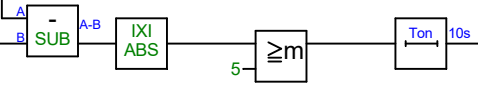

RITNINGEN VISAR ENDAST PROCESSFUNKTIONEN
PROGRAMMERAREN MÅSTE ANPASSA LOGIKEN TILL STYRSYSTEMET

04	FÖR PROGRAMMERING	2020-01-16	RIWA	Konstruktör	2019-09-10	OLJO	
03	Rev.	2019-12-06	OLJO	Godkänd	2020-01-28	CHSV	
02	Rev.	2019-11-27	OLJO				
Rev ind	Revision	Reg no					
Baserad på		Prd kl					

GASRENING
HYBRIT
EE3-001486

LOGIKFUNKTIONSSCHEMA
REGLERVENTIL
BY-PASS VÄRMEVÄXLARE TOPPGAS

GE POWER

243RV564

Ansv avd BEE | Rev ind 04 | Språk SWE

243RV564 &EFF020

Blad 1
Forts

Vi förbehåller oss alla rättigheter till detta dokument
243RV564 &EFF020
Mångfaldigande, utgivning, användning eller
avslöjande till tredje part utan vårat uttalade medgivande
är strängt förbjudet. Copyright ALSTOM Power.

ELCAD ID EE3-1486 Hybrit_SW.pro/9.09.E-0008_Logik_EFF020/243RV564
Datum 2020-05-19 Tid 14:18

FÖR KONSTRUKTION

Signal	Logic	Signal
TC572/1.A5 243 TC572 _OutP UTSIGNAL (0...100%) REGULATOR TEMPERATUR KYLVATTEN KYLGAS		243 RV572 _OutP UTSIGNAL (0...100%) REGLERVENTIL BY-PASS VÄRMEVÄXLARE
243 RV572 _XJ10 LÄGESÅTERFÖRING (0...100%) REGLERVENTIL BY-PASS VÄRMEVÄXLARE		243 RV572 _D01 LÄGESFEL REGLERVENTIL BY-PASS VÄRMEVÄXLARE

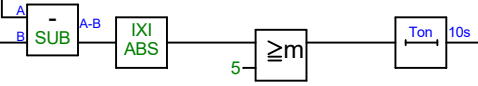

RITNINGEN VISAR ENDAST PROCESSFUNKTIONEN
PROGRAMMERAREN MÅSTE ANPASSA LOGIKEN TILL STYRSYSTEMET

04	FÖR PROGRAMMERING	2020-01-16	RIWA	Konstruktör	2019-09-10	OLJO	
03	Rev.	2019-12-06	OLJO	Godkänd	2020-01-28	CHSV	
02	Rev.	2019-11-27	OLJO				
Rev ind	Revision	Reg no					
Baserad på		Prd kl					

GASRENING
HYBRIT
EE3-001486

LOGIKFUNKTIONSSCHEMA
REGLERVENTIL
BY-PASS VÄRMEVÄXLARE KYLGAS

GE POWER

243RV572

Ansv avd BEE | Rev ind 04 | Språk SWE

243RV572 &EFF020

Blad 1
Forts

Vi förbehåller oss alla rättigheter till detta dokument
243RV572 &EFF020 Mångfaldigande, utgivning, användning eller
avslöjande till tredje part utan vårat uttalade medgivande
är strängt förbjudet. Copyright ALSTOM Power.

ELCAD ID EE3-1486 Hybrit_SW.pro/9.09.E-0008_Logik_EFF020/243RV572
Datum 2020-05-19 Tid 14:18

FÖR KONSTRUKTION

Signal	Logic	Signal
TI564/1.A5 243 TI564 _A01 (0...100°C) TEMPERATURGIVARE SLAMVATTEN/KV	PV	243 TC564 _OutP UTSIGNAL (0...100%) REGULATOR TEMPERATUR KYLVATTEN TOPPGAS RV564/1.A2
	MAN	
	AUT	243 TC564 _Auto AUTO REGULATOR TEMPERATUR KYLVATTEN TOPPGAS 345KS450/6.C2
	SP H	
	SP L	243 TC564 _ActSP AKTUELLT BV REGULATOR TEMPERATUR KYLVATTEN TOPPGAS
EXTERNT BV 0-100°C	ExtSP → AUT SP	
	AUT ON	
	100 % → MAX CV	
	0 % → MIN CV	
	0 % → TR CV	
345PU100/2.A2 345 PU100 _KMS DRIFTSVAR TILL MOTOR SLAMVATTENPUMP 1 345PU101/2.A2 345 PU101 _KMS DRIFTSVAR TILL MOTOR SLAMVATTENPUMP 2	TR#	243 TC564 _Track TRACK MODE REGULATOR TEMPERATUR KYLVATTEN TOPPGAS

-FB04

CONTROLLER

PV, MAN, AUT, SP H, SP L, AUT SP, AUT ON, MAX CV, MIN CV, TR CV, TR#

CV → VALUE

AUT MODE, ACT. SP, TR MODE

CONTR.TYPE=PI (direct action)
KP=
TN=
TD=

RITNINGEN VISAR ENDAST PROCESSFUNKTIONEN
PROGRAMMERAREN MÅSTE ANPASSA LOGIKEN TILL STYRSYSTEMET

Rev ind	Revision	Datum	Av
05	UPPDATERING EFTER FUNKT.ANALYS	2020-02-04	RIWA
04	FÖR PROGRAMMERING	2020-01-16	RIWA
03	Rev.	2019-12-06	OLJO

Reg no
Prd kl
Baserad på

Konstruktör 2019-09-10 OLJO
Godkänd 2020-01-28 CHSV

GASRENING
HYBRIT
EE3-001486

LOGIKFUNKTIONSSCHEMA
REGULATOR
TEMPERATUR KYLVATTEN TOPPGAS

GE POWER

243TC564

Ansv avd BEE | Rev ind 05 | Språk SWE

243TC564 &EFF020

Blad 1
Forts

Vi förbehåller oss alla rättigheter till detta dokument
243TC564 &EFF020
Mångfaldigande, utgivning, användning eller
avslöjande till tredje part utan vårt uttalade medgivande
är strängt förbjudet. Copyright ALSTOM Power.

ELCAD ID EE3-1486 Hybrit_SW.pro/9.09.E-0008_Logik_EFF020/243TC564
Datum 2020-05-19 Tid 14:18

FÖR KONSTRUKTION

Signal	Logic	Signal
TI572/1.A5 243 TI572 _A01 (0...100°C) TEMPERATURGIVARE SLAMVATTEN/KV	PV	243 TC572 _OutP UTSIGNAL (0...100%) REGULATOR TEMPERATUR KYLVATTEN KYLGAS RV572/1.A2
	MAN	
	AUT	243 TC572 _Auto AUTO REGULATOR TEMPERATUR KYLVATTEN KYLGAS 353KS450/6.D2
	SP H 50%	
	SP L 0 %	243 TC572 _ActSP AKTUELLT BV REGULATOR TEMPERATUR KYLVATTEN KYLGAS
EXTERNT BV 0-100°C ExtSP	AUT SP	
	AUT ON	
	MAX CV 100 %	
	MIN CV 0 %	
	TR CV 0 %	
353PU100/2.A2 353 PU100 _KMS DRIFTSVAR TILL MOTOR SLAMVATTENPUMP 1 353PU101/2.A2 353 PU101 _KMS DRIFTSVAR TILL MOTOR SLAMVATTENPUMP 2	TR#	243 TC572 _Track TRACK MODE REGULATOR TEMPERATUR KYLVATTEN KYLGAS

-FB04

CONTROLLER

CV → VALUE

AUT MODE

ACT. SP

TR MODE

CONTR.TYPE=PI (direct action)
KP=
TN=
TD=

RITNINGEN VISAR ENDAST PROCESSFUNKTIONEN
PROGRAMMERAREN MÅSTE ANPASSA LOGIKEN TILL STYRSYSTEMET

Rev ind	Revision	Reg no	Datum	Ansv	
07	UPPDATERING		2020-04-01	RIWA	
05	UPPDATERING EFTER FUNKT.ANALYS		2020-02-04	RIWA	
04	FÖR PROGRAMMERING		2020-01-16	RIWA	

Baserad på | Prd kl

Konstruktör 2019-09-10 OLJO
Godkänd 2020-01-28 CHSV

GASRENING
HYBRIT
EE3-001486

LOGIKFUNKTIONSSCHEMA
REGULATOR
TEMPERATUR KYLVATTEN KYLGAS

GE POWER

243TC572

Ansv avd BEE | Rev ind 07 | Språk SWE

243TC572 &EFF020

Blad 1
Forts

Vi förbehåller oss alla rättigheter till detta dokument
och innehållet därpå. Mångfaldigande, användning eller
avslöjande till tredje part utan vårt uttalade medgivande
är strängt förbjudet. Copyright ALSTOM Power.

ELCAD ID EE3-1486 Hybrit_SW.pro/9.09.E-0008_Logik_EFF020/243TC572
Datum 2020-05-19 Tid 14:18

FÖR KONSTRUKTION

Signal	Logic	Signal
243 TI330 _MV (0...50°C) TEMPERATURGIVARE VÄRMEVÄXLARE	Σ/n → TREND, VALUE	243 TI330 _A01 (0...50°C) TEMPERATURGIVARE VÄRMEVÄXLARE
	n/# HI_LIM2 (1: IN> 0: IN<) → Ton 2s	243 TI330 _MV_H2 HÖG HÖG (EJ AKTIV) TEMPERATURGIVARE VÄRMEVÄXLARE
LARM FRIGIVNING (=1)	Ton 10s → &	243 TI330 _MV_GT_H2 HÖG HÖG (EJ AKTIV) TEMPERATURGIVARE VÄRMEVÄXLARE
	n/# HI_LIM1 (1: IN>27°C 0: IN<) → Ton 2s	243 TI330 _MV_H1 HÖG (27°C) TEMPERATURGIVARE VÄRMEVÄXLARE
	&	243 TI330 _MV_GT_H1 HÖG (27°C) TEMPERATURGIVARE VÄRMEVÄXLARE
	n/# LO_LIM1 (1: IN<5°C 0: IN>) → Ton 2s	243 TI330 _MV_L1 LÅG (5°C) TEMPERATURGIVARE VÄRMEVÄXLARE
	&	243 TI330 _MV_LT_L1 LÅG (5°C) TEMPERATURGIVARE VÄRMEVÄXLARE
	n/# LO_LIM2 (1: IN< 0: IN>) → Ton 2s	243 TI330 _MV_L2 LÅG LÅG (EJ AKTIV) TEMPERATURGIVARE VÄRMEVÄXLARE
	&	243 TI330 _MV_LT_L2 LÅG LÅG (EJ AKTIV) TEMPERATURGIVARE VÄRMEVÄXLARE
	UTANFÖR MÄTOMRÅDET HÅRDVARUFEL → SIGNAL ÖVERVAKNING	243 TI330 _Err GIVARFEL TEMPERATURGIVARE VÄRMEVÄXLARE

RITNINGEN VISAR ENDAST PROCESSFUNKTIONEN
PROGRAMMERAREN MÅSTE ANPASSA LOGIKEN TILL STYRSYSTEMET

07	UPPDATERING	2020-04-01	RIWA	Konstruktör	2019-09-10	OLJO	
04	FÖR PROGRAMMERING	2020-01-16	RIWA	Godkänd	2020-01-28	CHSV	
03	Rev.	2019-12-06	OLJO				
Rev ind	Revision	Reg no					
Baserad på		Prd kl					

GASRENING
HYBRIT
EE3-001486

LOGIKFUNKTIONSSCHEMA
TEMPERATURGIVARE
TEMP VÄRMEVÄXLARE TOPPGAS

GE POWER

243TI330

Ansv avd BEE | Rev ind 07 | Språk SWE

243TI330 &EFF020

Blad 1
Forts

Vi förbehåller oss alla rättigheter till detta dokument
243TI330 &EFF020 / Återgivning, användning eller
avslöjande till tredje part utan vårat uttalade medgivande
är strängt förbjudet. Copyright ALSTOM Power.

ELCAD ID EE3-1486 Hybrit_SW.pro/9.09.E-0008_Logik_EFF020/243TI330 &EFF020
Datum 2020-05-19 Tid 14:18

FÖR KONSTRUKTION

Signal	Logic	Signal
243 TI332 _MV (0...50°C) TEMPERATURGIVARE VÄRMEVÄXLARE	Σ/n → TREND, VALUE	243 TI332 _A01 (0...50°C) TEMPERATURGIVARE VÄRMEVÄXLARE
	HI_LIM2 (1: IN> 0: IN<) → Ton 2s	243 TI332 _MV_H2 HÖG HÖG (EJ AKTIV) TEMPERATURGIVARE VÄRMEVÄXLARE
LARM FRIGIVNING (=1)	Ton 10s → &	243 TI332 _MV_GT_H2 HÖG HÖG (EJ AKTIV) TEMPERATURGIVARE VÄRMEVÄXLARE
	HI_LIM1 (1: IN>40°C 0: IN<) → Ton 2s	243 TI332 _MV_H1 HÖG (40°C) TEMPERATURGIVARE VÄRMEVÄXLARE
	→ &	243 TI332 _MV_GT_H1 HÖG (40°C) TEMPERATURGIVARE VÄRMEVÄXLARE
	LO_LIM1 (1: IN< 0: IN>) → Ton 2s	243 TI332 _MV_L1 LÅG (EJ AKTIV) TEMPERATURGIVARE VÄRMEVÄXLARE
	→ &	243 TI332 _MV_LT_L1 LÅG (EJ AKTIV) TEMPERATURGIVARE VÄRMEVÄXLARE
	LO_LIM2 (1: IN< 0: IN>) → Ton 2s	243 TI332 _MV_L2 LÅG LÅG (EJ AKTIV) TEMPERATURGIVARE VÄRMEVÄXLARE
	→ &	243 TI332 _MV_LT_L2 LÅG LÅG (EJ AKTIV) TEMPERATURGIVARE VÄRMEVÄXLARE
	UTANFÖR MÄTOMRÅDET HÅRDVARUFEL → SIGNAL ÖVERVAKNING	243 TI332 _Err GIVARFEL TEMPERATURGIVARE VÄRMEVÄXLARE

RITNINGEN VISAR ENDAST PROCESSFUNKTIONEN
PROGRAMMERARE MÅSTE ANPASSA LOGIKEN TILL STYRSYSTEMET

04	FÖR PROGRAMMERING	2020-01-16	RIWA	Konstruktör	2019-09-10	OLJO	LOGIKFUNKTIONSSCHEMA TEMPERATURGIVARE TEMP VÄRMEVÄXLARE TOPPGAS
03	Rev.	2019-12-06	OLJO	Godkänd	2020-01-28	CHSV	
02	Rev.	2019-11-27	OLJO	GASRENING HYBRIT EE3-001486			
Rev ind	Revision	Reg no					
Baserad på		Prd kl					

GE POWER

243TI332

Ansv avd BEE | Rev ind 04 | Språk SWE | Blad 1 | Forts

243TI332 &EFF020

Vi förbehåller oss alla rättigheter till detta dokument
Kopiering, användning eller Återgivning, användning eller
avslöjande till tredje part utan vårat uttalade medgivande
är strängt förbjudet. Copyright ALSTOM Power.

ELCAD ID EE3-1486 Hybrit_SW.pro/9.09.E-0008_Logik_EFF020/243TI332 Version 0020
Datum 2020-05-19 Tid 14:18

FÖR KONSTRUKTION

Signal	Logic	Signal
243 TI335 _MV (0...50°C) TEMPERATURGIVARE VÄRMEVÄXLARE	Σ/n → TREND, VALUE	243 TI335 _A01 (0...50°C) TEMPERATURGIVARE VÄRMEVÄXLARE
	HI_LIM2 (1: IN> 0: IN<) → Ton 2s	243 TI335 _MV_H2 HÖG HÖG (EJ AKTIV) TEMPERATURGIVARE VÄRMEVÄXLARE
LARM FRIGIVNING (=1)	Ton 10s → &	243 TI335 _MV_GT_H2 HÖG HÖG (EJ AKTIV) TEMPERATURGIVARE VÄRMEVÄXLARE
	HI_LIM1 (1: IN>27°C 0: IN<) → Ton 2s	243 TI335 _MV_H1 HÖG (27°C) TEMPERATURGIVARE VÄRMEVÄXLARE
	→ &	243 TI335 _MV_GT_H1 HÖG (27°C) TEMPERATURGIVARE VÄRMEVÄXLARE
	LO_LIM1 (1: IN<5°C 0: IN>) → Ton 2s	243 TI335 _MV_L1 LÅG (5°C) TEMPERATURGIVARE VÄRMEVÄXLARE
	→ &	243 TI335 _MV_LT_L1 LÅG (5°C) TEMPERATURGIVARE VÄRMEVÄXLARE
	LO_LIM2 (1: IN< 0: IN>) → Ton 2s	243 TI335 _MV_L2 LÅG LÅG (EJ AKTIV) TEMPERATURGIVARE VÄRMEVÄXLARE
	→ &	243 TI335 _MV_LT_L2 LÅG LÅG (EJ AKTIV) TEMPERATURGIVARE VÄRMEVÄXLARE
	UTANFÖR MÄTOMRÅDET HÅRDVARUFEL → SIGNAL ÖVERVAKNING	243 TI335 _Err GIVARFEL TEMPERATURGIVARE VÄRMEVÄXLARE

RITNINGEN VISAR ENDAST PROCESSFUNKTIONEN
PROGRAMMERAREN MÅSTE ANPASSA LOGIKEN TILL STYRSYSTEMET

Rev ind	Revision	Reg no	Datum	Ansv	Konstruktör	Godkänd
07	UPPDATERING		2020-04-01	RIWA	2019-09-10	OLJO
04	FÖR PROGRAMMERING		2020-01-16	RIWA	2020-01-28	CHSV
03	Rev.		2019-12-06	OLJO		
Baserad på		Prd kl				

GASRENING
HYBRIT
EE3-001486

LOGIKFUNKTIONSSCHEMA
TEMPERATURGIVARE
TEMP VÄRMEVÄXLARE KYLGAS

GE POWER

243TI335

Ansv avd BEE | Rev ind 07 | Språk SWE

243TI335 &EFF020

Blad 1
Forts

Vi förbehåller oss alla rättigheter till detta dokument
Kopiering, användning eller
avsiljande till tredje part utan vårat uttalade medgivande
är strängt förbjudet. Copyright ALSTOM Power.

ELCAD ID EE3-1486 Hybrit_SW.pro/9.09.E-0008_Logik_EFF020/243TI335/EFF020
Datum 2020-05-19 Tid 14:18

FÖR KONSTRUKTION

Signal	Logic	Signal
243 TI337 _MV (0...50°C) TEMPERATURGIVARE VÄRMEVÄXLARE	Σ/n → TREND, VALUE	243 TI337 _A01 (0...50°C) TEMPERATURGIVARE VÄRMEVÄXLARE
	HI_LIM2 (1: IN> 0: IN<) → Ton 2s	243 TI337 _MV_H2 HÖG HÖG (EJ AKTIV) TEMPERATURGIVARE VÄRMEVÄXLARE
LARM FRIGIVNING (=1)	Ton 10s → &	243 TI337 _MV_GT_H2 HÖG HÖG (EJ AKTIV) TEMPERATURGIVARE VÄRMEVÄXLARE
	HI_LIM1 (1: IN>40°C 0: IN<) → Ton 2s	243 TI337 _MV_H1 HÖG (40°C) TEMPERATURGIVARE VÄRMEVÄXLARE
	→ &	243 TI337 _MV_GT_H1 HÖG (40°C) TEMPERATURGIVARE VÄRMEVÄXLARE
	LO_LIM1 (1: IN< 0: IN>) → Ton 2s	243 TI337 _MV_L1 LÅG (EJ AKTIV) TEMPERATURGIVARE VÄRMEVÄXLARE
	→ &	243 TI337 _MV_LT_L1 LÅG (EJ AKTIV) TEMPERATURGIVARE VÄRMEVÄXLARE
	LO_LIM2 (1: IN< 0: IN>) → Ton 2s	243 TI337 _MV_L2 LÅG LÅG (EJ AKTIV) TEMPERATURGIVARE VÄRMEVÄXLARE
	→ &	243 TI337 _MV_LT_L2 LÅG LÅG (EJ AKTIV) TEMPERATURGIVARE VÄRMEVÄXLARE
	UTANFÖR MÄTOMRÅDET HÅRDVARUFEL → SIGNAL ÖVERVAKNING	243 TI337 _Err GIVARFEL TEMPERATURGIVARE VÄRMEVÄXLARE

RITNINGEN VISAR ENDAST PROCESSFUNKTIONEN
PROGRAMMERARE MÅSTE ANPASSA LOGIKEN TILL STYRSYSTEMET

04	FÖR PROGRAMMERING	2020-01-16	RIWA	Konstruktör	2019-09-10	OLJO	LOGIKFUNKTIONSSCHEMA TEMPERATURGIVARE TEMP VÄRMEVÄXLARE KYLGAS
03	Rev.	2019-12-06	OLJO	Godkänd	2020-01-28	CHSV	
02	Rev.	2019-11-27	OLJO		GASRENING HYBRIT EE3-001486		
Rev ind	Revision	Reg no					
Baserad på		Prd kl					

GE POWER

243TI337 &EFF020

243TI337

Ansv avd BEE | Rev ind 04 | Språk SWE | Blad 1 | Forts

Vi förbehåller oss alla rättigheter till detta dokument och innehållet däri. Återgivning, användning eller avslöjande till tredje part utan vårt uttalade medgivande är strängt förbjudet. Copyright ALSTOM Power.

ELCAD ID EE3-1486 Hybrit_SW.pro/9.09.E-0008_Logik_EFF020/243TI337 Version 04
Datum 2020-05-19 Tid 14:18

FÖR KONSTRUKTION

Signal	Logic	Signal
243 TI564 _MV (0...100°C) TEMPERATURGIVARE SLAMVATTEN/KV	Σ/n → TREND, VALUE	243 TI564 _A01 (0...100°C) TEMPERATURGIVARE SLAMVATTEN/KV TC564/1.A2 345XI320/1.A2
	HI_LIM2 (1: IN>27°C, 0: IN<) → Ton 2s	243 TI564 _MV_H2 HÖG HÖG (27°C) TEMPERATURGIVARE SLAMVATTEN/KV
LARM FRIGIVNING (=1)	Ton 10s → &	243 TI564 _MV_GT_H2 HÖG HÖG (27°C) TEMPERATURGIVARE SLAMVATTEN/KV
	HI_LIM1 (1: IN>24°C, 0: IN<) → Ton 2s	243 TI564 _MV_H1 HÖG (24°C) TEMPERATURGIVARE SLAMVATTEN/KV
	&	243 TI564 _MV_GT_H1 HÖG (24°C) TEMPERATURGIVARE SLAMVATTEN/KV
	LO_LIM1 (1: IN<, 0: IN>) → Ton 2s	243 TI564 _MV_L1 LÅG (EJ AKTIV) TEMPERATURGIVARE SLAMVATTEN/KV
	&	243 TI564 _MV_LT_L1 LÅG (EJ AKTIV) TEMPERATURGIVARE SLAMVATTEN/KV
	LO_LIM2 (1: IN<, 0: IN>) → Ton 2s	243 TI564 _MV_L2 LÅG LÅG (EJ AKTIV) TEMPERATURGIVARE SLAMVATTEN/KV
	&	243 TI564 _MV_LT_L2 LÅG LÅG (EJ AKTIV) TEMPERATURGIVARE SLAMVATTEN/KV
	UTANFÖR MÄTOMRÅDET HÅRDVARUFEL → SIGNAL ÖVERVAKNING	243 TI564 _Err GIVARFEL TEMPERATURGIVARE SLAMVATTEN/KV

RITNINGEN VISAR ENDAST PROCESSFUNKTIONEN
PROGRAMMERAREN MÅSTE ANPASSA LOGIKEN TILL STYRSYSTEMET

04	FÖR PROGRAMMERING	2020-01-16	RIWA	Konstruktör	2019-09-10	OLJO	LOGIKFUNKTIONSSCHEMA TEMPERATURGIVARE TEMP SLAMVATTEN / KV TOPPGAS
03	Rev.	2019-12-06	OLJO	Godkänd	2020-01-28	CHSV	
02	Rev.	2019-11-27	OLJO	GASRENING HYBRIT EE3-001486			
Rev ind	Revision	Reg no					
Baserad på		Prd kl					

GE POWER

243TI564

Ansv avd BEE | Rev ind 04 | Språk SWE

243TI564 &EFF020

Blad 1 | Forts

Vi förbehåller oss alla rättigheter till detta dokument
243TI564 &EFF020 / Återgivning, användning eller
avslöjande till tredje part utan vårat uttalade medgivande
är strängt förbjudet. Copyright ALSTOM Power.

ELCAD ID EE3-1486 Hybrit_SW.pro/9.09.E-0008_Logik_EFF020/243TI564 &EFF020
Datum 2020-05-19 Tid 14:18

FÖR KONSTRUKTION

Signal	Logic	Signal
243 TI572 _MV (0...100°C) TEMPERATURGIVARE SLAMVATTEN/KV	Σ/n → TREND, VALUE	243 TI572 _A01 (0...100°C) TEMPERATURGIVARE SLAMVATTEN/KV TC572/1.A2 353XI320/1.A2
	HI_LIM2 (1: IN>27°C, 0: IN<) → Ton 2s	243 TI572 _MV_H2 HÖG HÖG (27°C) TEMPERATURGIVARE SLAMVATTEN/KV
LARM FRIGIVNING (=1)	Ton 10s → &	243 TI572 _MV_GT_H2 HÖG HÖG (27°C) TEMPERATURGIVARE SLAMVATTEN/KV
	HI_LIM1 (1: IN>24°C, 0: IN<) → Ton 2s	243 TI572 _MV_H1 HÖG (24°C) TEMPERATURGIVARE SLAMVATTEN/KV
	→ &	243 TI572 _MV_GT_H1 HÖG (24°C) TEMPERATURGIVARE SLAMVATTEN/KV
	LO_LIM1 (1: IN<, 0: IN>) → Ton 2s	243 TI572 _MV_L1 LÅG (EJ AKTIV) TEMPERATURGIVARE SLAMVATTEN/KV
	→ &	243 TI572 _MV_LT_L1 LÅG (EJ AKTIV) TEMPERATURGIVARE SLAMVATTEN/KV
	LO_LIM2 (1: IN<, 0: IN>) → Ton 2s	243 TI572 _MV_L2 LÅG LÅG (EJ AKTIV) TEMPERATURGIVARE SLAMVATTEN/KV
	→ &	243 TI572 _MV_LT_L2 LÅG LÅG (EJ AKTIV) TEMPERATURGIVARE SLAMVATTEN/KV
	UTANFÖR MÄTOMRÅDET HÅRDVARUFEL → SIGNAL ÖVERVAKNING	243 TI572 _Err GIVARFEL TEMPERATURGIVARE SLAMVATTEN/KV

RITNINGEN VISAR ENDAST PROCESSFUNKTIONEN
PROGRAMMERAREN MÅSTE ANPASSA LOGIKEN TILL STYRSYSTEMET

04	FÖR PROGRAMMERING	2020-01-16	RIWA	Konstruktör	2019-09-10	OLJO	LOGIKFUNKTIONSSCHEMA TEMPERATURGIVARE TEMP SLAMVATTEN / KV KYLGAS
03	Rev.	2019-12-06	OLJO	Godkänd	2020-01-28	CHSV	
02	Rev.	2019-11-27	OLJO		GASRENING HYBRIT EE3-001486		
Rev ind	Revision	Reg no					
Baserad på		Prd kl					

GE POWER

243TI572

Ansv avd BEE | Rev ind 04 | Språk SWE

243TI572 &EFF020

Blad 1 | Forts

Vi förbehåller oss alla rättigheter till detta dokument
243TI572 &EFF020 / Återgivning, användning eller
avslöjande till tredje part utan vårat uttalade medgivande
är strängt förbjudet. Copyright ALSTOM Power.

ELCAD ID EE3-1486 Hybrit_SW.pro/9.09.E-0008_Logik_EFF020/243TI572 &EFF020
Datum 2020-05-19 Tid 14:18

FÖR KONSTRUKTION

Signal	Logic	Signal

346SV603/1.C2 346 SV603 _SGS DRIFTSVAR STÄNGD
PILOTVENTIL WESP

254 SV606 _SGO DRIFTSVAR ÖPPEN
PILOTVENTIL WESP
346SV603/1.A2

254 SV606 _SGS DRIFTSVAR STÄNGD
PILOTVENTIL WESP

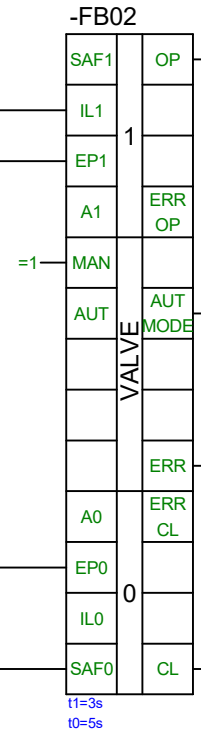

254 SV606 _YVO ORDER ÖPPNA
PILOTVENTIL WESP

254 SV606 _Auto AUTO
PILOTVENTIL WESP

254 SV606 _XM14 SUMMALARM
PILOTVENTIL WESP

254 SV606 _YVS ORDER STÄNG
PILOTVENTIL WESP

RITNINGEN VISAR ENDAST PROCESSFUNKTIONEN
PROGRAMMERAREN MÅSTE ANPASSA LOGIKEN TILL STYRSYSTEMET

05	UPPDATERING EFTER FUNKT.ANALYS	2020-02-04	RIWA	Konstruktör	2019-09-10	OLJO	
04	FÖR PROGRAMMERING	2020-01-16	RIWA	Godkänd	2020-01-28	CHSV	
03	Rev.	2019-12-06	OLJO				
Rev ind	Revision	Reg no					
Baserad på		Prd kl					

GASRENING
HYBRIT
EE3-001486

LOGIKFUNKTIONSSCHEMA
PILOTVENTIL
INERT GAS WESP TOPPGAS

GE POWER

254SV606

Ansv avd BEE | Rev ind 05 | Språk SWE

254SV606 &EFF020

Blad 1
Forts

ELCAD ID EE3-1486 Hybrit_SW.pro/9.09.E-0008_Logik_EFF020/254SV606
Datum 2020-05-19 Tid 14:18

Vi förbehåller oss alla rättigheter till detta dokument
och det däri ingående föremålet. Återgivning, användning eller
avslöjande till tredje part utan vårt uttalade medgivande
är strängt förbjudet. Copyright ALSTOM Power.

FÖR KONSTRUKTION

Signal	Logic	Signal

254 SV607 _SGO DRIFTSVAR ÖPPEN
PILOTVENTIL WESP

254 SV607 _SGS DRIFTSVAR STÄNGD
PILOTVENTIL WESP

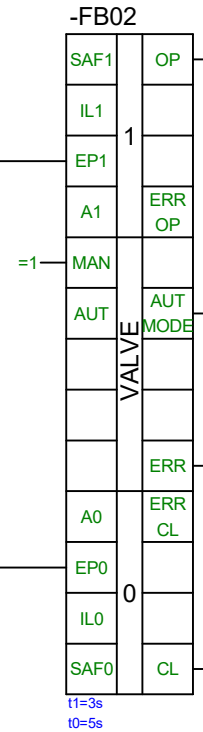

254 SV607 _YVO ORDER ÖPPNA
PILOTVENTIL WESP

254 SV607 _Auto AUTO
PILOTVENTIL WESP

254 SV607 _XM14 SUMMALARM
PILOTVENTIL WESP

254 SV607 _YVS ORDER STÄNG
PILOTVENTIL WESP

RITNINGEN VISAR ENDAST PROCESSFUNKTIONEN
PROGRAMMERAREN MÅSTE ANPASSA LOGIKEN TILL STYRSYSTEMET

Rev ind	Revision		Reg no	
05	UPPDATERING EFTER FUNKT.ANALYS	2020-02-04	RIWA	
04	FÖR PROGRAMMERING	2020-01-16	RIWA	
03	Rev.	2019-12-06	OLJO	
Baserad på			Prd kl	

Konstruktör	2019-09-10	OLJO
Godkänd	2020-01-28	CHSV

GASRENING
HYBRIT
EE3-001486

LOGIKFUNKTIONSSCHEMA
PILOTVENTIL
INERT GAS WESP TOPPGAS

GE POWER

254SV607

Ansv avd BEE | Rev ind 05 | Språk SWE

254SV607 &EFF020

Blad 1
Forts

Vi förbehåller oss alla rättigheter till detta dokument
Kopiering, användning eller
avsiljande till tredje part utan vårat uttalade medgivande
är strängt förbjudet. Copyright ALSTOM Power.

ELCAD ID EE3-1486 Hybrit_SW.pro/9.09.E-0008_Logik_EFF020/254SV607
Datum 2020-05-19 Tid 14:18

FÖR KONSTRUKTION

Signal	Logic	Signal

354SV603/1.A2 354 SV603 _SGO DRIFTSVAR ÖPPEN
PILOTVENTIL WESP

254 SV613 _SGO DRIFTSVAR ÖPPEN
PILOTVENTIL WESP
354SV603/1.A2

254 SV613 _SGS DRIFTSVAR STÄNGD
PILOTVENTIL WESP

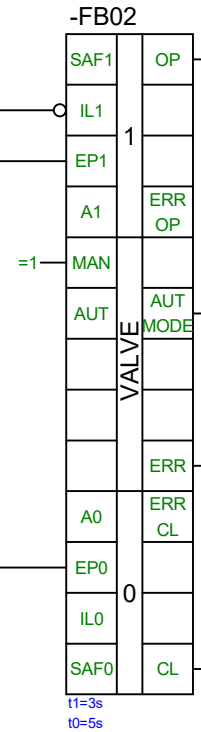

254 SV613 _YVO ORDER ÖPPNA
PILOTVENTIL WESP

254 SV613 _Auto AUTO
PILOTVENTIL WESP

254 SV613 _XM14 SUMMALARM
PILOTVENTIL WESP

254 SV613 _YVS ORDER STÄNG
PILOTVENTIL WESP

RITNINGEN VISAR ENDAST PROCESSFUNKTIONEN
PROGRAMMERAREN MÅSTE ANPASSA LOGIKEN TILL STYRSYSTEMET

04	FÖR PROGRAMMERING	2020-01-16	RIWA	Konstruktör	2019-09-10	OLJO	LOGIKFUNKTIONSSCHEMA		254SV613
03	Rev.	2019-12-06	OLJO	Godkänd	2020-01-28	CHSV	PILOTVENTIL		
02	Rev.	2019-11-27	OLJO		GASRENING		INERT GAS WESP TOPPGAS	Ansv avd BEE / Rev ind 04	Språk SWE
Rev ind	Revision	Reg no			HYBRIT		GE POWER	254SV613 &EFF020	Blad 1
Baserad på		Prd kl			EE3-001486				Forts

Vi förbehåller oss alla rättigheter till detta dokument
254SV613 &EFF020
och dess innehåll. Återgivning, användning eller
avslöjande till tredje part utan vårt uttalade medgivande
är strängt förbjudet. Copyright ALSTOM Power.

ELCAD ID EE3-1486 Hybrit_SW.pro/9.09.E-0008_Logik_EFF020/254SV613
Datum 2020-05-19 Tid 14:18

FÖR KONSTRUKTION

Signal	Logic	Signal

254 SV614 _SGO DRIFTSVAR ÖPPEN
PILOTVENTIL WESP

254 SV614 _SGS DRIFTSVAR STÄNGD
PILOTVENTIL WESP

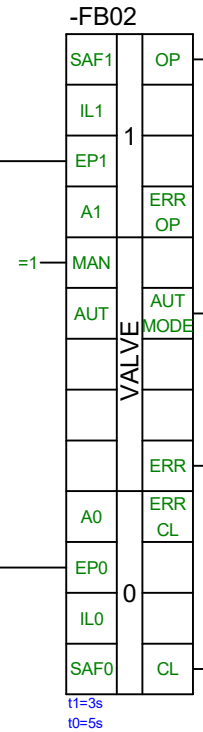

254 SV614 _YVO ORDER ÖPPNA
PILOTVENTIL WESP

254 SV614 _Auto AUTO
PILOTVENTIL WESP

254 SV614 _XM14 SUMMALARM
PILOTVENTIL WESP

254 SV614 _YVS ORDER STÄNG
PILOTVENTIL WESP

RITNINGEN VISAR ENDAST PROCESSFUNKTIONEN
PROGRAMMERAREN MÅSTE ANPASSA LOGIKEN TILL STYRSYSTEMET

Rev ind	Revision		Reg no	
05	UPPDATERING EFTER FUNKT.ANALYS	2020-02-04	RIWA	
04	FÖR PROGRAMMERING	2020-01-16	RIWA	
03	Rev.	2019-12-06	OLJO	
Baserad på			Prd kl	

Konstruktör	2019-09-10	OLJO
Godkänd	2020-01-28	CHSV

GASRENING
HYBRIT
EE3-001486

LOGIKFUNKTIONSSCHEMA
PILOTVENTIL
INERT GAS WESP KYLGAS

GE POWER

254SV614

Ansv avd BEE | Rev ind 05 | Språk SWE

254SV614 &EFF020

Blad 1
Forts

Vi förbehåller oss alla rättigheter till detta dokument
Kopiering, användning eller
avsiljande till tredje part utan vårat uttalade medgivande
är strängt förbjudet. Copyright ALSTOM Power.

ELCAD ID EE3-1486 Hybrit_SW.pro/9.09.E-0008_Logik_EFF020/254SV614 &EFF020
Datum 2020-05-19 Tid 14:18

FÖR KONSTRUKTION

Signal	Logic	Signal
AI323/1.A5 345 AI323 _A01 (2...12) pH GIVARE pH REGLERING	PV	345 AC323 _OutP UTSIGNAL (0...100%) REGULATOR pH SLAMVATTEN TOPPGAS PU102/1.D2
345 AC323 _D01 REGULATOR pH SLAMVATTEN TOPPGAS	MAN, AUT, SP H, SP L, AUT SP, AUT ON, MAX CV, MIN CV, TR CV, TR#	345 AC323 _Auto AUTO REGULATOR pH SLAMVATTEN TOPPGAS KS450/6.D2
EXTERNT BV 2-12	ExtSP	345 AC323 _ActSP AKTUELLT BV REGULATOR pH SLAMVATTEN TOPPGAS
FI322/1.C3 345 FI322 _LO_LIM2 LÅG-LÅG FLÖDESGIVARE pH REGLERING		
PU100/2.A2 345 PU100 _KMS DRIFTSVAR TILL MOTOR SLAMVATTENPUMP 1		345 AC323 _Track TRACK MODE REGULATOR pH SLAMVATTEN TOPPGAS
PU101/2.A2 345 PU101 _KMS DRIFTSVAR TILL MOTOR SLAMVATTENPUMP 2		

-FB04

CONTROLLER

PV, MAN, AUT, SP H, SP L, AUT SP, AUT ON, MAX CV, MIN CV, TR CV, TR#

CV, AUT MODE, ACT. SP, TR MODE

VALUE

VALUE

7 %

100 %

0 %

0 %

Toff 5s

&

CONTR.TYPE=PI (reverse action)
KP=
TN=
TD=

RITNINGEN VISAR ENDAST PROCESSFUNKTIONEN
PROGRAMMERAREN MÅSTE ANPASSA LOGIKEN TILL STYRSYSTEMET

Rev ind	Revision		Reg no
07	UPPDATERING	2020-04-01	RIWA
05	UPPDATERING EFTER FUNKT.ANALYS	2020-02-04	RIWA
04	FÖR PROGRAMMERING	2020-01-16	RIWA

Baserad på | Prd kl

Konstruktör 2019-09-10 OLJO
Godkänd 2020-01-28 CHSV

GASRENING
HYBRIT
EE3-001486

LOGIKFUNKTIONSSCHEMA
REGULATOR
pH SLAMVATTEN TOPPGAS

GE POWER

345AC323

Ansv avd BEE | Rev ind 07 | Språk SWE

345AC323 &EFF020

Blad 1
Forts

Vi förbehåller oss alla rättigheter till detta dokument
Kopiering, utgivning, användning eller
avslöjande till tredje part utan vårt uttalade medgivande
är strängt förbjudet. Copyright ALSTOM Power.

ELCAD ID EE3-1486 Hybrit_SW.pro/9.09.E-0008_Logik_EFF020/345AC323 &EFF020
Datum 2020-05-19 Tid 14:18

FÖR KONSTRUKTION

Signal	Logic	Signal
345 AI323 _MV (2...12) pH GIVARE pH REGLERING	Σ/n → TREND, VALUE	345 AI323 _A01 (2...12) pH GIVARE pH REGLERING AC323/1.A2
	HI_LIM2 (1: IN> 0: IN<) → Ton 2s	345 AI323 _MV_H2 HÖG HÖG (EJ AKTIV) pH GIVARE pH REGLERING
LARM FRIGIVNING (=1)	Ton 10s → &	345 AI323 _MV_GT_H2 HÖG HÖG (EJ AKTIV) pH GIVARE pH REGLERING
	HI_LIM1 (1: IN>10 0: IN<) → Ton 2s	345 AI323 _MV_H1 HÖG (10) pH GIVARE pH REGLERING
	→ &	345 AI323 _MV_GT_H1 HÖG (10) pH GIVARE pH REGLERING
	LO_LIM1 (1: IN<6 0: IN>) → Ton 2s	345 AI323 _MV_L1 LÅG (6) pH GIVARE pH REGLERING
	→ &	345 AI323 _MV_LT_L1 LÅG (6) pH GIVARE pH REGLERING
	LO_LIM2 (1: IN< 0: IN>) → Ton 2s	345 AI323 _MV_L2 LÅG LÅG (EJ AKTIV) pH GIVARE pH REGLERING
	→ &	345 AI323 _MV_LT_L2 LÅG LÅG (EJ AKTIV) pH GIVARE pH REGLERING
	UTANFÖR MÄTOMRÅDET HÅRDVARUFEL → SIGNAL ÖVERVAKNING	345 AI323 _Err GIVARFEL pH GIVARE pH REGLERING

9

9

RITNINGEN VISAR ENDAST PROCESSFUNKTIONEN
PROGRAMMERARE MÅSTE ANPASSA LOGIKEN TILL STYRSYSTEMET

Rev ind	Revision	Reg no	Datum	Signatur	Text
09	UPPDATERING		2020-05-19	RIWA	
07	UPPDATERING		2020-04-01	RIWA	
04	FÖR PROGRAMMERING		2020-01-16	RIWA	

Baserad på | Prd kl

Konstruktör 2019-09-10 OLJO
Godkänd 2020-01-28 CHSV

GASRENING
HYBRIT
EE3-001486

LOGIKFUNKTIONSSCHEMA
pH GIVARE
pH REGLERING

GE POWER

345AI323

Ansv avd BEE | Rev ind 09 | Språk SWE

345AI323 &EFF020

Blad 1
Forts

Vi förbehåller oss alla rättigheter till detta dokument
Kopiering, återgivning, användning eller
avslöjande till tredje part utan vårt uttalade medgivande
är strängt förbjudet. Copyright ALSTOM Power.

ELCAD ID EE3-1486 Hybrit_SW.pro/9.09.E-0008_Logik_EFF020/345AI323 &EFF020
Datum 2020-05-19 Tid 14:18

FÖR KONSTRUKTION

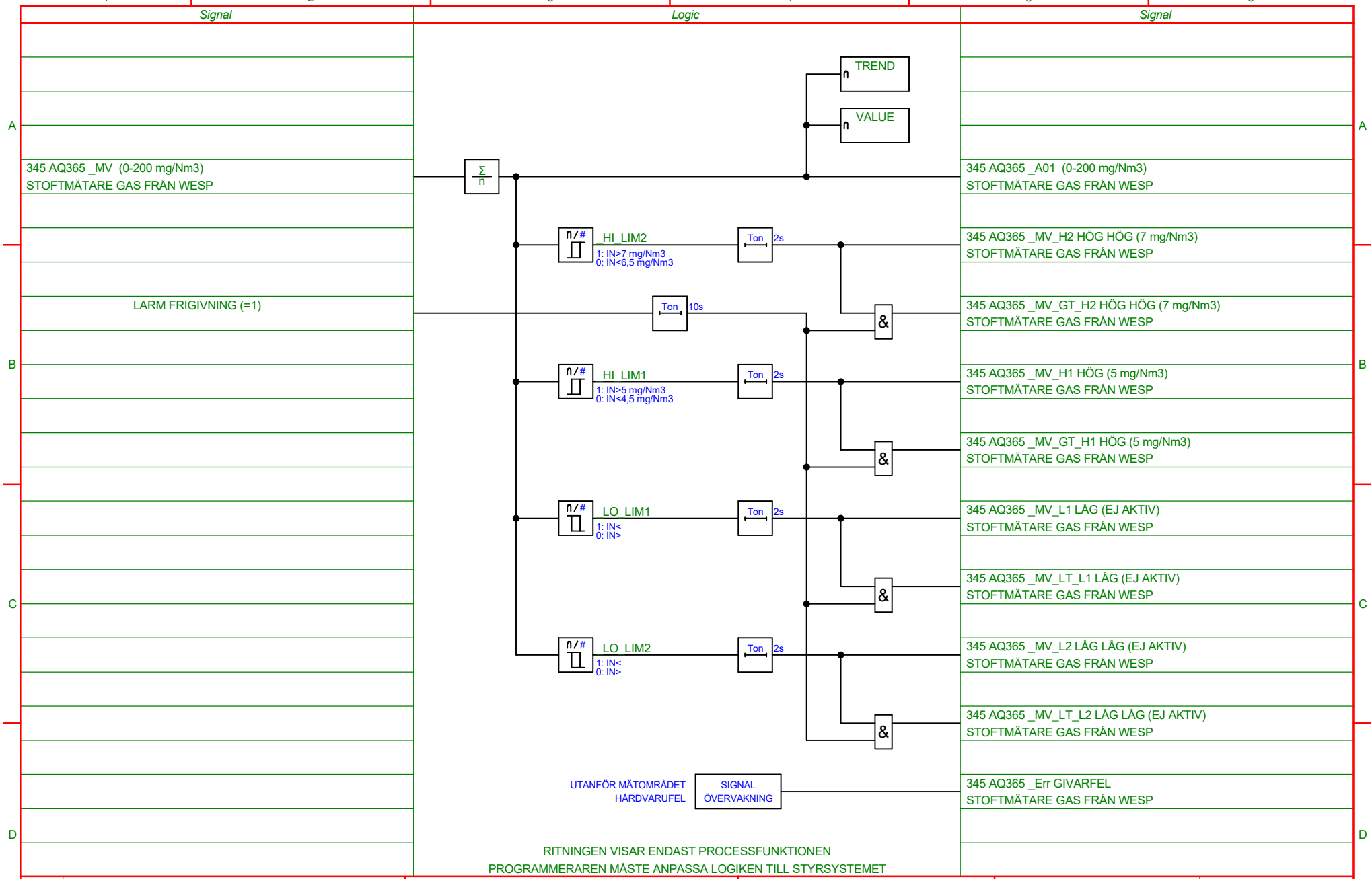

RITNINGEN VISAR ENDAST PROCESSFUNKTIONEN
PROGRAMMERAREN MÅSTE ANPASSA LOGIKEN TILL STYRSYSTEMET

07	UPPDATERING	2020-04-01	RIWA	Konstruktör	2019-09-10	OLJO	LOGIKFUNKTIONSSCHEMA	345AQ365	
04	FÖR PROGRAMMERING	2020-01-16	RIWA	Godkänd	2020-01-28	CHSV	STOFTMÄTARE		
03	Rev.	2019-12-06	OLJO	GASRENING			STOFT GAS FRÅN WESP	Ansv avd BEE	Rev ind 07	Språk SWE
Rev ind	Revision	Reg no		HYBRIT			GE POWER	345AQ365 &EFF020	Blad 1
Baserad på		Prd kl		EE3-001486					Forts

Vi förbehåller oss alla rättigheter till detta dokument
och dess innehåll. Utlämnande, mångfaldigande, utnyttjande eller
avslöjande till tredje part utan vårt uttalade medgivande
är strängt förbjudet. Copyright ALSTOM Power.

ELCAD ID EE3-1486 Hybrit_SW.pro/9.09.E-0008_Logik_EFF020/345AQ365 &EFF020
Datum 2020-05-19 Tid 14:18

FÖR KONSTRUKTION

Signal	Logic	Signal
345 AZ362 _MV (0-21 %) GASGIVARE O2 GAS FRÅN WESP	Σ/n → TREND, VALUE	345 AZ362 _A01 (0-21 %) GASGIVARE O2 GAS FRÅN WESP
	HI_LIM2 (1: IN>1,25% 0: IN<) → Ton 2s	345 AZ362 _MV_H2 HÖG HÖG (1,25%) GASGIVARE O2 GAS FRÅN WESP EC015B/1.D2 _SIGNALUTB/2.B2
LARM FRIGIVNING (=1)	Ton 10s → &	345 AZ362 _MV_GT_H2 HÖG HÖG (1,25%) GASGIVARE O2 GAS FRÅN WESP
	HI_LIM1 (1: IN>1,0% 0: IN<) → Ton 2s	345 AZ362 _MV_H1 HÖG (1,0%) GASGIVARE O2 GAS FRÅN WESP EC015/1.A2 EC015B/1.D2
	→ &	345 AZ362 _MV_GT_H1 HÖG (1,0%) GASGIVARE O2 GAS FRÅN WESP
	LO_LIM1 (1: IN< 0: IN>) → Ton 2s	345 AZ362 _MV_L1 LÅG (EJ AKTIV) GASGIVARE O2 GAS FRÅN WESP
	→ &	345 AZ362 _MV_LT_L1 LÅG (EJ AKTIV) GASGIVARE O2 GAS FRÅN WESP
	LO_LIM2 (1: IN< 0: IN>) → Ton 2s	345 AZ362 _MV_L2 LÅG LÅG (EJ AKTIV) GASGIVARE O2 GAS FRÅN WESP
AZ362B/1.C5 345.0 AZ362B _MV_L2 LÅG LÅG (15%) SIGNALKVALITET O2 GAS FRÅN WESP AZ362B/1.D5 345.0 AZ362B _Err GIVARFEL SIGNALKVALITET O2 GAS FRÅN WESP	≥1	
	→ &	345 AZ362 _MV_LT_L2 LÅG LÅG (EJ AKTIV) GASGIVARE O2 GAS FRÅN WESP
	UTANFÖR MÄTOMRÅDET HÅRDVARUFEL → SIGNAL ÖVERVAKNING	345 AZ362 _Err GIVARFEL GASGIVARE O2 GAS FRÅN WESP

NOTERA! SIL1 KLASSAD

RITNINGEN VISAR ENDAST PROCESSFUNKTIONEN
PROGRAMMERAREN MÅSTE ANPASSA LOGIKEN TILL STYRSYSTEMET

Rev ind	Revision		Reg no
07	UPPDATERING	2020-04-01	RIWA
05	UPPDATERING EFTER FUNKT.ANALYS	2020-02-04	RIWA
04	FÖR PROGRAMMERING	2020-01-16	RIWA

Baserad på | Prd kl

Konstruktör 2019-09-10 OLJO
Godkänd 2020-01-28 CHSV

GASRENING
HYBRIT
EE3-001486

LOGIKFUNKTIONSSCHEMA
GASGIVARE O2
GAS FRÅN WESP

GE POWER

345AZ362

Ansv avd BEE | Rev ind 07 | Språk SWE

345AZ362 &EFF020

Blad 1
Forts

Vi förbehåller oss alla rättigheter till detta dokument
och innehållet däri. Mångfaldigande, utgivning, användning eller
avslöjande till tredje part utan vårt uttalade medgivande
är strängt förbjudet. Copyright ALSTOM Power.

ELCAD ID EE3-1486 Hybrit_SW.pro/9.09.E-0008_Logik_EFF020/345AZ362&EFF020
Datum 2020-05-19 Tid 14:18

FÖR KONSTRUKTION

Signal	Logic	Signal
345.0 AZ362B _MV (0-100 %) SIGNALKVALITET O2 GAS FRÅN WESP	NOTERA! SIL1 KLASSAD Σ/n TREND VALUE	345.0 AZ362B _A01 (0-100 %) SIGNALKVALITET O2 GAS FRÅN WESP
	HI_LIM2 (1: IN> 0: IN<) → Ton 2s	345.0 AZ362B _MV_H2 HÖG HÖG (EJ AKTIV) SIGNALKVALITET O2 GAS FRÅN WESP
LARM FRIGIVNING (=1)	Ton 10s → &	345.0 AZ362B _MV_GT_H2 HÖG HÖG (EJ AKTIV) SIGNALKVALITET O2 GAS FRÅN WESP
	HI_LIM1 (1: IN> 0: IN<) → Ton 2s	345.0 AZ362B _MV_H1 HÖG (EJ AKTIV) SIGNALKVALITET O2 GAS FRÅN WESP
	&	345.0 AZ362B _MV_GT_H1 HÖG (EJ AKTIV) SIGNALKVALITET O2 GAS FRÅN WESP
	LO_LIM1 (1: IN<25% 0: IN>) → Ton 2s	345.0 AZ362B _MV_L1 LÅG (25%) SIGNALKVALITET O2 GAS FRÅN WESP
	&	345.0 AZ362B _MV_LT_L1 LÅG (25%) SIGNALKVALITET O2 GAS FRÅN WESP
	LO_LIM2 (1: IN<15% 0: IN>) → Ton 2s	345.0 AZ362B _MV_L2 LÅG LÅG (15%) SIGNALKVALITET O2 GAS FRÅN WESP *_SIGNALUTB/2.B2 AZ362/1.C2*
	&	345.0 AZ362B _MV_LT_L2 LÅG LÅG (15%) SIGNALKVALITET O2 GAS FRÅN WESP
	UTANFÖR MÄTOMRÅDET HÅRDVARUFEL SIGNAL ÖVERVAKNING	345.0 AZ362B _Err GIVARFEL SIGNALKVALITET O2 GAS FRÅN WESP *AZ362/1.D2*

RITNINGEN VISAR ENDAST PROCESSFUNKTIONEN
PROGRAMMERAREN MÅSTE ANPASSA LOGIKEN TILL STYRSYSTEMET

Vi förbehåller oss alla rättigheter till detta dokument
och innehållet därpå. Utgivning, användning eller
avslöjande till tredje part utan vårt uttalade medgivande
är strängt förbjudet. Copyright ALSTOM Power.

ELCAD ID EE3-1486 Hybrit_SW.pro/9.09.E-0008_Logik_EFF020/345AZ362B.sch
Datum 2020-05-19 Tid 14:18

Rev ind	Revision	Reg no	Prd kl
05	UPPDATERING EFTER FUNKT.ANALYS	2020-02-04	RIWA
04	FÖR PROGRAMMERING	2020-01-16	RIWA

Baserad på

Konstruktör	2019-09-10	OLJO
Godkänd	2020-01-28	CHSV

GASRENING
HYBRIT
EE3-001486

LOGIKFUNKTIONSSCHEMA
SIGNALKVALITET GASGIVARE O2
GAS FRÅN WESP

GE POWER

345AZ362B

Ansv avd BEE | Rev ind 05 | Språk SWE

345AZ362B &EFF020

Blad 1
Forts

FÖR KONSTRUKTION

(C) COPYRIGHT 20xx General Electric Company (USA)
All rights reserved. The information herein is Proprietary and Technically Exclusive content of the General Electric Company and/or its legitimate affiliates.

Signal	Logic	Signal

Notera! SIL-Klassade kontaktorer slås till via säkerhetskrets
Notera! SIL-Klassade kontaktorer slås från av nödstopp via signalutbyte
- eller O2 >1,25% (HH), - eller signalkvalitet O2 <15% (LL)

_SIGNALUTB/1.A2 346 PU101 _KMS DRIFTSVAR TILL (SIGNALUTBYTE)
KOMPRESSOR TOPPGAS

AZ362/1.B5 345 AZ362 _MV_H1 HÖG (1,0%)
GASGIVARE O2 GAS FRÅN WESP

PI350/1.C5 345 PI350 _MV_L2 LÅG LÅG (5,0 bar(g))
TRYCKGIVARE WESP

TI352/1.A5 345 TI352 _A01 (0...100°C)
TEMPERATURGIVARE WESP

START FROM DCS OPERATÖR (HMI)

KS450/15.B4 345 KS450 _S05 STEG 5
SEKVENS TOPPGAS

LI354/1.C5 345 LI354 _MV_L1 LÅG (30%)
NIVÅGIVARE WESP

LI355/1.C5 345 LI355 _MV_L1 LÅG (30%)
NIVÅGIVARE WESP

LI356/1.C5 345 LI356 _MV_L1 LÅG (30%)
NIVÅGIVARE WESP

LI354/1.B5 345 LI354 _MV_H1 HÖG (80%)
NIVÅGIVARE WESP

LI355/1.B5 345 LI355 _MV_H1 HÖG (80%)
NIVÅGIVARE WESP

LI356/1.B5 345 LI356 _MV_H1 HÖG (80%)
NIVÅGIVARE WESP

_SIGNALUTB/2.A5 308 ZH30x NÖDSTOPP

STOP FROM DCS OPERATÖR (HMI)

346SV603/1.A2 346 SV603 _SGO DRIFTSVAR ÖPPEN
PILOTVENTIL WESP

EC015B/1.C2 345 EC015B _STA3DO JORDKOPPLARE TILL (JORDAD)
SIR-ENHET ELFILTER

EC015B/1.D5 345 EC015B _KM ORDER JORDKOPPL TILL (JORDAD)
SIR-ENHET ELFILTER

TI352/1.C5 345 TI352 _MV_LT_L1 (50°C) 9
TEMPERATURGIVARE WESP

345 EC015 _IND1DO TILL
SIR-ENHET ELFILTER

KS450/5.C2 KS450/15.B2
KONTAKTORSVAR FRÅN SÄKERHETSSYSTEM

345 EC015 XB31 DRIFTSVAR TILL KONTAKTOR 1

345 EC015 XB41 DRIFTSVAR TILL KONTAKTOR 2

KS450/51.B4 345 KS450 _S51 STEG 51
SEKVENS TOPPGAS

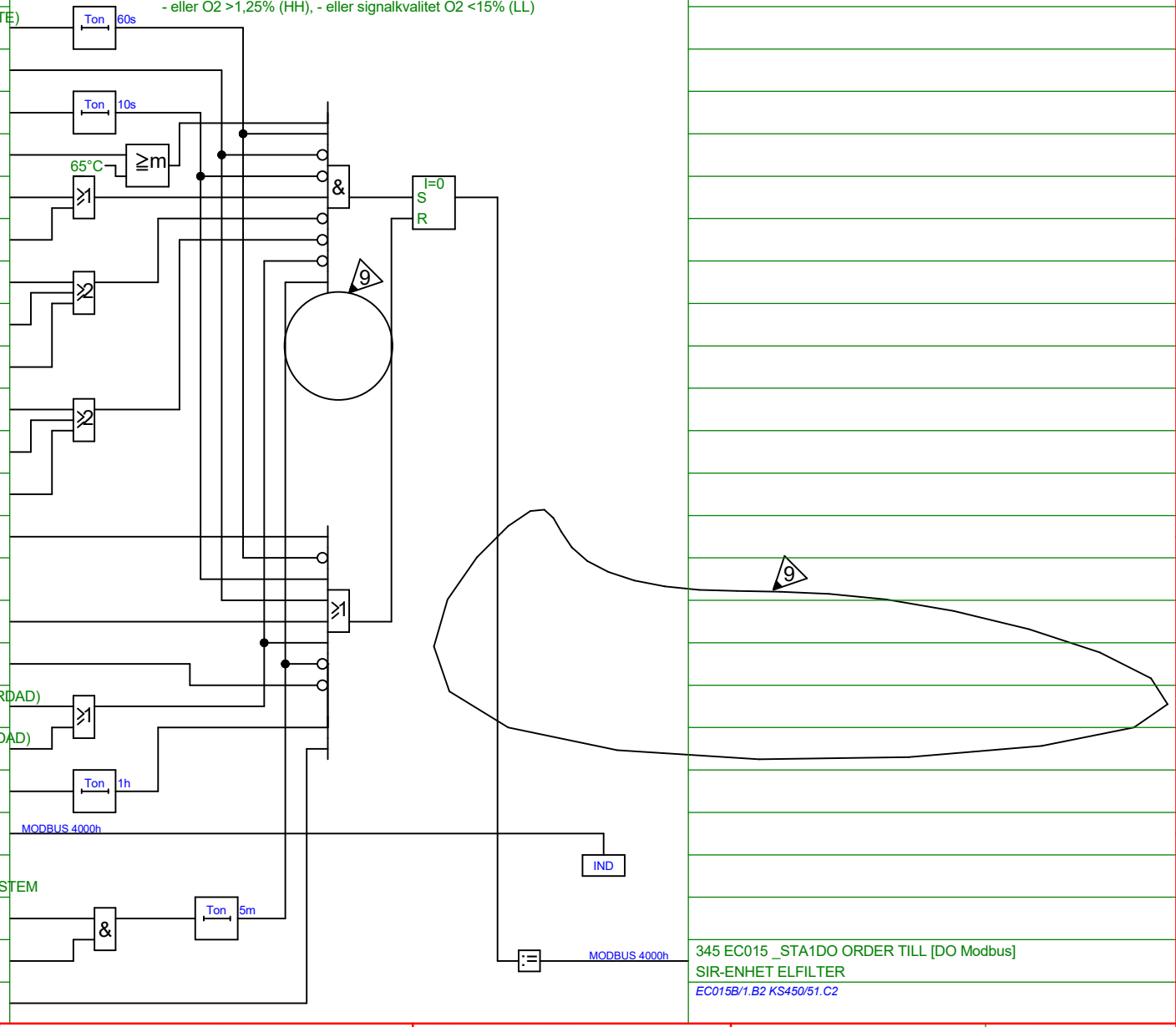

Rev ind	Revision		Reg no	Konstruktör	2019-09-10	OLJO	LOGIKFUNKTIONSSCHEMA	345EC015
09	UPPDATERING	2020-05-19	RIWA	Godkänd	2020-01-28	CHSV	SIR-UNIT	
08	UPPDATERING FAT	2020-04-15	RIWA				ESP	Ansv avd BEE / Rev ind 09 / Språk SWE
07	UPPDATERING	2020-04-01	RIWA		GASRENING		GE POWER	345EC015 &EFF020
Baserad på			Prd kl		HYBRIT			Blad 1 / Forts 2
					EE3-001486			

ELCAD ID EE3-1486 Hybrit_SW.pro/9.09.E-0008_Logik_EFF020/345EC015 &EFF020
Datum 2020-05-19 Tid 14:18

FÖR KONSTRUKTION

(C) COPYRIGHT 20xx General Electric Company (USA)
All rights reserved. The information herein is Proprietary and Technically Exclusive content of the General Electric Company and/or its legitimate affiliates.

Signal	Logic	Signal
345 EC015 _XP01 0-999,9 kV [AI Modbus SIR4] SIR-ENHET ELFILTER	MODBUS 01Bh → TREND *) / VALUE 0-85 kV RANGE	
345 EC015 _XP02 0-9999 mA [AI Modbus SIR4] SIR-ENHET ELFILTER	MODBUS 01Ch → TREND *) / VALUE 0-2100 mA RANGE	
345 EC015 _XP03 0-999 överslag/min [AI Modbus SIR4] SIR-ENHET ELFILTER	MODBUS 01Eh RANGE: 0-999 → TREND *) / VALUE 0-999 SPM RANGE	
	*) TO SAME TREND DIAGRAM	
345 EC015 _SLM1 SUMMALARM SIR-ENHET ELFILTER	MODBUS 0000h → ALARM	
	MODBUS 4008h → RESET OP	345 EC015 _NLS1DO ÅTERSTÄLL SUMMALARM RESET ALARM SIR-ENHET ELFILTER

04	FÖR PROGRAMMERING	2020-01-16	RIWA	Konstruktör	2019-09-10	OLJO	LOGIKFUNKTIONSSCHEMA		345EC015
03	Rev.	2019-12-06	OLJO	Godkänd	2020-01-28	CHSV	SIR-UNIT		
02	Rev.	2019-11-27	OLJO		GASRENING		ESP	Ansv avd BEE / Rev ind 04	Språk SWE
Rev ind	Revision	Reg no			HYBRIT		GE POWER	345EC015 &EFF020	Blad 2
Baserad på		Prd kl			EE3-001486				Forts 3

ELCAD ID EE3-1486 Hybrit_SW.pro/9.09.E-0008_Logik_EFF020/345EC015 &EFF020/2
Datum 2020-05-19 Tid 14:18

FÖR KONSTRUKTION

(C) COPYRIGHT 20xx General Electric Company (USA)
All rights reserved. The information herein is Proprietary and Technically Exclusive content of the General Electric Company and/or its legitimate affiliates.

Signal	Logic	Signal

345 EC015 _XI2 CURR. LIMITER [AI Modbus SIR4]
SIR-ENHET ELFILTER

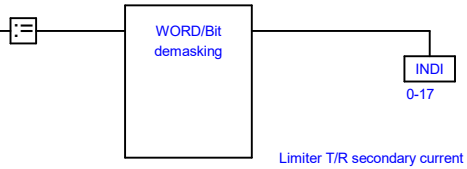

Limiter T/R secondary current

0=Off
1=None
2=Average current
3=Primary current (not used)
4=Voltage peak
5=Modulation
6=Spark
7=PCR
8=OpOpt
9=Pulse current (not used)
10=EPOQ
11=VIcurve
12=(not used)
13=Arc
14=Pulse width
15=Temperature
16=Voltage
17=Duty cycle

Rev ind	Revision	Reg no	Konstruktör	2019-09-10	OLJO
04	FÖR PROGRAMMERING	2020-01-16 RIWA	Godkänd	2020-01-28	CHSV
03	Rev.	2019-12-06 OLJO			
02	Rev.	2019-11-27 OLJO			
Baserad på		Prd kl			

GASRENING
HYBRIT
EE3-001486

LOGIKFUNKTIONSSCHEMA
SIR-UNIT
ESP

GE POWER

345EC015

Ansv avd BEE | Rev ind 04 | Språk SWE

345EC015 &EFF020

Blad 3
Forts 4

ELCAD ID EE3-1486 Hybrit_SW.pro/9.09.E-0008_Logik_EFF020/345EC015 &EFF020/3
Datum 2020-05-19 Tid 14:18

FÖR KONSTRUKTION

(C) COPYRIGHT 20xx General Electric Company (USA)
All rights reserved. The information herein is Proprietary and Technically Exclusive content of the General Electric Company and/or its legitimate affiliates.

Signal	Logic	Signal

345 EC015 _XI3 OPN MODE [AI Modbus SIR4]
SIR-ENHET ELFILTER

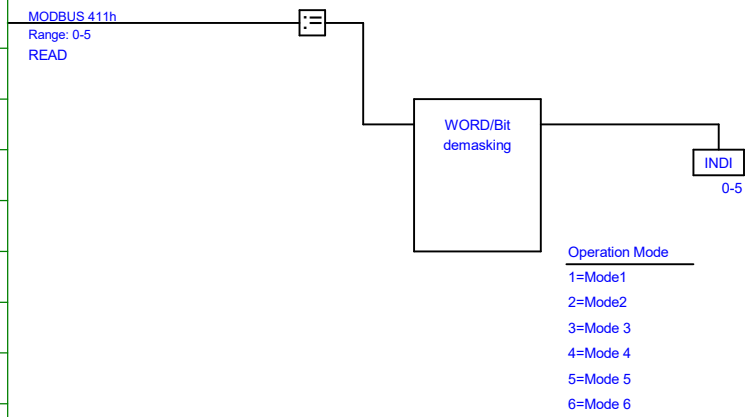

Mode 1-5 Valbart från HMI
Mode 6 blir Watchdog

06	UPPDATERING	2020-03-19	RIWA	Konstruktör	2019-09-10	OLJO	LOGIKFUNKTIONSSCHEMA			345EC015	
04	FÖR PROGRAMMERING	2020-01-16	RIWA	Godkänd	2020-01-28	CHSV	SIR-UNIT				
03	Rev.	2019-12-06	OLJO		GASRENING		ESP	Ansv avd	BEE	Rev ind 06	Språk SWE
Rev ind	Revision	Reg no			HYBRIT		GE POWER	345EC015 &EFF020			Blad 4
Baserad på		Prd kl			EE3-001486						Forts

ELCAD ID EE3-1486 Hybrit_SW.pro/9.09.E-0008_Logik_EFF020/345EC015 &EFF020/4
Datum 2020-05-19 Tid 14:18

FÖR KONSTRUKTION

(C) COPYRIGHT 20xx General Electric Company (USA)
All rights reserved. The information herein is Proprietary and Technically Exclusive content of the General Electric Company and/or its legitimate affiliates.

Signal	Logic	Signal

EC015/1.D5 345 EC015 _STA1DO ORDER TILL [DO Modbus]
SIR-ENHET ELFILTER

345 EC015B _STA3DS JORDKOPPLARE FRÅN (EJ JORDAD)
SIR-ENHET ELFILTER

KS450/51.C4 345 KS450 _S52 STEG 52
SEKVENS TOPPGAS

345 EC015B _FELS STÄLLVERKSFEL JORDKOPPL
SIR-ENHET ELFILTER

345 EC015B _STA3DO JORDKOPPLARE TILL (JORDAD)
SIR-ENHET ELFILTER
EC015/1.C2 KS450/51.C2

AZ362/1.B5 345 AZ362 _MV_H1 HÖG (1,0%)
GASGIVARE O2 GAS FRÅN WESP

AZ362/1.B5 345 AZ362 _MV_H2 HÖG HÖG (1,25%)
GASGIVARE O2 GAS FRÅN WESP

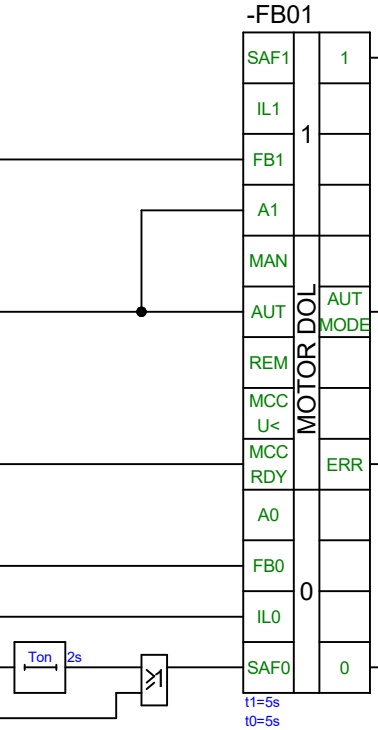

345 EC015B _KMF ORDER JORDKOPPL FRÅN (EJ JORDAD)
SIR-ENHET ELFILTER
KS450/2.C2

345 EC015B _Auto JORDKOPPLARE AUTO
SIR-ENHET ELFILTER
KS450/2.C2

345 EC015B _XM14 JORDKOPPLARE SUMMAFEL
SIR-ENHET ELFILTER

345 EC015B _KM ORDER JORDKOPPL TILL (JORDAD)
SIR-ENHET ELFILTER
EC015/1.C2

RITNINGEN VISAR ENDAST PROCESSFUNKTIONEN
PROGRAMMERAREN MÅSTE ANPASSA LOGIKEN TILL STYRSYSTEMET

08	UPPDATERING FAT	2020-04-15	RIWA	Konstruktör	2019-09-10	OLJO	
07	UPPDATERING	2020-04-01	RIWA	Godkänd	2020-01-28	CHSV	
05	UPPDATERING EFTER FUNKT.ANALYS	2020-02-04	RIWA				
Rev ind	Revision	Reg no					
Baserad på		Prd kl					

GASRENING
HYBRIT
EE3-001486

LOGIKFUNKTIONSSCHEMA
SIR-UNIT
ESP JORDKOPPLARE

GE POWER

345EC015B

Ansv avd BEE | Rev ind 08 | Språk SWE

345EC015B &EFF020

Blad 1
Forts

ELCAD ID EE3-1486 Hybrit_SW.pro/9.09.E-0008_Logik_EFF020/345EC015B &EFF020/1
Datum 2020-05-19 Tid 14:18

FÖR KONSTRUKTION

(C) COPYRIGHT 20xx General Electric Company (USA)
All rights reserved. The information herein is Proprietary and Technically Exclusive content of the General Electric Company and/or its legitimate affiliates.

Signal	Logic	Signal

345 EC015C _IND4D VÄRMARE TILL
SIR-ENHET ELFILTER

353_SIGNALUTB/2.A2 232 TI328 _MV (SIGNALUTBYTE)
UTETEMPERATUR

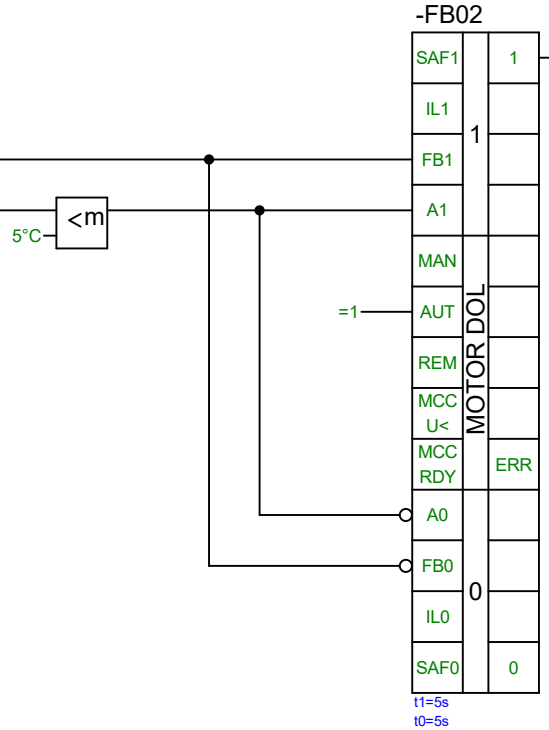

345 EC015C _STA4 ORDER TILL VÄRMARE
SIR-ENHET ELFILTER

RITNINGEN VISAR ENDAST PROCESSFUNKTIONEN
PROGRAMMERAREN MÅSTE ANPASSA LOGIKEN TILL STYRSYSTEMET

Rev ind	Revision		Reg no		
07	UPPDATERING	2020-04-01	RIWA	Konstruktör	2019-09-10	OLJO
04	FÖR PROGRAMMERING	2020-01-16	RIWA	Godkänd	2020-01-28	CHSV
03	Rev.	2019-12-06	OLJO			
Baserad på			Prd kl			

GASRENING
HYBRIT
EE3-001486

LOGIKFUNKTIONSSCHEMA
SIR-UNIT
ESP VÄRMARE JORDKOPPLARE

GE POWER

345EC015C

Ansv avd BEE | Rev ind 07 | Språk SWE

345EC015C &EFF020

Blad 1
Forts

ELCAD ID EE3-1486 Hybrit_SW.pro/9.09.E-0008_Logik_EFF020/345EC015C &EFF020
Datum 2020-05-19 Tid 14:18

FÖR KONSTRUKTION

Signal	Logic	Signal
FI327/1.A5 345 FI327 _A01 (0...3 m3/h) FLÖDESGIVARE SLAMVATTEN/KV	PV	345 FC327 _OutP UTSIGNAL (0...100%) REGULATOR FLÖDE AVBLÖDNING SLAMVATTEN RV567/1.A2
	MAN	
	AUT	345 FC327 _Auto AUTO REGULATOR FLÖDE AVBLÖDNING SLAMVATTEN KS450/6.B2
	SP H	
	SP L	345 FC327 _ActSP AKTUELLT BV REGULATOR FLÖDE AVBLÖDNING SLAMVATTEN
EXTERNT BV 0-3m3/h	ExtSP → AUT SP	
	AUT ON	
	100 % → MAX CV	
	0 % → MIN CV	
	0 % → TR CV	
SV566/1.A2 345 SV566 _SGO DRIFTSVAR ÖPPEN PILOTVENTIL SLAMVATTEN/KV FN104/1.A2 345 FN104 _KMS DRIFTSVAR TILL MOTOR UTSUGNINGSFLÄKT	& → TR#	345 FC327 _Track TRACK MODE REGULATOR FLÖDE AVBLÖDNING SLAMVATTEN

-FB04

CONTROLLER: PV, MAN, AUT, SP H, SP L, AUT SP, AUT ON, MAX CV, MIN CV, TR CV, TR# | CV, AUT MODE, ACT. SP, TR MODE

VALUE → CV

VALUE → ACT. SP

CONTR.TYPE=PI (Reverse action)
KP=
TN=
TD=

RITNINGEN VISAR ENDAST PROCESSFUNKTIONEN
PROGRAMMERAREN MÅSTE ANPASSA LOGIKEN TILL STYRSYSTEMET

Rev ind	Revision	Datum	Av
05	UPPDATERING EFTER FUNKT.ANALYS	2020-02-04	RIWA
04	FÖR PROGRAMMERING	2020-01-16	RIWA
03	Rev.	2019-12-06	OLJO

Baserad på | Reg no | Prd kl

Konstruktör 2019-09-10 OLJO
Godkänd 2020-01-28 CHSV

GASRENING
HYBRIT
EE3-001486

LOGIKFUNKTIONSSCHEMA
REGULATOR
FLÖDE AVBLÖDNING SLAMVATTEN

GE POWER

345FC327

Ansv avd BEE | Rev ind 05 | Språk SWE

345FC327 &EFF020

Blad 1
Forts

Vi förbehåller oss alla rättigheter till detta dokument
Copyright 2020 ALSTOM Power.
Mångfaldigande, utgivning, användning eller
avslöjande till tredje part utan vårt uttalade medgivande
är strängt förbjudet. Copyright ALSTOM Power.

ELCAD ID EE3-1486 Hybrit_SW.pro/9.09.E-0008_Logik_EFF020/345FC327 Rev 05
Datum 2020-05-19 Tid 14:18

FÖR KONSTRUKTION

Signal	Logic	Signal
345 FI305 _MV (0...15 m3/h) FLÖDESGIVARE SPRAY KYLNING/FÖRQUENCHER DYSA	Σ/n → TREND, VALUE	345 FI305 _A01 (0...15 m3/h) FLÖDESGIVARE SPRAY KYLNING/FÖRQUENCHER DYSA
	n/# HI_LIM2 (1: IN> 0: IN<) → Ton 2s	345 FI305 _MV_H2 HÖG HÖG (EJ AKTIV) FLÖDESGIVARE SPRAY KYLNING/FÖRQUENCHER DYSA
PU100/2.A2 345 PU100 _KMS DRIFTSVAR TILL MOTOR SLAMVATTENPUMP 1 PU101/2.A2 345 PU101 _KMS DRIFTSVAR TILL MOTOR SLAMVATTENPUMP 2	≥1 → Ton 10s → &	345 FI305 _MV_GT_H2 HÖG HÖG (EJ AKTIV) FLÖDESGIVARE SPRAY KYLNING/FÖRQUENCHER DYSA
	n/# HI_LIM1 (1: IN> 0: IN<) → Ton 2s	345 FI305 _MV_H1 HÖG (EJ AKTIV) FLÖDESGIVARE SPRAY KYLNING/FÖRQUENCHER DYSA
	→ &	345 FI305 _MV_GT_H1 HÖG (EJ AKTIV) FLÖDESGIVARE SPRAY KYLNING/FÖRQUENCHER DYSA
	n/# LO_LIM1 (1: IN<8 m3/h 0: IN>) → Ton 2s	345 FI305 _MV_L1 LÅG (8m3/h) FLÖDESGIVARE SPRAY KYLNING/FÖRQUENCHER DYSA
	→ &	345 FI305 _MV_LT_L1 LÅG (8m3/h) FLÖDESGIVARE SPRAY KYLNING/FÖRQUENCHER DYSA
	n/# LO_LIM2 (1: IN<6 m3/h 0: IN>) → Ton 2s	345 FI305 _MV_L2 LÅG LÅG (6 m3/h) FLÖDESGIVARE SPRAY KYLNING/FÖRQUENCHER DYSA _SIGNALUTB/1.D2
	→ &	345 FI305 _MV_LT_L2 LÅG LÅG (6 m3/h) FLÖDESGIVARE SPRAY KYLNING/FÖRQUENCHER DYSA
	UTANFÖR MÄTOMRÅDET HÅRDVARUFEL → SIGNAL ÖVERVAKNING	345 FI305 _Err GIVARFEL FLÖDESGIVARE SPRAY KYLNING/FÖRQUENCHER DYSA

NOTERA! SIL2 - FUNKTIONEN SKALL PLACERAS I SÄKERHETSSYSTEMET

RITNINGEN VISAR ENDAST PROCESSFUNKTIONEN
PROGRAMMERARENA MÅSTE ANPASSA LOGIKEN TILL STYRSYSTEMET

08	UPPDATERING FAT	2020-04-15	RIWA	Konstruktör 2019-09-10	OLJO
06	UPPDATERING	2020-03-19	RIWA	Godkänd 2020-01-28	CHSV
04	FÖR PROGRAMMERING	2020-01-16	RIWA		
Rev ind	Revision	Reg no			
Baserad på		Prd kl			

GASRENING
HYBRIT
EE3-001486

LOGIKFUNKTIONSSCHEMA
FLÖDESGIVARE
FLÖDE SPRAY KYLNING/FÖRQUENCHER DYSA

GE POWER

345FI305

Ansv avd BEE | Rev ind 08 | Språk SWE

345FI305 &EFF020

Blad 1
Forts

Vi förbehåller oss alla rättigheter till detta dokument
och innehållet därpå. Återgivning, användning eller
avslöjande till tredje part utan vårt uttalade medgivande
är strängt förbjudet. Copyright ALSTOM Power.

ELCAD ID EE3-1486 Hybrit_SW.pro/9.09.E-0008_Logik_EFF020/345FI305 (0020)
Datum 2020-05-19 Tid 14:18

FÖR KONSTRUKTION

Signal	Logic	Signal
345 FI322 _MV (0...250 L/h) FLÖDESGIVARE pH REGLERING	Σ/n → TREND, VALUE	345 FI322 _A01 (0...250 L/h) FLÖDESGIVARE pH REGLERING
	n/# HI_LIM2 (1: IN> 0: IN<) → Ton 2s	345 FI322 _MV_H2 HÖG HÖG (EJ AKTIV) FLÖDESGIVARE pH REGLERING
PU100/2.A2 345 PU100 _KMS DRIFTSVAR TILL MOTOR SLAMVATTENPUMP 1 PU101/2.A2 345 PU101 _KMS DRIFTSVAR TILL MOTOR SLAMVATTENPUMP 2	≥1 → Ton 10s → &	345 FI322 _MV_GT_H2 HÖG HÖG (EJ AKTIV) FLÖDESGIVARE pH REGLERING
	n/# HI_LIM1 (1: IN> 0: IN<) → Ton 2s	345 FI322 _MV_H1 HÖG (EJ AKTIV) FLÖDESGIVARE pH REGLERING
	→ &	345 FI322 _MV_GT_H1 HÖG (EJ AKTIV) FLÖDESGIVARE pH REGLERING
	n/# LO_LIM1 (1: IN<50 l/h 0: IN>) → Ton 2s	345 FI322 _MV_L1 LÅG (50 l/h) FLÖDESGIVARE pH REGLERING
	→ &	345 FI322 _MV_LT_L1 LÅG (50 l/h) FLÖDESGIVARE pH REGLERING
	n/# LO_LIM2 (1: IN<30 l/h 0: IN>) → Ton 2s	345 FI322 _MV_L2 LÅG LÅG (30 l/h) FLÖDESGIVARE pH REGLERING
	→ &	345 FI322 _MV_LT_L2 LÅG LÅG (30 l/h) FLÖDESGIVARE pH REGLERING
	UTANFÖR MÄTOMRÅDET HÅRDVARUFEL → SIGNAL ÖVERVAKNING	345 FI322 _Err GIVARFEL FLÖDESGIVARE pH REGLERING

RITNINGEN VISAR ENDAST PROCESSFUNKTIONEN
PROGRAMMERAREN MÅSTE ANPASSA LOGIKEN TILL STYRSYSTEMET

Rev ind	Revision	Datum	Av
05	UPPDATERING EFTER FUNKT.ANALYS	2020-02-04	RIWA
04	FÖR PROGRAMMERING	2020-01-16	RIWA
03	Rev.	2019-12-06	OLJO

Reg no
Baserad på
Prd kl

Konstruktör 2019-09-10 OLJO
Godkänd 2020-01-28 CHSV

GASRENING
HYBRIT
EE3-001486

LOGIKFUNKTIONSSCHEMA
FLÖDESGIVARE
FLÖDE pH REGLERING

GE POWER

345FI322

Ansv avd BEE
Rev ind 05
Språk SWE
Blad 1
Forts

345FI322 &EFF020

Vi förbehåller oss alla rättigheter till detta dokument
Kopiering, utgivning, användning eller
avslöjande till tredje part utan vårt uttalade medgivande
är strängt förbjudet. Copyright ALSTOM Power.

ELCAD ID EE3-1486 Hybrit_SW.pro/9.09.E-0008_Logik_EFF020/345FI322 Version 0020
Datum 2020-05-19 Tid 14:18

FÖR KONSTRUKTION

Signal	Logic	Signal
345 FI325 _MV (0...100 m3/h) FLÖDESGIVARE SLAMVATTEN/KV	Σ/n → TREND, VALUE	345 FI325 _A01 (0...100 m3/h) FLÖDESGIVARE SLAMVATTEN/KV XI320/1.A2
	HI_LIM2 (1: IN>97 m3/h, 0: IN<) → Ton 2s	345 FI325 _MV_H2 HÖG HÖG (97 m3/h) FLÖDESGIVARE SLAMVATTEN/KV
PU100/2.A2 345 PU100 _KMS DRIFTSVAR TILL MOTOR SLAMVATTENPUMP 1 PU101/2.A2 345 PU101 _KMS DRIFTSVAR TILL MOTOR SLAMVATTENPUMP 2	≥1 → Ton 10s → &	345 FI325 _MV_GT_H2 HÖG HÖG (97 m3/h) FLÖDESGIVARE SLAMVATTEN/KV
	HI_LIM1 (1: IN>90m3/h, 0: IN<) → Ton 2s	345 FI325 _MV_H1 HÖG (90 m3/h) FLÖDESGIVARE SLAMVATTEN/KV
	&	345 FI325 _MV_GT_H1 HÖG (90 m3/h) FLÖDESGIVARE SLAMVATTEN/KV
	LO_LIM1 (1: IN<20 m3/h, 0: IN>) → Ton 2s	345 FI325 _MV_L1 LÅG (20 m3/h) FLÖDESGIVARE SLAMVATTEN/KV
	&	345 FI325 _MV_LT_L1 LÅG (20 m3/h) FLÖDESGIVARE SLAMVATTEN/KV
	LO_LIM2 (1: IN<10 m3/h, 0: IN>) → Ton 2s	345 FI325 _MV_L2 LÅG LÅG (10 m3/h) FLÖDESGIVARE SLAMVATTEN/KV PU100/1.B2 PU100/1.C2 PU101/1.B2 PU101/1.C2
	&	345 FI325 _MV_LT_L2 LÅG LÅG (10 m3/h) FLÖDESGIVARE SLAMVATTEN/KV
	UTANFÖR MÄTOMRÅDET HÅRDVARUFEL → SIGNAL ÖVERVAKNING	345 FI325 _Err GIVARFEL FLÖDESGIVARE SLAMVATTEN/KV XI320/1.D2

RITNINGEN VISAR ENDAST PROCESSFUNKTIONEN
PROGRAMMERAREN MÅSTE ANPASSA LOGIKEN TILL STYRSYSTEMET

Rev ind	Revision	Reg no	Datum	Av
05	UPPDATERING EFTER FUNKT.ANALYS		2020-02-04	RIWA
04	FÖR PROGRAMMERING		2020-01-16	RIWA
03	Rev.		2019-12-06	OLJO

Baserad på | Prd kl

Konstruktör 2019-09-10 OLJO
Godkänd 2020-01-28 CHSV

GASRENING
HYBRIT
EE3-001486

LOGIKFUNKTIONSSCHEMA
FLÖDESGIVARE
FLÖDE SLAMVATTEN/KV

GE POWER

345FI325

Ansv avd BEE | Rev ind 05 | Språk SWE

345FI325 &EFF020

Blad 1
Forts

Vi förbehåller oss alla rättigheter till detta dokument
och innehållet därpå. Återgivning, användning eller
avslöjande till tredje part utan vårt uttalade medgivande
är strängt förbjudet. Copyright ALSTOM Power.

ELCAD ID EE3-1486 Hybrit_SW.pro/9.09.E-0008_Logik_EFF020/345FI325 Rev 04 (020)
Datum 2020-05-19 Tid 14:18

FÖR KONSTRUKTION

Signal	Logic	Signal
345 FI327 _MV (0...3 m3/h) FLÖDESGIVARE SLAMVATTEN/KV	Σ/n → TREND, VALUE	345 FI327 _A01 (0...3 m3/h) FLÖDESGIVARE SLAMVATTEN/KV FC327/1.A2
	HI_LIM2 (1: IN> 0: IN<) → Ton 2s	345 FI327 _MV_H2 HÖG HÖG (EJ AKTIV) FLÖDESGIVARE SLAMVATTEN/KV
SV566/1.A2 345 SV566 _SGO DRIFTSVAR ÖPPEN PILOTVENTIL SLAMVATTEN/KV	Ton 10s → &	345 FI327 _MV_GT_H2 HÖG HÖG (EJ AKTIV) FLÖDESGIVARE SLAMVATTEN/KV
	HI_LIM1 (1: IN> 0: IN<) → Ton 2s	345 FI327 _MV_H1 HÖG (EJ AKTIV) FLÖDESGIVARE SLAMVATTEN/KV
	→ &	345 FI327 _MV_GT_H1 HÖG (EJ AKTIV) FLÖDESGIVARE SLAMVATTEN/KV
	LO_LIM1 (1: IN< 0: IN>) → Ton 2s	345 FI327 _MV_L1 LÅG (EJ AKTIV) FLÖDESGIVARE SLAMVATTEN/KV
	→ &	345 FI327 _MV_LT_L1 LÅG (EJ AKTIV) FLÖDESGIVARE SLAMVATTEN/KV
	LO_LIM2 (1: IN< 0: IN>) → Ton 2s	345 FI327 _MV_L2 LÅG LÅG (EJ AKTIV) FLÖDESGIVARE SLAMVATTEN/KV
	→ &	345 FI327 _MV_LT_L2 LÅG LÅG (EJ AKTIV) FLÖDESGIVARE SLAMVATTEN/KV
	UTANFÖR MÄTOMRÅDET HÅRDVARUFEL → SIGNAL ÖVERVAKNING	345 FI327 _Err GIVARFEL FLÖDESGIVARE SLAMVATTEN/KV

RITNINGEN VISAR ENDAST PROCESSFUNKTIONEN
PROGRAMMERAREN MÅSTE ANPASSA LOGIKEN TILL STYRSYSTEMET

04	FÖR PROGRAMMERING	2020-01-16	RIWA	Konstruktör	2019-09-10	OLJO	LOGIKFUNKTIONSSCHEMA FLÖDESGIVARE FLÖDE SLAMVATTEN/KV
03	Rev.	2019-12-06	OLJO	Godkänd	2020-01-28	CHSV	
02	Rev.	2019-11-27	OLJO	GASRENING HYBRIT EE3-001486			
Rev ind	Revision	Reg no					
Baserad på		Prd kl					

GE POWER

345FI327

Ansv avd BEE | Rev ind 04 | Språk SWE

345FI327 &EFF020

Blad 1 | Forts

Vi förbehåller oss alla rättigheter till detta dokument
och innehållet därpå. Återgivning, användning eller
avslöjande till tredje part utan vårt uttalade medgivande
är strängt förbjudet. Copyright ALSTOM Power.

ELCAD ID EE3-1486 Hybrit_SW.pro/9.09.E-0008_Logik_EFF020/345FI327
Datum 2020-05-19 Tid 14:18

FÖR KONSTRUKTION

Signal	Logic	Signal
345 FI328 _MV (0...1,5 m3/h) FLÖDESGIVARE VÄTSKRUBBER DYSA	Σ/n → TREND, VALUE	345 FI328 _A01 (0...1,5 m3/h) FLÖDESGIVARE VÄTSKRUBBER DYSA
	n/# HI_LIM2 (1: IN>, 0: IN<) → Ton 2s	345 FI328 _MV_H2 HÖG HÖG (EJ AKTIV) FLÖDESGIVARE VÄTSKRUBBER DYSA
SV581/1.A2 345 SV581 _SGO DRIFTSVAR ÖPPEN PILOTVENTIL VÄTSKRUBBER DYSA	Ton 10s → &	345 FI328 _MV_GT_H2 HÖG HÖG (EJ AKTIV) FLÖDESGIVARE VÄTSKRUBBER DYSA
	n/# HI_LIM1 (1: IN>1,0m3/h, 0: IN<) → Ton 2s	345 FI328 _MV_H1 HÖG (1,0m3/h) FLÖDESGIVARE VÄTSKRUBBER DYSA
	→ &	345 FI328 _MV_GT_H1 HÖG (1,0m3/h) FLÖDESGIVARE VÄTSKRUBBER DYSA
	n/# LO_LIM1 (1: IN<0,35m3/h, 0: IN>) → Ton 2s	345 FI328 _MV_L1 LÅG (0,35m3/h) FLÖDESGIVARE VÄTSKRUBBER DYSA
	→ &	345 FI328 _MV_LT_L1 LÅG (0,35m3/h) FLÖDESGIVARE VÄTSKRUBBER DYSA
	n/# LO_LIM2 (1: IN<, 0: IN>) → Ton 2s	345 FI328 _MV_L2 LÅG LÅG (EJ AKTIV) FLÖDESGIVARE VÄTSKRUBBER DYSA
	→ &	345 FI328 _MV_LT_L2 LÅG LÅG (EJ AKTIV) FLÖDESGIVARE VÄTSKRUBBER DYSA
	UTANFÖR MÄTOMRÅDET HÅRDVARUFEL → SIGNAL ÖVERVAKNING	345 FI328 _Err GIVARFEL FLÖDESGIVARE VÄTSKRUBBER DYSA

RITNINGEN VISAR ENDAST PROCESSFUNKTIONEN
PROGRAMMERAREN MÅSTE ANPASSA LOGIKEN TILL STYRSYSTEMET

Rev ind	Revision	Reg no	Datum	Av
05	UPPDATERING EFTER FUNKT.ANALYS		2020-02-04	RIWA
04	FÖR PROGRAMMERING		2020-01-16	RIWA
03	Rev.		2019-12-06	OLJO

Baserad på | Prd kl

Konstruktör 2019-09-10 OLJO
Godkänd 2020-01-28 CHSV

GASRENING
HYBRIT
EE3-001486

LOGIKFUNKTIONSSCHEMA
FLÖDESGIVARE
FLÖDE VÄTSKRUBBER DYSA

GE POWER

345FI328

Ansv avd BEE | Rev ind 05 | Språk SWE

345FI328 &EFF020

Blad 1
Forts

Vi förbehåller oss alla rättigheter till detta dokument
och innehållet därpå. Återgivning, användning eller
avslöjande till tredje part utan vårt uttalade medgivande
är strängt förbjudet. Copyright ALSTOM Power.

ELCAD ID EE3-1486 Hybrit_SW.pro/9.09.E-0008_Logik_EFF020/345FI328 Rev 04 (020)
Datum 2020-05-19 Tid 14:18

FÖR KONSTRUKTION

Signal	Logic	Signal
345 FI329 _MV (0...1,5 m3/h) FLÖDESGIVARE VÄTSKRUBBER DYSA	Σ/n → TREND, VALUE	345 FI329 _A01 (0...1,5 m3/h) FLÖDESGIVARE VÄTSKRUBBER DYSA
	n/# HI_LIM2 (1: IN>, 0: IN<) → Ton 2s	345 FI329 _MV_H2 HÖG HÖG (EJ AKTIV) FLÖDESGIVARE VÄTSKRUBBER DYSA
SV584/1.A2 345 SV584 _SGO DRIFTSVAR ÖPPEN PILOTVENTIL VÄTSKRUBBER DYSA	Ton 10s → &	345 FI329 _MV_GT_H2 HÖG HÖG (EJ AKTIV) FLÖDESGIVARE VÄTSKRUBBER DYSA
	n/# HI_LIM1 (1: IN>1,0m3/h, 0: IN<) → Ton 2s	345 FI329 _MV_H1 HÖG (1,0m3/h) FLÖDESGIVARE VÄTSKRUBBER DYSA
	→ &	345 FI329 _MV_GT_H1 HÖG (1,0m3/h) FLÖDESGIVARE VÄTSKRUBBER DYSA
	n/# LO_LIM1 (1: IN<0,19m3/h, 0: IN>) → Ton 2s	345 FI329 _MV_L1 LÅG (0,19m3/h) FLÖDESGIVARE VÄTSKRUBBER DYSA
	→ &	345 FI329 _MV_LT_L1 LÅG (0,19m3/h) FLÖDESGIVARE VÄTSKRUBBER DYSA
	n/# LO_LIM2 (1: IN<, 0: IN>) → Ton 2s	345 FI329 _MV_L2 LÅG LÅG (EJ AKTIV) FLÖDESGIVARE VÄTSKRUBBER DYSA
	→ &	345 FI329 _MV_LT_L2 LÅG LÅG (EJ AKTIV) FLÖDESGIVARE VÄTSKRUBBER DYSA
	UTANFÖR MÄTOMRÅDET HÅRDVARUFEL → SIGNAL ÖVERVAKNING	345 FI329 _Err GIVARFEL FLÖDESGIVARE VÄTSKRUBBER DYSA

RITNINGEN VISAR ENDAST PROCESSFUNKTIONEN
PROGRAMMERAREN MÅSTE ANPASSA LOGIKEN TILL STYRSYSTEMET

Rev ind	Revision	Datum	Av
05	UPPDATERING EFTER FUNKT.ANALYS	2020-02-04	RIWA
04	FÖR PROGRAMMERING	2020-01-16	RIWA
03	Rev.	2019-12-06	OLJO

Reg no
Prd kl
Baserad på

Konstruktör 2019-09-10 OLJO
Godkänd 2020-01-28 CHSV

GASRENING
HYBRIT
EE3-001486

LOGIKFUNKTIONSSCHEMA
FLÖDESGIVARE
FLÖDE VÄTSKRUBBER DYSA

GE POWER

345FI329

Ansv avd BEE | Rev ind 05 | Språk SWE

345FI329 &EFF020

Blad 1
Forts

Vi förbehåller oss alla rättigheter till detta dokument
Kopiering, användning eller Återgivning, användning eller
avsiljande till tredje part utan vårat uttalade medgivande
är strängt förbjudet. Copyright ALSTOM Power.

ELCAD ID EE3-1486 Hybrit_SW.pro/9.09.E-0008_Logik_EFF020/345FI329 Version 0020
Datum 2020-05-19 Tid 14:18

FÖR KONSTRUKTION

Signal	Logic	Signal
345 FI330 _MV (0...1,5 m3/h) FLÖDESGIVARE VÅTSKRUBBER DYSA	Σ/n → TREND, VALUE	345 FI330 _A01 (0...1,5 m3/h) FLÖDESGIVARE VÅTSKRUBBER DYSA
	n/# HI_LIM2 (1: IN>, 0: IN<) → Ton 2s	345 FI330 _MV_H2 HÖG HÖG (EJ AKTIV) FLÖDESGIVARE VÅTSKRUBBER DYSA
SV587/1.A2 345 SV587 _SGO DRIFTSVAR ÖPPEN PILOTVENTIL VÅTSKRUBBER DYSA	Ton 10s → &	345 FI330 _MV_GT_H2 HÖG HÖG (EJ AKTIV) FLÖDESGIVARE VÅTSKRUBBER DYSA
	n/# HI_LIM1 (1: IN>1,0m3/h, 0: IN<) → Ton 2s	345 FI330 _MV_H1 HÖG (1,0m3/h) FLÖDESGIVARE VÅTSKRUBBER DYSA
	&	345 FI330 _MV_GT_H1 HÖG (1,0m3/h) FLÖDESGIVARE VÅTSKRUBBER DYSA
	n/# LO_LIM1 (1: IN<0,11m3/h, 0: IN>) → Ton 2s	345 FI330 _MV_L1 LÅG (0,11m3/h) FLÖDESGIVARE VÅTSKRUBBER DYSA
	&	345 FI330 _MV_LT_L1 LÅG (0,11m3/h) FLÖDESGIVARE VÅTSKRUBBER DYSA
	n/# LO_LIM2 (1: IN<, 0: IN>) → Ton 2s	345 FI330 _MV_L2 LÅG LÅG (EJ AKTIV) FLÖDESGIVARE VÅTSKRUBBER DYSA
	&	345 FI330 _MV_LT_L2 LÅG LÅG (EJ AKTIV) FLÖDESGIVARE VÅTSKRUBBER DYSA
	UTANFÖR MÄTOMRÅDET HÅRDVARUFEL → SIGNAL ÖVERVAKNING	345 FI330 _Err GIVARFEL FLÖDESGIVARE VÅTSKRUBBER DYSA

RITNINGEN VISAR ENDAST PROCESSFUNKTIONEN
PROGRAMMERARE MÅSTE ANPASSA LOGIKEN TILL STYRSYSTEMET

Rev ind	Revision	Reg no	Datum	Av
05	UPPDATERING EFTER FUNKT.ANALYS		2020-02-04	RIWA
04	FÖR PROGRAMMERING		2020-01-16	RIWA
03	Rev.		2019-12-06	OLJO
Baserad på		Prd kl		

Konstruktör 2019-09-10 OLJO
Godkänd 2020-01-28 CHSV

GASRENING
HYBRIT
EE3-001486

LOGIKFUNKTIONSSCHEMA
FLÖDESGIVARE
FLÖDE VÅTSKRUBBER DYSA

GE POWER

345FI330

Ansv avd BEE | Rev ind 05 | Språk SWE

345FI330 &EFF020

Blad 1
Forts

Vi förbehåller oss alla rättigheter till detta dokument
Kopiering, användning eller
avsiljande till tredje part utan vårat uttalade medgivande
är strängt förbjudet. Copyright ALSTOM Power.

ELCAD ID EE3-1486 Hybrit_SW.pro/9.09.E-0008_Logik_EFF020/345FI330 Version 0020 Ritning 0020
Datum 2020-05-19 Tid 14:18

FÖR KONSTRUKTION

Signal	Logic	Signal
345 FN104 _KMS DRIFTSVAR TILL MOTOR UTSUGNINGSFLÄKT KS450/5.A2 FC327/1.C2 353FC327/1.C2 KS450/11.C2 353KS450/5.A2 353KS450/11.C2	-FB01 SAF1 → 1	345 FN104 _KM ORDER TILL MOTOR UTSUGNINGSFLÄKT
KS450/11.B4 345 KS450 _S01 STEG 1 SEKVENS TOPPGAS 353KS450/11.B4 353.0 KS450 _S01 STEG 1 SEKVENS KYLGAS	≥1 → AUT	345 FN104 _Auto AUTO MOTOR UTSUGNINGSFLÄKT
345 FN104 _SBR SÄKERHETSBRYTARE MOTOR UTSUGNINGSFLÄKT	MCC RDY → ERR	345 FN104 _Trip STOPPAD P G A FEL MOTOR UTSUGNINGSFLÄKT
345 FN104 _EIMV EFFEKT/STRÖM MOTOR UTSUGNINGSFLÄKT	n/# _XU01 (1: IN< 60% av In; 0: IN> 80% av In)	345 FN104 _XM14 SUMMALARM LÄG STRÖM MOTOR UTSUGNINGSFLÄKT

-FB01 MOTOR DOL
1: SAF1, IL1, FB1, A1, MAN, AUT, REM, MCC U<, MCC RDY
0: A0, FB0, IL0, SAF0
AUT MODE, ERR, 1, 0
t1=5s
t0=5s

RITNINGEN VISAR ENDAST PROCESSFUNKTIONEN
PROGRAMMERARE MÅSTE ANPASSA LOGIKEN TILL STYRSYSTEMET

07	UPPDATERING	2020-04-01	RIWA	Konstruktör	2019-09-10	OLJO	
04	FÖR PROGRAMMERING	2020-01-16	RIWA	Godkänd	2020-01-28	CHSV	
03	Rev.	2019-12-06	OLJO				
Rev ind	Revision	Reg no					
Baserad på		Prd kl					

GASRENING
HYBRIT
EE3-001486

LOGIKFUNKTIONSSCHEMA
MOTOR
UTSUGNINGSFLÄKT

GE POWER

345FN104

Ansv avd BEE | Rev ind 07 | Språk SWE

345FN104 &EFF020

Blad 1
Forts

Vi förbehåller oss alla rättigheter till detta dokument
ELCAD ID EE3-1486 Hybrit_SW.pro/9.09.E-0008_Logik_EFF020/345FN104 Version 07
Datum 2020-05-19 Tid 14:18
Mångfaldigande, utgivning, användning eller
avslöjande till tredje part utan vårat uttalade medgivande
är strängt förbjudet. Copyright ALSTOM Power.

FÖR KONSTRUKTION

Signal	Logic	Signal
345 FN107 _KMS DRIFTSVAR TILL MOTOR UTSUGNINGSFLÄKT KS450/5.A2 KS450/11.C2 353KS450/5.A2 353KS450/11.C2	-FB01	345 FN107 _KM ORDER TILL MOTOR UTSUGNINGSFLÄKT
KS450/11.B4 345 KS450 _S01 STEG 1 SEKVENS STARTSEKVENS 353KS450/11.B4 353.0 KS450 _S01 STEG 1 SEKVENS KYLGAS	≥1	345 FN107 _Auto AUTO MOTOR UTSUGNINGSFLÄKT
345 FN107 _SBR SÄKERHETSBRYTARE MOTOR UTSUGNINGSFLÄKT		345 FN107 _Trip STOPPAD P G A FEL MOTOR UTSUGNINGSFLÄKT

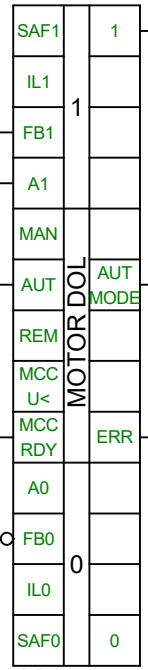

RITNINGEN VISAR ENDAST PROCESSFUNKTIONEN
PROGRAMMERAREN MÅSTE ANPASSA LOGIKEN TILL STYRSYSTEMET

07	UPPDATERING	2020-04-01	RIWA	Konstruktör	2019-09-10	OLJO	LOGIKFUNKTIONSSCHEMA MOTOR UTSUGNINGSFLÄKT		345FN107
04	FÖR PROGRAMMERING	2020-01-16	RIWA	Godkänd	2020-01-28	CHSV			
03	Rev.	2019-12-06	OLJO		GASRENING HYBRIT EE3-001486			Ansv avd BEE	Rev ind 07
Rev ind	Revision	Reg no					GE POWER	345FN107 &EFF020	Språk SWE
Baserad på		Prd kl							Blad 1
									Forts

Vi förbehåller oss alla rättigheter till detta dokument
och innehållet därpå. Mångfaldigande, utgivning, användning eller
avslöjande till tredje part utan vårt uttalade medgivande
är strängt förbjudet. Copyright ALSTOM Power.

ELCAD ID EE3-1486 Hybrit_SW.pro/9.09.E-0008_Logik_EFF020/345FN107
Datum 2020-05-19 Tid 14:18

FÖR KONSTRUKTION

Signal	Logic	Signal
345.0 FS410 _XG51 < LÅG FLÖDESVAKT UTLOPP SPRÄNGBLECK	1 → Ton 3s → Toff 3s	345 FS410 _XU01 > HÖG HÖG FLÖDE FLÖDESVAKT UTLOPP SPRÄNGBLECK
LARM FRIGIVNING (=1)	Ton 3s → &	345.0 FS410 _SL01 > HÖG HÖG (ALARM) FLÖDESVAKT UTLOPP SPRÄNGBLECK

RITNINGEN VISAR ENDAST PROCESSFUNKTIONEN
PROGRAMMERAREN MÅSTE ANPASSA LOGIKEN TILL STYRSYSTEMET

Vi förbehåller oss alla rättigheter till detta dokument
och det däri innehållna ämnet. Återgivning, användning eller
avslöjande till tredje part utan vårt uttalade medgivande
är strängt förbjudet. Copyright ALSTOM Power.

ELCAD ID EE3-1486 Hybrit_SW.pro/9.09.E-0008_Logik_EFF020/345FS410 &EFF020
Datum 2020-05-19 Tid 14:18

07	UPPDATERING	2020-04-01	RIWA
Rev ind	Revision	Reg no	
Baserad på		Prd kl	

Konstruktör	2019-09-10	OLJO
Godkänd	2020-01-28	CHSV

GASRENING
HYBRIT
EE3-001486

LOGIKFUNKTIONSSCHEMA
FLÖDESVAKT
UTLOPP SPRÄNGBLECK

GE POWER

345FS410

Ansv avd BEE | Rev ind 07 | Språk SWE

345FS410 &EFF020

Blad 1
Forts

FÖR KONSTRUKTION

Signal	Logic	Signal
345 HE206 _KMS DRIFTSVAR TILL VÄRMESLINGA ISOLATORUTRYMME WESP		345 HE206 _KM ORDER TILL VÄRMESLINGA ISOLATORUTRYMME WESP
TI206/1.A5 345 TI206 _A01 (0...150°C) 'TEMPERATURGIVARE 1 ISOLATORUTRYMME WESP		
TI352/1.A5 345 TI352 _A01 (0...100°C) TEMPERATURGIVARE WESP		345 HE206 _Auto AUTO VÄRMESLINGA ISOLATORUTRYMME WESP
_SIGNALUTB/1.A2 346 PU101 _KMS DRIFTSVAR TILL (SIGNALUTBYTE) KOMPRESSOR TOPPGAS		
345 HE206 _SBR SÄKERHETSBRYTARE VÄRMESLINGA ISOLATORUTRYMME WESP		

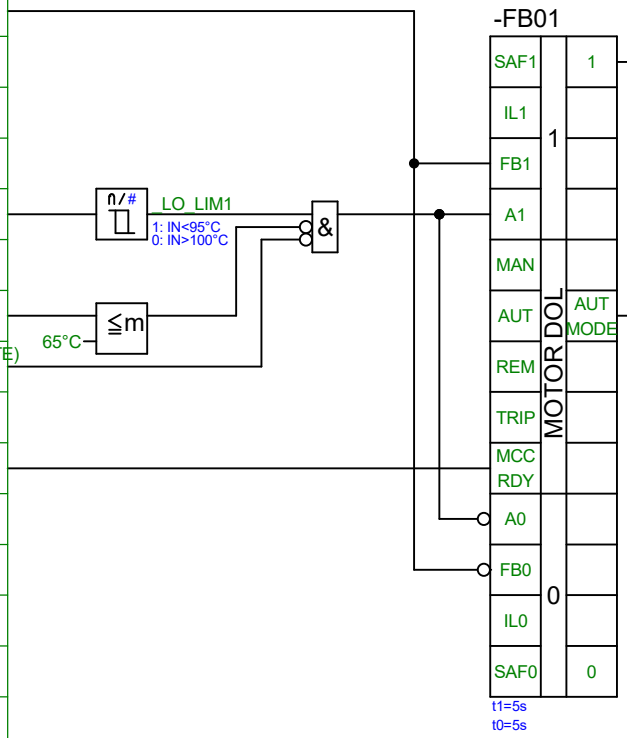

RITNINGEN VISAR ENDAST PROCESSFUNKTIONEN
PROGRAMMERAREN MÅSTE ANPASSA LOGIKEN TILL STYRSYSTEMET

08	UPPDATERING FAT	2020-04-15	RIWA	Konstruktör 2019-09-10 OLJO	LOGIKFUNKTIONSSCHEMA VÄRMESLINGA ISOLATORUTRYMME WESP
Rev ind	Revision	Reg no		Godkänd 2020-01-28 CHSV	345HE206
Baserad på		Prd kl		GASRENING HYBRIT EE3-001486	Ansv avd BEE · Rev ind 08 · Språk SWE
				GE POWER	345HE206 &EFF020 · Blad 1 · Forts

Vi förbehåller oss alla rättigheter till detta dokument
och innehållet därpå. Mångfaldigande, utgivning, användning eller
avslöjande till tredje part utan vårt uttalade medgivande
är strängt förbjudet. Copyright ALSTOM Power.

ELCAD ID EE3-1486 Hybrit_SW.pro/9.09.E-0008_Logik_EFF020/345HE206 Version 08
Datum 2020-05-19 Tid 14:18

FÖR KONSTRUKTION

Signal	Logic	Signal
LI400/1.A5 345 LI400 _A01 (0...100 %) NIVÅGIVARE AVLUFTNINGSTANK	PV	345 LC400 _OutP UTSIGNAL (0...100%) REGULATOR NIVÅ AVLUFTNINGSTANK RV618/1.A2
	MAN	
	AUT	345 LC400 _Auto AUTO REGULATOR NIVÅ AVLUFTNINGSTANK
345 LC400 _D01 REGULATOR NIVÅ AVLUFTNINGSTANK	SP H	
	SP L	345 LC400 _ActSP AKTUELLT BV REGULATOR NIVÅ AVLUFTNINGSTANK
EXTERNT BV 0-100%	AUT SP	
	AUT ON	
	100 % MAX CV	
	0 % MIN CV	
	0 % TR CV	
PU105/1.A2 345 PU105 _KMS DRIFTSVAR TILL MOTOR ÖVERSKOTTSVATTEN PUMP	TR#	345 LC400 _Track TRACK MODE REGULATOR NIVÅ AVLUFTNINGSTANK
SE008/1.A2 345 SE008 _KMS DRIFTSVAR TILL MOTOR BANDFILTER		

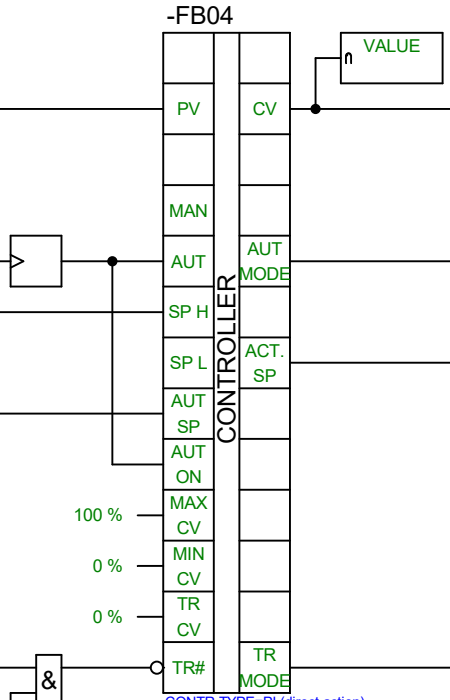

RITNINGEN VISAR ENDAST PROCESSFUNKTIONEN
PROGRAMMERAREN MÅSTE ANPASSA LOGIKEN TILL STYRSYSTEMET

07	UPPDATERING	2020-04-01	RIWA	Konstruktör	2019-09-10	OLJO	
05	UPPDATERING EFTER FUNKT.ANALYS	2020-02-04	RIWA	Godkänd	2020-01-28	CHSV	
04	FÖR PROGRAMMERING	2020-01-16	RIWA				
Rev ind	Revision	Reg no					
Baserad på		Prd kl					

GASRENING
HYBRIT
EE3-001486

LOGIKFUNKTIONSSCHEMA
REGULATOR
NIVÅ AVLUFTNINGSTANK

GE POWER

345LC400

Ansv avd BEE | Rev ind 07 | Språk SWE

345LC400 &EFF020

Blad 1
Forts

Vi förbehåller oss alla rättigheter till detta dokument
Kopiering, mångfaldigande, utgivning, användning eller
avslöjande till tredje part utan vårt uttalade medgivande
är strängt förbjudet. Copyright ALSTOM Power.

ELCAD ID EE3-1486 Hybrit_SW.pro/9.09.E-0008_Logik_EFF020/345LC400/EFF020
Datum 2020-05-19 Tid 14:18

FÖR KONSTRUKTION

Signal	Logic	Signal
345 LI311 _MV (0...100 %) NIVÅGIVARE SLAMTANK	Σ/n → TREND, VALUE	345 LI311 _A01 (0...100 %) NIVÅGIVARE SLAMTANK SV547/1.A2
	HI_LIM2 (1: IN> 0: IN<) → Ton 2s	345 LI311 _MV_H2 HÖG HÖG (EJ AKTIV) NIVÅGIVARE SLAMTANK
LARM FRIGIVNING (=1)	Ton 10s	345 LI311 _MV_GT_H2 HÖG HÖG (EJ AKTIV) NIVÅGIVARE SLAMTANK
	HI_LIM1 (1: IN>80% 0: IN<) → Ton 2s	345 LI311 _MV_H1 HÖG (80%) NIVÅGIVARE SLAMTANK
		345 LI311 _MV_GT_H1 HÖG (80%) NIVÅGIVARE SLAMTANK
	LO_LIM1 (1: IN<30% 0: IN>) → Ton 2s	345 LI311 _MV_L1 LÅG (30%) NIVÅGIVARE SLAMTANK KS450/2.C2
		345 LI311 _MV_LT_L1 LÅG (30%) NIVÅGIVARE SLAMTANK
	LO_LIM2 (1: IN< 0: IN>) → Ton 2s	345 LI311 _MV_L2 LÅG LÅG (EJ AKTIV) NIVÅGIVARE SLAMTANK
		345 LI311 _MV_LT_L2 LÅG LÅG (EJ AKTIV) NIVÅGIVARE SLAMTANK
	UTANFÖR MÄTOMRÅDET HÄRDVARUFEL → SIGNAL ÖVERVAKNING	345 LI311 _Err GIVARFEL NIVÅGIVARE SLAMTANK

RITNINGEN VISAR ENDAST PROCESSFUNKTIONEN
PROGRAMMERARE MÅSTE ANPASSA LOGIKEN TILL STYRSYSTEMET

Rev ind	Revision	Reg no	Datum	Ansv	Konstruktör	2019-09-10	OLJO
08	UPPDATERING FAT		2020-04-15	RIWA	Godkänd	2020-01-28	CHSV
07	UPPDATERING		2020-04-01	RIWA			
04	FÖR PROGRAMMERING		2020-01-16	RIWA			
Baserad på		Prd kl					

GASRENING
HYBRIT
EE3-001486

LOGIKFUNKTIONSSCHEMA
NIVÅGIVARE
NIVÅ SLAMTANK

GE POWER

345LI311 &EFF020

345LI311

Ansv avd BEE | Rev ind 08 | Språk SWE | Blad 1 | Forts

Vi förbehåller oss alla rättigheter till detta dokument
Kopiering, Återgivning, användning eller
avsiljande till tredje part utan vårat uttalade medgivande
är strängt förbjudet. Copyright ALSTOM Power.

ELCAD ID EE3-1486 Hybrit_SW.pro/9.09.E-0008_Logik_EFF020/345LI311 Version 0220
Datum 2020-05-19 Tid 14:18

FÖR KONSTRUKTION

Signal	Logic	Signal
345 LI354 _MV (0...100 %) NIVÅGIVARE WESP	Σ/n → TREND, VALUE	345 LI354 _A01 (0...100 %) NIVÅGIVARE WESP
	HI_LIM2 (1: IN>95% 0: IN<) → Ton 2s	345 LI354 _MV_H2 HÖG HÖG (95%) NIVÅGIVARE WESP SV600/1.A2
LARM FRIGIVNING (=1)	Ton 10s → &	345 LI354 _MV_GT_H2 HÖG HÖG (95%) NIVÅGIVARE WESP
	HI_LIM1 (1: IN>80% 0: IN<) → Ton 2s	345 LI354 _MV_H1 HÖG (80%) NIVÅGIVARE WESP SV634/1.B2 PU103/1.B2 EC015/1.B2 SV600/1.C2 KS450/2.A2
	LO_LIM1 (1: IN<30% 0: IN>) → Ton 2s	345 LI354 _MV_L1 LÅG (30%) NIVÅGIVARE WESP PU103/1.C2 EC015/1.B2
	LO_LIM2 (1: IN<15% 0: IN>) → Ton 2s	345 LI354 _MV_L2 LÅG LÅG (15%) NIVÅGIVARE WESP PU103/1.A2 SV608/1.C2 PU103/2.C2 KS450/2.A2
	&	345 LI354 _MV_LT_L2 LÅG LÅG (15%) NIVÅGIVARE WESP
	UTANFÖR MÄTOMRÅDET HÅRDVARUFEL → SIGNAL ÖVERVAKNING	345 LI354 _Err GIVARFEL NIVÅGIVARE WESP

NOTERA! SIL2 - FUNKTIONEN SKALL PLACERAS I SÄKERHETSSYSTEMET

RITNINGEN VISAR ENDAST PROCESSFUNKTIONEN
PROGRAMMERAREN MÅSTE ANPASSA LOGIKEN TILL STYRSYSTEMET

Vi förbehåller oss alla rättigheter till detta dokument
Kopiering, användning eller Återgivning, användning eller
avslöjande till tredje part utan vårt uttalade medgivande
är strängt förbjudet. Copyright ALSTOM Power.

ELCAD ID EE3-1486 Hybrit_SW.pro/9.09.E-0008_Logik_EFF020/345LI354 Version 07
Datum 2020-05-19 Tid 14:18

Rev ind	Revision	Reg no
07	UPPDATERING	2020-04-01 RIWA
04	FÖR PROGRAMMERING	2020-01-16 RIWA
03	Rev.	2019-12-06 OLJO
Baserad på		Prd kl

Konstruktör 2019-09-10 OLJO
Godkänd 2020-01-28 CHSV

GASRENING
HYBRIT
EE3-001486

LOGIKFUNKTIONSSCHEMA
NIVÅGIVARE
NIVÅ WESP

GE POWER

345LI354

Ansv avd BEE | Rev ind 07 | Språk SWE

345LI354 &EFF020

Blad 1
Forts

FÖR KONSTRUKTION

Signal	Logic	Signal

NOTERA! SIL2 - FUNKTIONEN SKALL PLACERAS I SÄKERHETSSYSTEMET

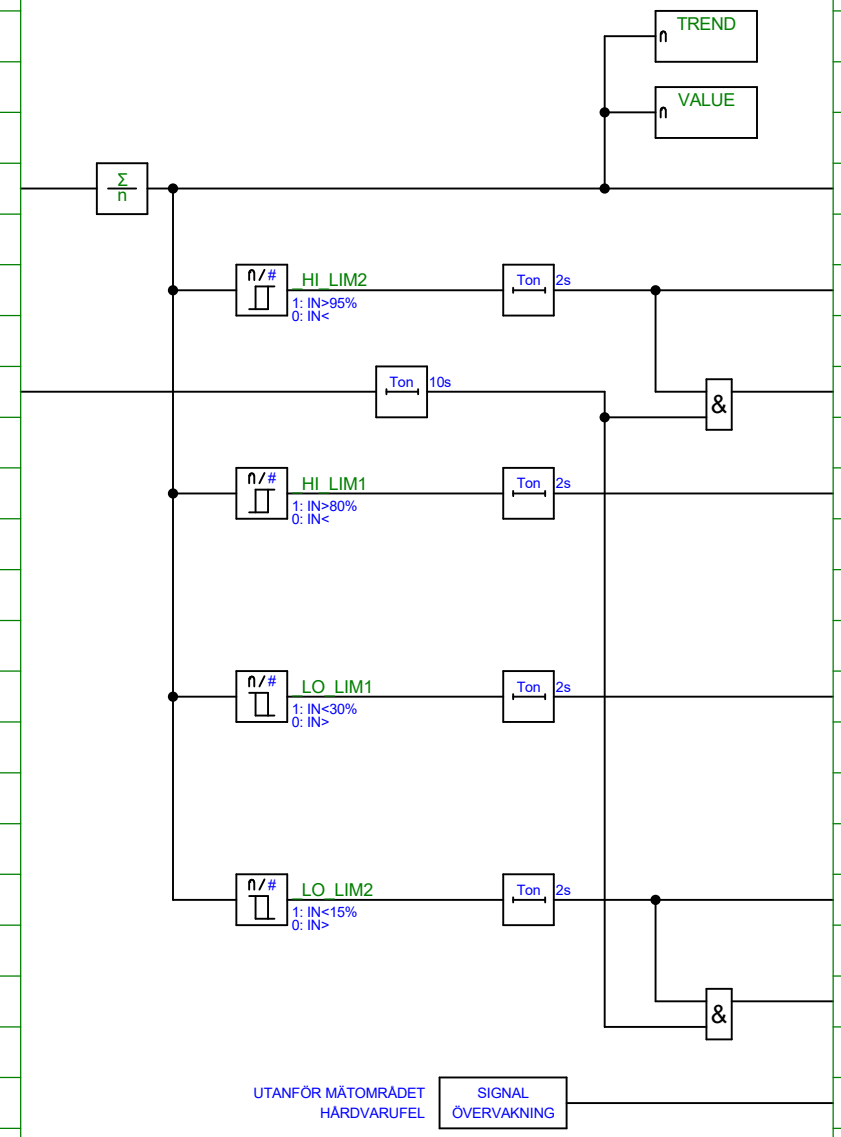

RITNINGEN VISAR ENDAST PROCESSFUNKTIONEN
PROGRAMMERAREN MÅSTE ANPASSA LOGIKEN TILL STYRSYSTEMET

07	UPPDATERING	2020-04-01	RIWA	Konstruktör	2019-09-10	OLJO	LOGIKFUNKTIONSSCHEMA			345LI355	
04	FÖR PROGRAMMERING	2020-01-16	RIWA	Godkänd	2020-01-28	CHSV	NIVÅGIVARE				
03	Rev.	2019-12-06	OLJO		GASRENING		NIVÅ WESP	Ansv avd	BEE	Rev ind 07	Språk SWE
Rev ind	Revision	Reg no			HYBRIT		GE POWER	345LI355 &EFF020			Blad 1
Baserad på		Prd kl			EE3-001486						Forts

Vi förbehåller oss alla rättigheter till detta dokument
Kopiering, Återgivning, användning eller
avslöjande till tredje part utan vårt uttalade medgivande
är strängt förbjudet. Copyright ALSTOM Power.

ELCAD ID EE3-1486 Hybrit_SW.pro/9.09.E-0008_Logik_EFF020/345LI355
Datum 2020-05-19 Tid 14:18

FÖR KONSTRUKTION

Signal	Logic	Signal
345 LI356 _MV (0...100 %) NIVÅGIVARE WESP	Σ/n → TREND, VALUE	345 LI356 _A01 (0...100 %) NIVÅGIVARE WESP
	n/# HI_LIM2 (1: IN>95% 0: IN<) → Ton 2s	345 LI356 _MV_H2 HÖG HÖG (95%) NIVÅGIVARE WESP SV600/1.A2
LARM FRIGIVNING (=1)	Ton 10s → &	345 LI356 _MV_GT_H2 HÖG HÖG (95%) NIVÅGIVARE WESP
	n/# HI_LIM1 (1: IN>80% 0: IN<) → Ton 2s	345 LI356 _MV_H1 HÖG (80%) NIVÅGIVARE WESP SV634/1.B2 PU103/1.B2 EC015/1.B2 SV600/1.C2 KS450/2.B2
	n/# LO_LIM1 (1: IN<30% 0: IN>) → Ton 2s	345 LI356 _MV_L1 LÅG (30%) NIVÅGIVARE WESP PU103/1.C2 EC015/1.B2
	n/# LO_LIM2 (1: IN<15% 0: IN>) → Ton 2s	345 LI356 _MV_L2 LÅG LÅG (15%) NIVÅGIVARE WESP PU103/1.A2 SV608/1.C2 PU103/2.C2 KS450/2.A2
	&	345 LI356 _MV_LT_L2 LÅG LÅG (15%) NIVÅGIVARE WESP
	UTANFÖR MÄTOMRÅDET HÅRDVARUFEL → SIGNAL ÖVERVAKNING	345 LI356 _Err GIVARFEL NIVÅGIVARE WESP

NOTERA! SIL2 - FUNKTIONEN SKALL PLACERAS I SÄKERHETSSYSTEMET

RITNINGEN VISAR ENDAST PROCESSFUNKTIONEN
PROGRAMMERAREN MÅSTE ANPASSA LOGIKEN TILL STYRSYSTEMET

07	UPPDATERING	2020-04-01	RIWA	Konstruktör	2019-09-10	OLJO	
04	FÖR PROGRAMMERING	2020-01-16	RIWA	Godkänd	2020-01-28	CHSV	
03	Rev.	2019-12-06	OLJO				
Rev ind	Revision	Reg no					
Baserad på		Prd kl					

GASRENING
HYBRIT
EE3-001486

LOGIKFUNKTIONSSCHEMA
NIVÅGIVARE
NIVÅ WESP

GE POWER

345LI356

Ansv avd BEE | Rev ind 07 | Språk SWE

345LI356 &EFF020

Blad 1
Forts

Vi förbehåller oss alla rättigheter till detta dokument
Kopiering, användning eller Återgivning, användning eller
avslöjande till tredje part utan vårt uttalade medgivande
är strängt förbjudet. Copyright ALSTOM Power.

ELCAD ID EE3-1486 Hybrit_SW.pro/9.09.E-0008_Logik_EFF020/345LI356 Version 07
Datum 2020-05-19 Tid 14:18

FÖR KONSTRUKTION

Signal	Logic	Signal
345 LI400 _MV (0...100 %) NIVÅGIVARE AVLUFTNINGSTANK	Σ/n → TREND, VALUE	345 LI400 _A01 (0...100 %) NIVÅGIVARE AVLUFTNINGSTANK *LC400/1.A2*
	HI_LIM2 (1: IN>95%, 0: IN<) → Ton 2s	345 LI400 _MV_H2 HÖG HÖG (95%) NIVÅGIVARE AVLUFTNINGSTANK
LARM FRIGIVNING (=1)	Ton 10s → &	345 LI400 _MV_GT_H2 HÖG HÖG (95%) NIVÅGIVARE AVLUFTNINGSTANK
	HI_LIM1 (1: IN>80%, 0: IN<) → Ton 2s	345 LI400 _MV_H1 HÖG (80%) NIVÅGIVARE AVLUFTNINGSTANK
	→ &	345 LI400 _MV_GT_H1 HÖG (80%) NIVÅGIVARE AVLUFTNINGSTANK
	LO_LIM1 (1: IN<20%, 0: IN>) → Ton 2s	345 LI400 _MV_L1 LÅG (20%) NIVÅGIVARE AVLUFTNINGSTANK *KS450/2.C2 353KS450/2.C2*
	→ &	345 LI400 _MV_LT_L1 LÅG (20%) NIVÅGIVARE AVLUFTNINGSTANK
	LO_LIM2 (1: IN<10%, 0: IN>) → Ton 2s	345 LI400 _MV_L2 LÅG LÅG (10%) NIVÅGIVARE AVLUFTNINGSTANK
	→ &	345 LI400 _MV_LT_L2 LÅG LÅG (10%) NIVÅGIVARE AVLUFTNINGSTANK
	UTANFÖR MÄTOMRÅDET HÅRDVARUFEL → SIGNAL ÖVERVAKNING	345 LI400 _Err GIVARFEL NIVÅGIVARE AVLUFTNINGSTANK

RITNINGEN VISAR ENDAST PROCESSFUNKTIONEN
PROGRAMMERAREN MÅSTE ANPASSA LOGIKEN TILL STYRSYSTEMET

Rev ind	Revision	Reg no	Datum	Ansv
05	UPPDATERING EFTER FUNKT.ANALYS		2020-02-04	RIWA
04	FÖR PROGRAMMERING		2020-01-16	RIWA
03	Rev.		2019-12-06	OLJO

Baserad på | Prd kl

Konstruktör 2019-09-10 OLJO
Godkänd 2020-01-28 CHSV

GASRENING
HYBRIT
EE3-001486

LOGIKFUNKTIONSSCHEMA
NIVÅGIVARE
NIVÅ AVLUFTNINGSTANK

GE POWER

345LI400

Ansv avd BEE | Rev ind 05 | Språk SWE

345LI400 &EFF020

Blad 1
Forts

Vi förbehåller oss alla rättigheter till detta dokument
Kopiering, Återgivning, användning eller
avslöjande till tredje part utan vårat uttalade medgivande
är strängt förbjudet. Copyright ALSTOM Power.

ELCAD ID EE3-1486 Hybrit_SW.pro/9.09.E-0008_Logik_EFF020/345LI400 Version 0.20
Datum 2020-05-19 Tid 14:18

FÖR KONSTRUKTION

Signal	Logic	Signal
345 LI430 _MV (0...100 %) NIVÅGIVARE NaOH TANK	Σ/n → TREND, VALUE	345 LI430 _A01 (0...100 %) NIVÅGIVARE NaOH TANK
	n/# HI_LIM2 (1: IN>95%, 0: IN<) → Ton 2s	345 LI430 _MV_H2 HÖG HÖG (95%) NIVÅGIVARE NaOH TANK
LARM FRIGIVNING (=1)	Ton 10s → &	345 LI430 _MV_GT_H2 HÖG HÖG (95%) NIVÅGIVARE NaOH TANK
	n/# HI_LIM1 (1: IN>80%, 0: IN<) → Ton 2s	345 LI430 _MV_H1 HÖG (80%) NIVÅGIVARE NaOH TANK
	→ &	345 LI430 _MV_GT_H1 HÖG (80%) NIVÅGIVARE NaOH TANK
	n/# LO_LIM1 (1: IN<30%, 0: IN>) → Ton 2s	345 LI430 _MV_L1 LÅG (30%) NIVÅGIVARE NaOH TANK
	→ &	345 LI430 _MV_LT_L1 LÅG (30%) NIVÅGIVARE NaOH TANK
	n/# LO_LIM2 (1: IN<15%, 0: IN>) → Ton 2s	345 LI430 _MV_L2 LÅG LÅG (15%) NIVÅGIVARE NaOH TANK *PU102/1.C2 353PU102/1.C2*
	→ &	345 LI430 _MV_LT_L2 LÅG LÅG (15%) NIVÅGIVARE NaOH TANK
	UTANFÖR MÄTOMRÅDET HÅRDVARUFEL → SIGNAL ÖVERVAKNING	345 LI430 _Err GIVARFEL NIVÅGIVARE NaOH TANK

RITNINGEN VISAR ENDAST PROCESSFUNKTIONEN
PROGRAMMERARE MÅSTE ANPASSA LOGIKEN TILL STYRSYSTEMET

04	FÖR PROGRAMMERING	2020-01-16	RIWA	Konstruktör	2019-09-10	OLJO	LOGIKFUNKTIONSSCHEMA NIVÅGIVARE NIVÅ NaOH TANK
03	Rev.	2019-12-06	OLJO	Godkänd	2020-01-28	CHSV	
02	Rev.	2019-11-27	OLJO	GASRENING HYBRIT EE3-001486			
Rev ind	Revision	Reg no					
Baserad på		Prd kl					

GE POWER

345LI430 &EFF020

345LI430

Ansv avd BEE | Rev ind 04 | Språk SWE | Blad 1 | Forts

Vi förbehåller oss alla rättigheter till detta dokument
Kopiering, Återgivning, användning eller
avslöjande till tredje part utan vårat uttalade medgivande
är strängt förbjudet. Copyright ALSTOM Power.

ELCAD ID EE3-1486 Hybrit_SW.pro/9.09.E-0008_Logik_EFF020/345LI430 Version 0220
Datum 2020-05-19 Tid 14:18

FÖR KONSTRUKTION

Signal	Logic	Signal

NOTERA! SIL2 - FUNKTIONEN SKALL PLACERAS I SÄKERHETSSYSTEMET

345 LS310 _XG01 >
NIVÅVAKT SLAMTANK

LARM FRIGIVNING (=1)

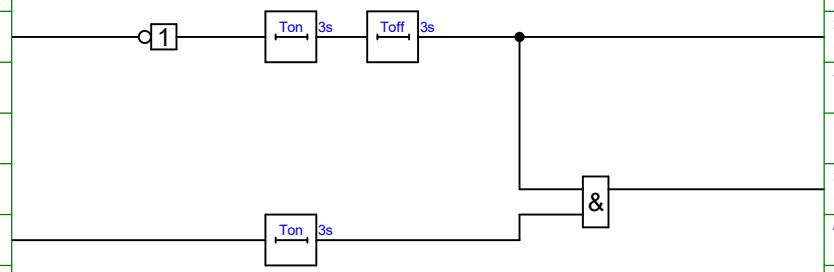

345 LS310 _XU01 HÖG HÖG NIVÅ
NIVÅVAKT SLAMTANK
SV634/1.A2 _SIGNALUTB/1.D2

345 LS310 _SL01 > HÖG HÖG (ALARM)
NIVÅVAKT SLAMTANK
PU102/1.C2

RITNINGEN VISAR ENDAST PROCESSFUNKTIONEN
PROGRAMMERAREN MÅSTE ANPASSA LOGIKEN TILL STYRSYSTEMET

04	FÖR PROGRAMMERING	2020-01-16	RIWA
03	Rev.	2019-12-06	OLJO
02	Rev.	2019-11-27	OLJO
Rev ind	Revision	Reg no	
Baserad på		Prd kl	

Konstruktör	2019-09-10	OLJO
Godkänd	2020-01-28	CHSV

GASRENING
HYBRIT
EE3-001486

LOGIKFUNKTIONSSCHEMA
NIVÅVAKT
HÖG NIVÅ SLAMTANK

GE POWER

345LS310

Ansv avd BEE | Rev ind 04 | Språk SWE

345LS310 &EFF020

Blad 1
Forts

Vi förbehåller oss alla rättigheter till detta dokument
och innehållet därpå. Mångfaldigande, utlämnande,
avslöjande till tredje part utan vårat uttalade medgivande
är strängt förbjudet. Copyright ALSTOM Power.

ELCAD ID EE3-1486 Hybrit_SW.pro/9.09.E-0008_Logik_EFF020/345LS310&EFF020
Datum 2020-05-19 Tid 14:18

FÖR KONSTRUKTION

Signal	Logic	Signal

NOTERA! SIL2 - FUNKTIONEN SKALL PLACERAS I SÄKERHETSSYSTEMET

345 LS312 _XG51 < LÅG
NIVÅVAKT SLAMTANK

LARM FRIGIVNING (=1)

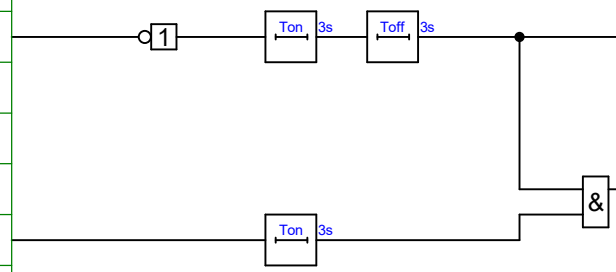

345 LS312 _XU02 LÅG LÅG NIVÅ
NIVÅVAKT SLAMTANK
PU101/2.A2 PU101/1.C2 PU100/2.A2
SV566/1.C2 PU100/1.C2

345 LS312 _SL51 < LÅG LÅG (ALARM)
NIVÅVAKT SLAMTANK

RITNINGEN VISAR ENDAST PROCESSFUNKTIONEN
PROGRAMMERAREN MÅSTE ANPASSA LOGIKEN TILL STYRSYSTEMET

06	UPPDATERING	2020-03-19	RIWA	Konstruktör	2019-09-10	OLJO	
04	FÖR PROGRAMMERING	2020-01-16	RIWA	Godkänd	2020-01-28	CHSV	
03	Rev.	2019-12-06	OLJO				
Rev ind	Revision	Reg no					
Baserad på		Prd kl					

GASRENING
HYBRIT
EE3-001486

LOGIKFUNKTIONSSCHEMA
NIVÅVAKT
LÅG NIVÅ SLAMTANK

GE POWER

345LS312

Ansv avd BEE | Rev ind 06 | Språk SWE

345LS312 &EFF020

Blad 1
Forts

Vi förbehåller oss alla rättigheter till detta dokument
och innehållet därpå. Kopiering, användning eller
avslöjande till tredje part utan vårt uttalade medgivande
är strängt förbjudet. Copyright ALSTOM Power.

ELCAD ID EE3-1486 Hybrit_SW.pro/9.09.E-0008_Logik_EFF020/345LS312 Version 020 Ändrad av BEE
Datum 2020-05-19 Tid 14:18

FÖR KONSTRUKTION

Signal	Logic	Signal
345 LS401 _XG51 < LÅG LÅG NIVÅ NIVÅVAKT AVLUFTNINGSTANK		345 LS401 _XU02 LÅG LÅG NIVÅ NIVÅVAKT AVLUFTNINGSTANK *PU105/1.C2*
LARM FRIGIVNING (=1)		345 LS401 _SL51 < LÅG LÅG (ALARM) NIVÅVAKT AVLUFTNINGSTANK

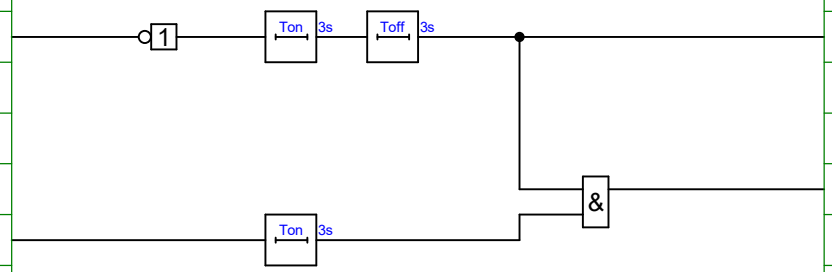

RITNINGEN VISAR ENDAST PROCESSFUNKTIONEN
PROGRAMMERAREN MÅSTE ANPASSA LOGIKEN TILL STYRSYSTEMET

04	FÖR PROGRAMMERING	2020-01-16	RIWA	Konstruktör	2019-09-10	OLJO	LOGIKFUNKTIONSSCHEMA NIVÅVAKT AVLUFTNINGSTANK
03	Rev.	2019-12-06	OLJO	Godkänd	2020-01-28	CHSV	
02	Rev.	2019-11-27	OLJO	GASRENING HYBRIT EE3-001486			
Rev ind	Revision	Reg no					
Baserad på		Prd kl					

GE POWER

345LS401

Ansv avd BEE | Rev ind 04 | Språk SWE

345LS401 &EFF020

Blad 1
Forts

Vi förbehåller oss alla rättigheter till detta dokument
och innehållet därpå. Mångfaldigande, användning eller
avslöjande till tredje part utan vårt uttalade medgivande
är strängt förbjudet. Copyright ALSTOM Power.

ELCAD ID EE3-1486 Hybrit_SW.pro/9.09.E-0008_Logik_EFF020/345LS401/Rev 04
Datum 2020-05-19 Tid 14:18

FÖR KONSTRUKTION

Signal	Logic	Signal
345 LS431 _XG01 > HÖG (LÄCKAGE) NIVÅVAKT SPILLPLÅT LUTSKÅP	1 → Ton 3s → Toff 3s	345 LS431 _XU01 INDIKERING LÄCKAGE NIVÅVAKT SPILLPLÅT LUTSKÅP *PU102/1.C2 353PU102/1.C2*
LARM FRIGIVNING (=1)	Ton 3s → &	345 LS431 _SL01 > HÖG LÄCKAGE (ALARM) NIVÅVAKT SPILLPLÅT LUTSKÅP

RITNINGEN VISAR ENDAST PROCESSFUNKTIONEN
PROGRAMMERAREN MÅSTE ANPASSA LOGIKEN TILL STYRSYSTEMET

04	FÖR PROGRAMMERING	2020-01-16	RIWA
03	Rev.	2019-12-06	OLJO
02	Rev.	2019-11-27	OLJO
Rev ind	Revision	Reg no	
Baserad på		Prd kl	

Konstruktör	2019-09-10	OLJO
Godkänd	2020-01-28	CHSV

GASRENING
HYBRIT
EE3-001486

LOGIKFUNKTIONSSCHEMA
NIVÅVAKT
SPILLPLÅT LUTSKÅP

GE POWER

345LS431

Ansv avd BEE | Rev ind 04 | Språk SWE

345LS431 &EFF020

Blad 1
Forts

Vi förbehåller oss alla rättigheter till detta dokument
och innehållet därför. Mångfaldigande, utgivning, användning eller
avslöjande till tredje part utan vårt uttalade medgivande
är strängt förbjudet. Copyright ALSTOM Power.

ELCAD ID EE3-1486 Hybrit_SW.pro/9.09.E-0008_Logik_EFF020/345LS431 Sv
Datum 2020-05-19 Tid 14:18

FÖR KONSTRUKTION

Signal	Logic	Signal
345 PD363 _MV (0...300 mbar) DIFFTRYCKSGIVARE GASFLÖDE FRÅN WESP	Σ/n → TREND, VALUE	345 PD363 _A01 (0...300 mbar) DIFFTRYCKSGIVARE GASFLÖDE FRÅN WESP XI363/1.B2
	HI_LIM2 (1: IN> 0: IN<) → Ton 2s	345 PD363 _MV_H2 HÖG HÖG (EJ AKTIV) DIFFTRYCKSGIVARE GASFLÖDE FRÅN WESP
LARM FRIGIVNING (=1)	Ton 10s → &	345 PD363 _MV_GT_H2 HÖG HÖG (EJ AKTIV) DIFFTRYCKSGIVARE GASFLÖDE FRÅN WESP
	HI_LIM1 (1: IN> 0: IN<) → Ton 2s	345 PD363 _MV_H1 HÖG (EJ AKTIV) DIFFTRYCKSGIVARE GASFLÖDE FRÅN WESP
	→ &	345 PD363 _MV_GT_H1 HÖG (EJ AKTIV) DIFFTRYCKSGIVARE GASFLÖDE FRÅN WESP
	LO_LIM1 (1: IN< 0: IN>) → Ton 2s	345 PD363 _MV_L1 LÅG (EJ AKTIV) DIFFTRYCKSGIVARE GASFLÖDE FRÅN WESP
	→ &	345 PD363 _MV_LT_L1 LÅG (EJ AKTIV) DIFFTRYCKSGIVARE GASFLÖDE FRÅN WESP
	LO_LIM2 (1: IN< 0: IN>) → Ton 2s	345 PD363 _MV_L2 LÅG LÅG (EJ AKTIV) DIFFTRYCKSGIVARE GASFLÖDE FRÅN WESP
	→ &	345 PD363 _MV_LT_L2 LÅG LÅG (EJ AKTIV) DIFFTRYCKSGIVARE GASFLÖDE FRÅN WESP
	UTANFÖR MÄTOMRÅDET HÅRDVARUFEL → SIGNAL ÖVERVAKNING	345 PD363 _Err GIVARFEL DIFFTRYCKSGIVARE GASFLÖDE FRÅN WESP

RITNINGEN VISAR ENDAST PROCESSFUNKTIONEN
PROGRAMMERAREN MÅSTE ANPASSA LOGIKEN TILL STYRSYSTEMET

Rev ind	Revision	Datum	Av
07	UPPDATERING	2020-04-01	RIWA
06	UPPDATERING	2020-03-20	RIWA
05	UPPDATERING EFTER FUNKT.ANALYS	2020-02-04	RIWA

Baserad på | Reg no | Prd kl

Konstruktör 2019-09-10 OLJO
Godkänd 2020-01-28 CHSV

GASRENING
HYBRIT
EE3-001486

LOGIKFUNKTIONSSCHEMA
DIFFTRYCKSGIVARE
GASFLÖDE FRÅN WESP

GE POWER

345PD363

Ansv avd BEE | Rev ind 07 | Språk SWE

345PD363 &EFF020

Blad 1
Forts

Vi förbehåller oss alla rättigheter till detta dokument
och innehållet därav. Mångfaldigande, utgivning, användning eller
avslöjande till tredje part utan vårt uttalade medgivande
är strängt förbjudet. Copyright ALSTOM Power.

ELCAD ID EE3-1486 Hybrit_SW.pro/9.09.E-0008_Logik_EFF020/345PD363 &EFF020
Datum 2020-05-19 Tid 14:18

FÖR KONSTRUKTION

Signal	Logic	Signal
345 PI300 _MV (0...6 bar(g)) TRYCKGIVARE UTLOPP KONDENSOR	Σ/n → TREND, VALUE	345 PI300 _A01 (0...6 bar(g)) TRYCKGIVARE UTLOPP KONDENSOR SV547/1.C2 XI300/1.A2
	HI_LIM2 (1: IN>4,7 bar(g) 0: IN<) → Ton 2s	345 PI300 _MV_H2 HÖG HÖG (4,7 bar(g)) TRYCKGIVARE UTLOPP KONDENSOR
LARM FRIGIVNING (=1)	Ton 10s → &	345 PI300 _MV_GT_H2 HÖG HÖG (4,7 bar(g)) TRYCKGIVARE UTLOPP KONDENSOR
	HI_LIM1 (1: IN>4,2 bar(g) 0: IN<) → Ton 2s	345 PI300 _MV_H1 HÖG (4,2 bar(g)) TRYCKGIVARE UTLOPP KONDENSOR
	→ &	345 PI300 _MV_GT_H1 HÖG (4,2 bar(g)) TRYCKGIVARE UTLOPP KONDENSOR
	LO_LIM1 (1: IN< 0: IN>) → Ton 2s	345 PI300 _MV_L1 LÅG (EJ AKTIV) TRYCKGIVARE UTLOPP KONDENSOR
	→ &	345 PI300 _MV_LT_L1 LÅG (EJ AKTIV) TRYCKGIVARE UTLOPP KONDENSOR
	LO_LIM2 (1: IN< 0: IN>) → Ton 2s	345 PI300 _MV_L2 LÅG LÅG (EJ AKTIV) TRYCKGIVARE UTLOPP KONDENSOR
	→ &	345 PI300 _MV_LT_L2 LÅG LÅG (EJ AKTIV) TRYCKGIVARE UTLOPP KONDENSOR
	UTANFÖR MÄTOMRÅDET HÅRDVARUFEL → SIGNAL ÖVERVAKNING	345 PI300 _Err GIVARFEL TRYCKGIVARE UTLOPP KONDENSOR XI300/1.D2

RITNINGEN VISAR ENDAST PROCESSFUNKTIONEN
PROGRAMMERAREN MÅSTE ANPASSA LOGIKEN TILL STYRSYSTEMET

Rev ind	Revision	Reg no	Datum	Av
05	UPPDATERING EFTER FUNKT.ANALYS		2020-02-04	RIWA
04	FÖR PROGRAMMERING		2020-01-16	RIWA
03	Rev.		2019-12-06	OLJO

Baserad på | Prd kl

Konstruktör 2019-09-10 OLJO
Godkänd 2020-01-28 CHSV

GASRENING
HYBRIT
EE3-001486

LOGIKFUNKTIONSSCHEMA
TRYCKGIVARE
TRYCK UTLOPP KONDENSOR

GE POWER

345PI300

Ansv avd BEE | Rev ind 05 | Språk SWE

345PI300 &EFF020

Blad 1
Forts

Vi förbehåller oss alla rättigheter till detta dokument
och innehållet därpå. Återgivning, användning eller
avslöjande till tredje part utan vårat uttalade medgivande
är strängt förbjudet. Copyright ALSTOM Power.

ELCAD ID EE3-1486 Hybrit_SW.pro/9.09.E-0008_Logik_EFF020/345PI300
Datum 2020-05-19 Tid 14:18

FÖR KONSTRUKTION

Signal	Logic	Signal
345 PI321 _MV (0...15 bar) TRYCKGIVARE SLAMVATTENPUMP KONDENSOR	Σ/n → TREND, VALUE	345 PI321 _A01 (0...15 bar(g)) TRYCKGIVARE SLAMVATTENPUMP KONDENSOR XI321/1.A2
	n/# HI_LIM2 (1: IN>, 0: IN<) → Ton 2s	345 PI321 _MV_H2 HÖG HÖG (EJ AKTIV) TRYCKGIVARE SLAMVATTENPUMP KONDENSOR
PU100/2.A2 345 PU100 _KMS DRIFTSVAR TILL MOTOR SLAMVATTENPUMP 1 PU101/2.A2 345 PU101 _KMS DRIFTSVAR TILL MOTOR SLAMVATTENPUMP 2	≥1 → Ton 10s → &	345 PI321 _MV_GT_H2 HÖG HÖG (EJ AKTIV) TRYCKGIVARE SLAMVATTENPUMP KONDENSOR
	n/# HI_LIM1 (1: IN>, 0: IN<) → Ton 2s	345 PI321 _MV_H1 HÖG (EJ AKTIV) TRYCKGIVARE SLAMVATTENPUMP KONDENSOR
	→ &	345 PI321 _MV_GT_H1 HÖG (EJ AKTIV) TRYCKGIVARE SLAMVATTENPUMP KONDENSOR
	n/# LO_LIM1 (1: IN<, 0: IN>) → Ton 2s	345 PI321 _MV_L1 LÅG (EJ AKTIV) TRYCKGIVARE SLAMVATTENPUMP KONDENSOR
	→ &	345 PI321 _MV_LT_L1 LÅG (EJ AKTIV) TRYCKGIVARE SLAMVATTENPUMP KONDENSOR
	n/# LO_LIM2 (1: IN<, 0: IN>) → Ton 2s	345 PI321 _MV_L2 LÅG LÅG (EJ AKTIV) TRYCKGIVARE SLAMVATTENPUMP KONDENSOR
	→ &	345 PI321 _MV_LT_L2 LÅG LÅG (EJ AKTIV) TRYCKGIVARE SLAMVATTENPUMP KONDENSOR
	UTANFÖR MÄTOMRÅDET HÅRDVARUFEL → SIGNAL ÖVERVAKNING	345 PI321 _Err GIVARFEL TRYCKGIVARE SLAMVATTENPUMP KONDENSOR XI321/1.D2

RITNINGEN VISAR ENDAST PROCESSFUNKTIONEN
PROGRAMMERAREN MÅSTE ANPASSA LOGIKEN TILL STYRSYSTEMET

04	FÖR PROGRAMMERING	2020-01-16	RIWA	Konstruktör	2019-09-10	OLJO	LOGIKFUNKTIONSSCHEMA TRYCKGIVARE TRYCK SLAMVATTENPUMP KONDENSOR
03	Rev.	2019-12-06	OLJO	Godkänd	2020-01-28	CHSV	
02	Rev.	2019-11-27	OLJO		GASRENING HYBRIT EE3-001486		
Rev ind	Revision	Reg no					
Baserad på		Prd kl					

GE POWER

345PI321

Ansv avd BEE | Rev ind 04 | Språk SWE

345PI321 &EFF020

Blad 1 | Forts

Vi förbehåller oss alla rättigheter till detta dokument
och innehållet därpå. Återgivning, användning eller
avslöjande till tredje part utan vårat uttalade medgivande
är strängt förbjudet. Copyright ALSTOM Power.

ELCAD ID EE3-1486 Hybrit_SW.pro/9.09.E-0008_Logik_EFF020/345PI321
Datum 2020-05-19 Tid 14:18

FÖR KONSTRUKTION

Signal	Logic	Signal
345 PI326 _MV (0...15 bar) TRYCKGIVARE SLAMVATTEN/KV	Σ/n → TREND, VALUE	345 PI326 _A01 (0...15 bar(g)) TRYCKGIVARE SLAMVATTEN/KV XI321/1.A2 SV566/1.B2
	HI_LIM2 (1: IN> 0: IN<) → Ton 2s	345 PI326 _MV_H2 HÖG HÖG (EJ AKTIV) TRYCKGIVARE SLAMVATTEN/KV
PU100/2.A2 345 PU100 _KMS DRIFTSVAR TILL MOTOR SLAMVATTENPUMP 1 PU101/2.A2 345 PU101 _KMS DRIFTSVAR TILL MOTOR SLAMVATTENPUMP 2	≥1 → Ton 10s → &	345 PI326 _MV_GT_H2 HÖG HÖG (EJ AKTIV) TRYCKGIVARE SLAMVATTEN/KV
	HI_LIM1 (1: IN> 0: IN<) → Ton 2s	345 PI326 _MV_H1 HÖG (EJ AKTIV) TRYCKGIVARE SLAMVATTEN/KV
	→ &	345 PI326 _MV_GT_H1 HÖG (EJ AKTIV) TRYCKGIVARE SLAMVATTEN/KV
	LO_LIM1 (1: IN< 0: IN>) → Ton 2s	345 PI326 _MV_L1 LÅG (EJ AKTIV) TRYCKGIVARE SLAMVATTEN/KV
	→ &	345 PI326 _MV_LT_L1 LÅG (EJ AKTIV) TRYCKGIVARE SLAMVATTEN/KV
	LO_LIM2 (1: IN< 0: IN>) → Ton 2s	345 PI326 _MV_L2 LÅG LÅG (EJ AKTIV) TRYCKGIVARE SLAMVATTEN/KV
	→ &	345 PI326 _MV_LT_L2 LÅG LÅG (EJ AKTIV) TRYCKGIVARE SLAMVATTEN/KV
	UTANFÖR MÄTOMRÅDET HÅRDVARUFEL → SIGNAL ÖVERVAKNING	345 PI326 _Err GIVARFEL TRYCKGIVARE SLAMVATTEN/KV XI321/1.D2

NOTERA! SIL2 - FUNKTIONEN SKALL PLACERAS I SÄKERHETSSYSTEMET

RITNINGEN VISAR ENDAST PROCESSFUNKTIONEN
PROGRAMMERAREN MÅSTE ANPASSA LOGIKEN TILL STYRSYSTEMET

Vi förbehåller oss alla rättigheter till detta dokument
och innehållet därpå. Återgivning, användning eller
avslöjande till tredje part utan vårt uttalade medgivande
är strängt förbjudet. Copyright ALSTOM Power.

ELCAD ID EE3-1486 Hybrit_SW.pro/9.09.E-0008_Logik_EFF020/345PI326
Datum 2020-05-19 Tid 14:18

04	FÖR PROGRAMMERING	2020-01-16	RIWA	Konstruktör	2019-09-10	OLJO	LOGIKFUNKTIONSSCHEMA TRYCKGIVARE TRYCK SLAMVATTEN/KV
03	Rev.	2019-12-06	OLJO	Godkänd	2020-01-28	CHSV	
02	Rev.	2019-11-27	OLJO		GASRENING HYBRIT EE3-001486		
Rev ind	Revision	Reg no					
Baserad på		Prd kl					

GE POWER

345PI326

Ansv avd BEE | Rev ind 04 | Språk SWE

345PI326 &EFF020

Blad 1
Forts

FÖR KONSTRUKTION

Signal	Logic	Signal
345 PI341 _MV (0...6 bar(g)) TRYCKGIVARE UTLOPP VÅTSKRUBBER	Σ/n → TREND, VALUE	345 PI341 _A01 (0...6 bar(g)) TRYCKGIVARE UTLOPP VÅTSKRUBBER XI300/1.A2
	n/# HI_LIM2 (1: IN> 0: IN<) → Ton 2s	345 PI341 _MV_H2 HÖG HÖG (EJ AKTIV) TRYCKGIVARE UTLOPP VÅTSKRUBBER
LARM FRIGIVNING (=1)	Ton 10s → &	345 PI341 _MV_GT_H2 HÖG HÖG (EJ AKTIV) TRYCKGIVARE UTLOPP VÅTSKRUBBER
	n/# HI_LIM1 (1: IN> 0: IN<) → Ton 2s	345 PI341 _MV_H1 HÖG (EJ AKTIV) TRYCKGIVARE UTLOPP VÅTSKRUBBER
	→ &	345 PI341 _MV_GT_H1 HÖG (EJ AKTIV) TRYCKGIVARE UTLOPP VÅTSKRUBBER
	n/# LO_LIM1 (1: IN< 0: IN>) → Ton 2s	345 PI341 _MV_L1 LÅG (EJ AKTIV) TRYCKGIVARE UTLOPP VÅTSKRUBBER
	→ &	345 PI341 _MV_LT_L1 LÅG (EJ AKTIV) TRYCKGIVARE UTLOPP VÅTSKRUBBER
	n/# LO_LIM2 (1: IN< 0: IN>) → Ton 2s	345 PI341 _MV_L2 LÅG LÅG (EJ AKTIV) TRYCKGIVARE UTLOPP VÅTSKRUBBER
	→ &	345 PI341 _MV_LT_L2 LÅG LÅG (EJ AKTIV) TRYCKGIVARE UTLOPP VÅTSKRUBBER
	UTANFÖR MÄTOMRÅDET HÅRDVARUFEL → SIGNAL ÖVERVAKNING	345 PI341 _Err GIVARFEL TRYCKGIVARE UTLOPP VÅTSKRUBBER XI300/1.D2

RITNINGEN VISAR ENDAST PROCESSFUNKTIONEN
PROGRAMMERAREN MÅSTE ANPASSA LOGIKEN TILL STYRSYSTEMET

04	FÖR PROGRAMMERING	2020-01-16	RIWA	Konstruktör	2019-09-10	OLJO	LOGIKFUNKTIONSSCHEMA TRYCKGIVARE TRYCK UTLOPP VÅTSKRUBBER
03	Rev.	2019-12-06	OLJO	Godkänd	2020-01-28	CHSV	
02	Rev.	2019-11-27	OLJO	GASRENING HYBRIT EE3-001486			
Rev ind	Revision	Reg no					
Baserad på		Prd kl					

GE POWER

345PI341

Ansv avd BEE | Rev ind 04 | Språk SWE

345PI341 &EFF020

Blad 1 | Forts

Vi förbehåller oss alla rättigheter till detta dokument och innehållet därpå. Återgivning, användning eller avslöjande till tredje part utan vårat uttalade medgivande är strängt förbjudet. Copyright ALSTOM Power.

ELCAD ID EE3-1486 Hybrit_SW.pro/9.09.E-0008_Logik_EFF020/345PI341 Datum 2020-05-19 Tid 14:18

FÖR KONSTRUKTION

Signal	Logic	Signal
	Notera! Reset görs av operatör från HMI efter byte av 63A003, WESP högspänningsisolator i plast	345 YM005 _XU10 Alarm drifttid isolator WESP TRYCKGIVARE WESP
	(UT i timmar[h]) OPTIME IN Reset UT; 17000 ≥m; TREND; VALUE	
345 PI350 _MV (0...10 bar(g)) TRYCKGIVARE WESP	Σ/n	345 PI350 _A01 (0...10 bar(g)) TRYCKGIVARE WESP
	HI_LIM2 1: IN>9 bar(g) 0: IN< Ton 2s	345 PI350 _MV_H2 HÖG HÖG (9 bar(g)) TRYCKGIVARE WESP
LARM FRIGIVNING (=1)	Ton 10s &	345 PI350 _MV_GT_H2 HÖG HÖG (9 bar(g)) TRYCKGIVARE WESP
	HI_LIM1 1: IN>6,5bar(g) 0: IN< Ton 30s	345 PI350 _MV_H1 HÖG (6,5 bar(g)) TRYCKGIVARE WESP
	&	345 PI350 _MV_GT_H1 HÖG (6,5 bar(g)) TRYCKGIVARE WESP
	LO_LIM1 1: IN<5,5 bar(g) 0: IN> Ton 30s	345 PI350 _MV_L1 LÅG (5,5 bar(g)) TRYCKGIVARE WESP KS450/2.C2
	&	345 PI350 _MV_LT_L1 LÅG (5,5 bar(g)) TRYCKGIVARE WESP
	LO_LIM2 1: IN<5,0 bar(g) 0: IN> Ton 2s	345 PI350 _MV_L2 LÅG LÅG (5,0 bar(g)) TRYCKGIVARE WESP EC015/1.A2
	&	345 PI350 _MV_LT_L2 LÅG LÅG (5,0 bar(g)) TRYCKGIVARE WESP
	UTANFÖR MÄTOMRÅDET HÅRDVARUFEL; SIGNAL ÖVERVAKNING	345 PI350 _Err GIVARFEL TRYCKGIVARE WESP

RITNINGEN VISAR ENDAST PROCESSFUNKTIONEN
PROGRAMMERAREN MÅSTE ANPASSA LOGIKEN TILL STYRSYSTEMET

Vi förbehåller oss alla rättigheter till detta dokument
och innehållet därpå. Återgivning, användning eller
avslöjande till tredje part utan vårt uttalade medgivande
är strängt förbjudet. Copyright ALSTOM Power.

ELCAD ID EE3-1486 Hybrit_SW.pro/9.09.E-0008_Logik_EFF020/345PI350
Datum 2020-05-19 Tid 14:18

Rev ind	Revision		Reg no
07	UPPDATERING	2020-04-01	RIWA
06	UPPDATERING	2020-03-20	RIWA
05	UPPDATERING EFTER FUNKT.ANALYS	2020-02-04	RIWA
Baserad på			Prd kl

Konstruktör 2019-09-10 OLJO
Godkänd 2020-01-28 CHSV

GASRENING
HYBRIT
EE3-001486

LOGIKFUNKTIONSSCHEMA
TRYCKGIVARE
TRYCK WESP

GE POWER

345PI350

Ansv avd BEE | Rev ind 07 | Språk SWE

345PI350 &EFF020

Blad 1
Forts

FÖR KONSTRUKTION

Signal	Logic	Signal

NOTERA! SIL2 - FUNKTIONEN SKALL PLACERAS I SÄKERHETSSYSTEMET

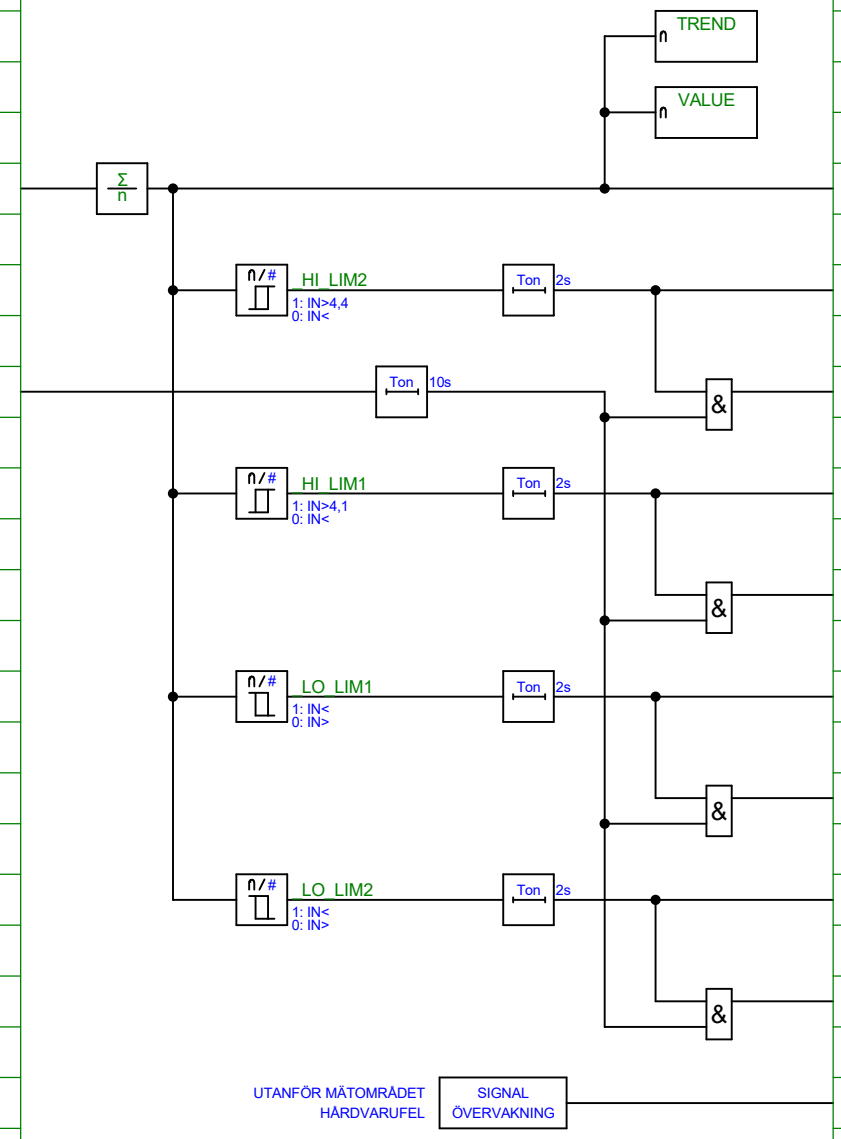

Signal	Signal
345 PI361 _MV (0...6 bar(g)) TRYCKGIVARE GAS FRÅN WESP	345 PI361 _A01 (0...6 bar(g)) TRYCKGIVARE GAS FRÅN WESP XI363/1.B2
LARM FRIGIVNING (=1)	345 PI361 _MV_H2 HÖG HÖG (4,4) TRYCKGIVARE GAS FRÅN WESP
	345 PI361 _MV_GT_H2 HÖG HÖG (4,4) TRYCKGIVARE GAS FRÅN WESP
	345 PI361 _MV_H1 HÖG (4,1) TRYCKGIVARE GAS FRÅN WESP
	345 PI361 _MV_GT_H1 HÖG (4,1) TRYCKGIVARE GAS FRÅN WESP
	345 PI361 _MV_L1 LÅG (EJ AKTIV) TRYCKGIVARE GAS FRÅN WESP
	345 PI361 _MV_LT_L1 LÅG (EJ AKTIV) TRYCKGIVARE GAS FRÅN WESP
	345 PI361 _MV_L2 LÅG LÅG (EJ AKTIV) TRYCKGIVARE GAS FRÅN WESP
	345 PI361 _MV_LT_L2 LÅG LÅG (EJ AKTIV) TRYCKGIVARE GAS FRÅN WESP
	345 PI361 _Err GIVARFEL TRYCKGIVARE GAS FRÅN WESP

RITNINGEN VISAR ENDAST PROCESSFUNKTIONEN
PROGRAMMERAREN MÅSTE ANPASSA LOGIKEN TILL STYRSYSTEMET

Rev ind	Revision	Reg no	Datum	Ansv	Konstruktör	2019-09-10	OLJO
07	UPPDATERING		2020-04-01	RIWA	Godkänd	2020-01-28	CHSV
05	UPPDATERING EFTER FUNKT.ANALYS		2020-02-04	RIWA			
04	FÖR PROGRAMMERING		2020-01-16	RIWA			
Baserad på		Prd kl					

GASRENING
HYBRIT
EE3-001486

LOGIKFUNKTIONSSCHEMA
TRYCKGIVARE
TRYCK GAS FRÅN WESP

GE POWER

345PI361

Ansv avd BEE | Rev ind 07 | Språk SWE

345PI361 &EFF020

Blad 1
Forts

Vi förbehåller oss alla rättigheter till detta dokument
och innehållet därpå. Återgivning, användning eller
avslöjande till tredje part utan vårt uttalade medgivande
är strängt förbjudet. Copyright ALSTOM Power.

ELCAD ID EE3-1486 Hybrit_SW.pro/9.09.E-0008_Logik_EFF020/345PI361
Datum 2020-05-19 Tid 14:18

FÖR KONSTRUKTION

Signal	Logic	Signal
345 PI420 _MV (0...12 bar(g)) TRYCKGIVARE HYDROFOR PU106/1.A2	Σ/n → TREND, VALUE	345 PI420 _A01 (0...12 bar(g)) TRYCKGIVARE HYDROFOR SV547/1.C2 SV634/1.A2 SV635/1.A2 353SV547/1.C2
	n/# HI_LIM2 (1: IN>10, 0: IN<) → Ton 2s	345 PI420 _MV_H2 HÖG HÖG (10 bar(g)) TRYCKGIVARE HYDROFOR PU106/1.C2
LARM FRIGIVNING (=1)	Ton 10s → &	345 PI420 _MV_GT_H2 HÖG HÖG (10 bar(g)) TRYCKGIVARE HYDROFOR
	n/# HI_LIM1 (1: IN>9, 0: IN<) → Ton 2s	345 PI420 _MV_H1 HÖG (9 bar(g)) TRYCKGIVARE HYDROFOR
	&	345 PI420 _MV_GT_H1 HÖG (9 bar(g)) TRYCKGIVARE HYDROFOR
	n/# LO_LIM1 (1: IN<4,5, 0: IN>) → Ton 2s	345 PI420 _MV_L1 LÅG (4,5 bar(g)) TRYCKGIVARE HYDROFOR
	&	345 PI420 _MV_LT_L1 LÅG (4,5 bar(g)) TRYCKGIVARE HYDROFOR
	n/# LO_LIM2 (1: IN<, 0: IN>) → Ton 2s	345 PI420 _MV_L2 LÅG LÅG (EJ AKTIV) TRYCKGIVARE HYDROFOR
	&	345 PI420 _MV_LT_L2 LÅG LÅG (EJ AKTIV) TRYCKGIVARE HYDROFOR
	UTANFÖR MÄTOMRÅDET HÅRDVARUFEL → SIGNAL ÖVERVAKNING	345 PI420 _Err GIVARFEL TRYCKGIVARE HYDROFOR PU106/1.D2

NOTERA! SIL2 - FUNKTIONEN SKALL PLACERAS I SÄKERHETSSYSTEMET

RITNINGEN VISAR ENDAST PROCESSFUNKTIONEN
PROGRAMMERAREN MÅSTE ANPASSA LOGIKEN TILL STYRSYSTEMET

07	UPPDATERING	2020-04-01	RIWA	Konstruktör	2019-09-10	OLJO	
04	FÖR PROGRAMMERING	2020-01-16	RIWA	Godkänd	2020-01-28	CHSV	
03	Rev.	2019-12-06	OLJO				
Rev ind	Revision	Reg no					
Baserad på		Prd kl					

GASRENING
HYBRIT
EE3-001486

LOGIKFUNKTIONSSCHEMA
TRYCKGIVARE
TRYCK HYDROFOR

GE POWER

345PI420

Ansv avd BEE | Rev ind 07 | Språk SWE

345PI420 &EFF020

Blad 1
Forts

Vi förbehåller oss alla rättigheter till detta dokument
och innehållet därpå. Återgivning, användning eller
avslöjande till tredje part utan vårt uttalade medgivande
är strängt förbjudet. Copyright ALSTOM Power.

ELCAD ID EE3-1486 Hybrit_SW.pro/9.09.E-0008_Logik_EFF020/345PI420
Datum 2020-05-19 Tid 14:19

FÖR KONSTRUKTION

Signal	Logic	Signal
345 PI421 _MV (0...12 bar(g)) TRYCKGIVARE HYDROFOR PU106/1.B2	Σ/n → TREND, VALUE	345 PI421 _A01 (0...12 bar(g)) TRYCKGIVARE HYDROFOR SV547/1.C2 SV634/1.A2 SV635/1.A2 353SV547/1.C2
	n/# HI_LIM2 (1: IN>10, 0: IN<) → Ton 2s	345 PI421 _MV_H2 HÖG HÖG (10 bar(g)) TRYCKGIVARE HYDROFOR PU106/1.C2
LARM FRIGIVNING (=1)	Ton 10s → &	345 PI421 _MV_GT_H2 HÖG HÖG (10 bar(g)) TRYCKGIVARE HYDROFOR
	n/# HI_LIM1 (1: IN>9, 0: IN<) → Ton 2s	345 PI421 _MV_H1 HÖG (9 bar(g)) TRYCKGIVARE HYDROFOR
	→ &	345 PI421 _MV_GT_H1 HÖG (9 bar(g)) TRYCKGIVARE HYDROFOR
	n/# LO_LIM1 (1: IN<4,5, 0: IN>) → Ton 2s	345 PI421 _MV_L1 LÅG (4,5 bar(g)) TRYCKGIVARE HYDROFOR
	→ &	345 PI421 _MV_LT_L1 LÅG (4,5 bar(g)) TRYCKGIVARE HYDROFOR
	n/# LO_LIM2 (1: IN<, 0: IN>) → Ton 2s	345 PI421 _MV_L2 LÅG LÅG (EJ AKTIV) TRYCKGIVARE HYDROFOR
	→ &	345 PI421 _MV_LT_L2 LÅG LÅG (EJ AKTIV) TRYCKGIVARE HYDROFOR
	UTANFÖR MÄTOMRÅDET HÅRDVARUFEL → SIGNAL ÖVERVAKNING	345 PI421 _Err GIVARFEL TRYCKGIVARE HYDROFOR PU106/1.D2

NOTERA! SIL2 - FUNKTIONEN SKALL PLACERAS I SÄKERHETSSYSTEMET

RITNINGEN VISAR ENDAST PROCESSFUNKTIONEN
PROGRAMMERARE MÅSTE ANPASSA LOGIKEN TILL STYRSYSTEMET

Rev ind	Revision	Reg no	Datum	Ansv	Konstruktör	2019-09-10	OLJO
07	UPPDATERING		2020-04-01	RIWA	Godkänd	2020-01-28	CHSV
04	FÖR PROGRAMMERING		2020-01-16	RIWA			
03	Rev.		2019-12-06	OLJO			
Baserad på		Prd kl					

GASRENING
HYBRIT
EE3-001486

LOGIKFUNKTIONSSCHEMA
TRYCKGIVARE
TRYCK HYDROFOR

GE POWER

345PI421

Ansv avd BEE | Rev ind 07 | Språk SWE

345PI421 &EFF020

Blad 1 | Forts

Vi förbehåller oss alla rättigheter till detta dokument
och innehållet därpå. Återgivning, användning eller
avslöjande till tredje part utan vårt uttalade medgivande
är strängt förbjudet. Copyright ALSTOM Power.

ELCAD ID EE3-1486 Hybrit_SW.pro/9.09.E-0008_Logik_EFF020/345PI421
Datum 2020-05-19 Tid 14:19

FÖR KONSTRUKTION

Signal	Logic	Signal
345 PP708 _FELS EJ SUMMAFEL VÄRMEKABEL GAS FRÅN WESP		345 PP708 _ZM14 SUMMALARM VÄRMEKABEL GAS FRÅN WESP
		345 PP708 _XM14 EJ SUMMAFEL VÄRMEKABEL GAS FRÅN WESP

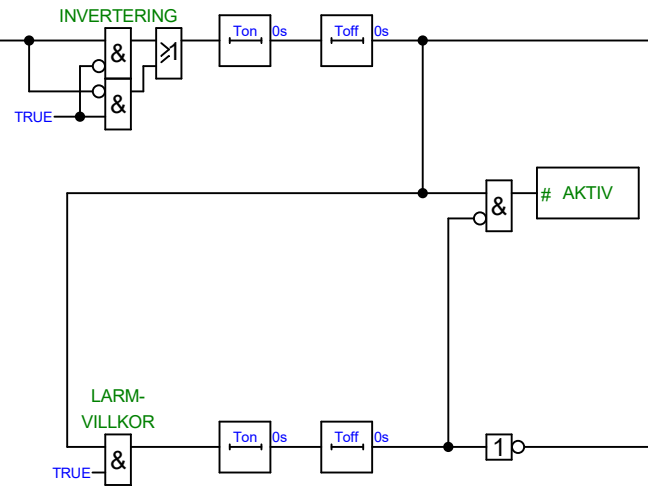

RITNINGEN VISAR ENDAST PROCESSFUNKTIONEN
PROGRAMMERAREN MÅSTE ANPASSA LOGIKEN TILL STYRSYSTEMET

04	FÖR PROGRAMMERING	2020-01-16	RIWA	Konstruktör	2019-09-10	OLJO	
03	Rev.	2019-12-06	OLJO	Godkänd	2020-01-28	CHSV	
02	Rev.	2019-11-27	OLJO				
Rev ind	Revision	Reg no					
Baserad på		Prd kl					

GASRENING
HYBRIT
EE3-001486

LOGIKFUNKTIONSSCHEMA
SUMMALARM
GAS FRÅN WESP

GE POWER

345PP708

Ansv avd BEE | Rev ind 04 | Språk SWE

345PP708 &EFF020

Blad 1
Forts

Vi förbehåller oss alla rättigheter till detta dokument
och innehållet därpå. Mångfaldigande, utgivning, användning eller
avslöjande till tredje part utan vårt uttalade medgivande
är strängt förbjudet. Copyright ALSTOM Power.

ELCAD ID EE3-1486 Hybrit_SW.pro/9.09.E-0008_Logik_EFF020/345PP708 &EFF020
Datum 2020-05-19 Tid 14:19

FÖR KONSTRUKTION

Signal	Logic	Signal
345 PP801 _FELS EJ SUMMAFEL VÄRMEKABEL UTSUG AVLUFTNINGSTANK		345 PP801 _ZM14 SUMMALARM VÄRMEKABEL UTSUG AVLUFTNINGSTANK
		345 PP801 _XM14 EJ SUMMAFEL VÄRMEKABEL UTSUG AVLUFTNINGSTANK

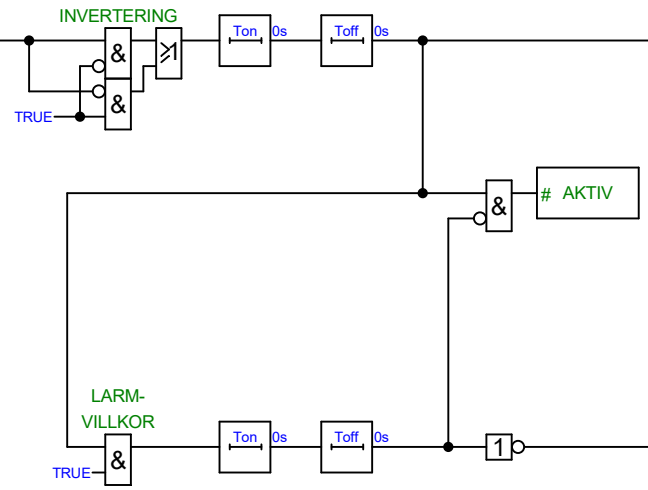

RITNINGEN VISAR ENDAST PROCESSFUNKTIONEN
PROGRAMMERAREN MÅSTE ANPASSA LOGIKEN TILL STYRSYSTEMET

04	FÖR PROGRAMMERING	2020-01-16	RIWA	Konstruktör	2019-09-10	OLJO	
03	Rev.	2019-12-06	OLJO	Godkänd	2020-01-28	CHSV	
02	Rev.	2019-11-27	OLJO				
Rev ind	Revision	Reg no					
Baserad på		Prd kl					

GASRENING
HYBRIT
EE3-001486

LOGIKFUNKTIONSSCHEMA
SUMMALARM
UTSUG AVLUFTNINGSTANK

GE POWER

345PP801

Ansv avd BEE | Rev ind 04 | Språk SWE

345PP801 &EFF020

Blad 1
Forts

Vi förbehåller oss alla rättigheter till detta dokument och innehållet därpå. Mångfaldigande, utgivning, användning eller avslöjande till tredje part utan vårt uttalade medgivande är strängt förbjudet. Copyright ALSTOM Power.

ELCAD ID EE3-1486 Hybrit_SW.pro/9.09.E-0008_Logik_EFF020/345PP801
Datum 2020-05-19 Tid 14:19

FÖR KONSTRUKTION

Signal	Logic	Signal
KS450/12.B4 345 KS450 _S02 STEG 2 SEKVENS START/STOPP GASRENING		345 PU100 _D02 AUTO START MOTOR SLAMVATTENPUMP 1 /2.B2
PU491/1.A5 345 PU491 _XU01 ENHET 1 VALD BERÄKNING PUMPVAL SLAMVATTEN TOPPGAS		
PU101/2.A2 345 PU101 _KMS DRIFTSVAR TILL MOTOR SLAMVATTENPUMP 2	Toff 2s	
FI325/1.C5 345 FI325 _MV_L2 LÅG LÅG (10 m3/h) FLÖDESGIVARE SLAMVATTEN/KV		
PU101/2.B5 345 PU101 _Trip STOPPAD P G A FEL MOTOR SLAMVATTENPUMP 2		
		345 PU100 _D03 AUT STOPP MOTOR SLAMVATTENPUMP 1 /2.B2
PU491/1.B5 345 PU491 _XU02 ENHET 2 VALD BERÄKNING PUMPVAL SLAMVATTEN TOPPGAS	Ton 5s	345 PU100 _D04 SAF0 MOTOR SLAMVATTENPUMP 1 /2.C2
PU101/2.A2 345 PU101 _KMS DRIFTSVAR TILL MOTOR SLAMVATTENPUMP 2	Toff 10s	
FI325/1.C5 345 FI325 _MV_L2 LÅG LÅG (10 m3/h) FLÖDESGIVARE SLAMVATTEN/KV		
/2.A2 345 PU100 _KMS DRIFTSVAR TILL MOTOR SLAMVATTENPUMP 1		
LS312/1.A5 345 LS312 _XU02 LÅG LÅG NIVÅ NIVÅVAKT SLAMTANK	Toff 30s	

STANDARD FUNKTIONSBLOCK FÖR VAL OCH SKIFTNING FINNS
DET SKA ANVÄNDAS
VID ANLÄGGNINGSSTART SKA PUMPEN MED MINST DRIFTTID SLÅ TILL
VID FEL SKALL PUMPVÄXLING SKE EN GÅNG

PROGRAMMERAREN MÅSTE ANPASSA LOGIKEN TILL STYRSYSTEMET

Rev ind	Revision		Reg no
07	UPPDATERING	2020-04-01	RIWA
06	UPPDATERING	2020-03-19	RIWA
05	UPPDATERING EFTER FUNKT.ANALYS	2020-02-04	RIWA

Baserad på | Prd kl

Konstruktör 2019-09-10 OLJO
Godkänd 2020-01-28 CHSV

GASRENING
HYBRIT
EE3-001486

LOGIKFUNKTIONSSCHEMA
MOTOR
SLAMVATTENPUMP 1

GE POWER

345PU100

Ansv avd BEE | Rev ind 07 | Språk SWE

345PU100 &EFF020

Blad 1
Forts 2

Vi förbehåller oss alla rättigheter till detta dokument
Kopiering, utgivning, användning eller
avsiljande till tredje part utan vårat uttalade medgivande
är strängt förbjudet. Copyright ALSTOM Power.

ELCAD ID EE3-1486 Hybrit_SW.prc/9.09.E-0008_Logik_EFF020/345PU100 Version 1
Datum 2020-05-19 Tid 14:19

FÖR KONSTRUKTION

Signal	Logic	Signal
LS312/1.A5 345 LS312 _XU02 LÅG LÅG NIVÅ NIVÅVAKT SLAMTANK		
345 PU100 _KMS DRIFTSVAR TILL MOTOR SLAMVATTENPUMP 1		
KS450/5.A2 PU102/1.A2 PI321/1.B2 PU491/1.C2 /1.C2 PU101/1.A2 PU101/1.C2 PI326/1.B2 FI305/1.B2	-FB01	345 PU100 _KM ORDER TILL MOTOR SLAMVATTENPUMP 1
XI321/1.B2 KS450/12.B2 243TC564/1.C2 AC323/1.C2 FI322/1.B2 FI325/1.B2 KS450/52.C2 XI320/1.B2		
SV566/1.C2		
/1.A5 345 PU100 _D02 AUTO START MOTOR SLAMVATTENPUMP 1		
KS450/11.B4 345 KS450 _S01 STEG 1 SEKVENS STARTSEKVENS		345 PU100 _Auto AUTO MOTOR SLAMVATTENPUMP 1
KS450/52.B4 345 KS450 _S55 STEG 55 SEKVENS TOPPGAS		KS450/7.B2
345 PU100 _ST01 > HÖG TEMP MOTOR SLAMVATTENPUMP 1		
345 PU100 _SBR SÄKERHETSBRYTARE MOTOR SLAMVATTENPUMP 1		345 PU100 _Trip STOPPAD P G A FEL MOTOR SLAMVATTENPUMP 1
/1.B5 345 PU100 _D03 AUT STOPP MOTOR SLAMVATTENPUMP 1		PU101/1.B2
/1.C5 345 PU100 _D04 SAF0 MOTOR SLAMVATTENPUMP 1		
	EXTERNT BV 0-50Hz ExtSP	345 PU100 _D10 Order Hastighet [Hz] Frekvensomriktare MOTOR SLAMVATTENPUMP 1

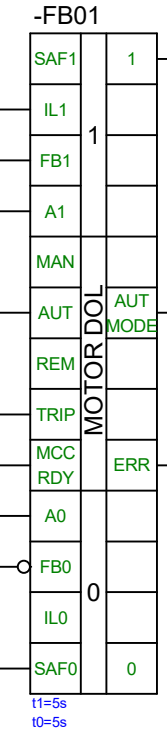

RITNINGEN VISAR ENDAST PROCESSFUNKTIONEN
PROGRAMMERAREN MÅSTE ANPASSA LOGIKEN TILL STYRSYSTEMET

07	UPPDATERING	2020-04-01	RIWA
06	UPPDATERING	2020-03-19	RIWA
04	FÖR PROGRAMMERING	2020-01-16	RIWA
Rev ind	Revision	Reg no	
Baserad på		Prd kl	

Konstruktör 2019-09-10 OLJO
Godkänd 2020-01-28 CHSV

GASRENING
HYBRIT
EE3-001486

LOGIKFUNKTIONSSCHEMA
MOTOR
SLAMVATTENPUMP 1

GE POWER

345PU100

Ansv avd BEE | Rev ind 07 | Språk SWE

345PU100 &EFF020

Blad 2
Forts

Vi förbehåller oss alla rättigheter till detta dokument
Kopiering, användning eller
avsiljande till tredje part utan vårat uttalade medgivande
är strängt förbjudet. Copyright ALSTOM Power.

ELCAD ID EE3-1486 Hybrit_SW.pro/9.09.E-0008_Logik_EFF020/345PU100 Rev 07
Datum 2020-05-19 Tid 14:19

FÖR KONSTRUKTION

Signal	Logic	Signal
KS450/12.B4 345 KS450 _S02 STEG 2 SEKVENS STARTSEKVENS		345 PU101 _D02 AUTO START MOTOR SLAMVATTENPUMP 2 /2.B2
PU491/1.B5 345 PU491 _XU02 ENHET 2 VALD BERÄKNING PUMPVAL SLAMVATTEN TOPPGAS		
PU100/2.A2 345 PU100 _KMS DRIFTSVAR TILL MOTOR SLAMVATTENPUMP 1	Toff 2s	
FI325/1.C5 345 FI325 _MV_L2 LÅG LÅG (10 m3/h) FLÖDESGIVARE SLAMVATTEN/KV		
PU100/2.B5 345 PU100 _Trip STOPPAD P G A FEL MOTOR SLAMVATTENPUMP 1		
		345 PU101 _D03 AUT STOPP MOTOR SLAMVATTENPUMP 2 /2.B2
PU491/1.A5 345 PU491 _XU01 ENHET 1 VALD BERÄKNING PUMPVAL SLAMVATTEN TOPPGAS	Ton 5s	345 PU101 _D04 SAF0 MOTOR SLAMVATTENPUMP 2 /2.C2
PU100/2.A2 345 PU100 _KMS DRIFTSVAR TILL MOTOR SLAMVATTENPUMP 1	Toff 10s	
FI325/1.C5 345 FI325 _MV_L2 LÅG LÅG (10 m3/h) FLÖDESGIVARE SLAMVATTEN/KV		
/2.A2 345 PU101 _KMS DRIFTSVAR TILL MOTOR SLAMVATTENPUMP 2		
LS312/1.A5 345 LS312 _XU02 LÅG LÅG NIVÅ NIVÅVAKT SLAMTANK	Toff 30s	

OM STANDARD FUNKTIONSBLOCK FÖR VAL
OCH SKIFTNING FINNS BÖR DET ANVÄNDAS

PROGRAMMERAREN MÅSTE ANPASSA LOGIKEN TILL STYRSYSTEMET

Vi förbehåller oss alla rättigheter till detta dokument
PU100/2.B5 PU100/2.A2 PU491/1.A5 PU491/1.B5 FI325/1.C5 KS450/12.B4 /2.A2 LS312/1.A5 /2.B2 /2.C2 Mergivning, användning eller
avslöjande till tredje part utan vårat uttalade medgivande
är strängt förbjudet. Copyright ALSTOM Power.

ELCAD ID EE3-1486 Hybrit_SW.pro/9.09.E-0008_Logik_EFF020/345PU101 Version 07
Datum 2020-05-19 Tid 14:19

Rev ind	Revision		Reg no
07	UPPDATERING	2020-04-01	RIWA
06	UPPDATERING	2020-03-20	RIWA
04	FÖR PROGRAMMERING	2020-01-16	RIWA
Baserad på			Prd kl

Konstruktör	2019-09-10	OLJO
Godkänd	2020-01-28	CHSV

GASRENING
HYBRIT
EE3-001486

LOGIKFUNKTIONSSCHEMA
MOTOR
SLAMVATTENPUMP 2

GE POWER

345PU101

Ansv avd BEE | Rev ind 07 | Språk SWE

345PU101 &EFF020

Blad 1
Forts 2

FÖR KONSTRUKTION

Signal	Logic	Signal
LS312/1.A5 345 LS312 _XU02 LÅG LÅG NIVÅ NIVÅVAKT SLAMTANK		
345 PU101 _KMS DRIFTSVAR TILL MOTOR SLAMVATTENPUMP 2		
KS450/5.A2 PU102/1.A2 PI321/1.B2 PU491/1.B2 PU100/1.A2 PU100/1.C2 /1.C2 PI326/1.B2 FI305/1.B2	-FB01 SAF1	345 PU101 _KM ORDER TILL MOTOR SLAMVATTENPUMP 2
XI321/1.B2 KS450/12.B2 243TC564/1.C2 AC323/1.C2 FI322/1.B2 FI325/1.B2 XI320/1.B2 KS450/52.C2	IL1	
SV566/1.D2	FB1	
/1.A5 345 PU101 _D02 AUTO START MOTOR SLAMVATTENPUMP 2	A1	
	MAN	
KS450/11.B4 345 KS450 _S01 STEG 1 SEKVENS TOPPGAS	AUT	345 PU101 _Auto AUTO MOTOR SLAMVATTENPUMP 2
KS450/52.B4 345 KS450 _S55 STEG 55 SEKVENS TOPPGAS	REM	KS450/7.C2
345 PU101 _ST01 > HÖG TEMP MOTOR SLAMVATTENPUMP 2	TRIP	
345 PU101 _SBR SÄKERHETSBRYTARE MOTOR SLAMVATTENPUMP 2	MCC RDY	345 PU101 _Trip STOPPAD P G A FEL MOTOR SLAMVATTENPUMP 2
/1.B5 345 PU101 _D03 AUT STOPP MOTOR SLAMVATTENPUMP 2	A0	PU100/1.B2
	FB0	
	IL0	
/1.C5 345 PU101 _D04 SAF0 MOTOR SLAMVATTENPUMP 2	SAF0	
	EXTERNT BV 0-50Hz ExtSP	345 PU101 _D10 Order Hastighet [Hz] Frekvensomriktare MOTOR SLAMVATTENPUMP 2

MOTOR DOL

1: SAF1, IL1, FB1, A1, MAN, AUT, REM, TRIP, MCC RDY, A0

0: FB0, IL0, SAF0

AUT MODE: 1

ERR: 0

t1=5s
t0=5s

RITNINGEN VISAR ENDAST PROCESSFUNKTIONEN
PROGRAMMERAREN MÅSTE ANPASSA LOGIKEN TILL STYRSYSTEMET

Rev ind	Revision		Reg no	
07	UPPDATERING	2020-04-01	RIWA	
06	UPPDATERING	2020-03-19	RIWA	
04	FÖR PROGRAMMERING	2020-01-16	RIWA	
Baserad på			Prd kl	

Konstruktör 2019-09-10 OLJO
Godkänd 2020-01-28 CHSV

GASRENING
HYBRIT
EE3-001486

LOGIKFUNKTIONSSCHEMA
MOTOR
SLAMVATTENPUMP 2

GE POWER

345PU101

Ansv avd BEE | Rev ind 07 | Språk SWE

345PU101 &EFF020

Blad 2
Forts

Vi förbehåller oss alla rättigheter till detta dokument
Copyright ALSTOM Power.
Utan vårt skriftliga medgivande, användning eller
avslöjande till tredje part utan vårt uttalade medgivande
är strängt förbjudet. Copyright ALSTOM Power.

ELCAD ID EE3-1486 Hybrit_SW.pro/9.09.E-0008_Logik_EFF020/345PU101&EFF020
Datum 2020-05-19 Tid 14:19

FÖR KONSTRUKTION

Signal	Logic	Signal
PU100/2.A2 345 PU100 _KMS DRIFTSVAR TILL MOTOR SLAMVATTENPUMP 1		
PU101/2.A2 345 PU101 _KMS DRIFTSVAR TILL MOTOR SLAMVATTENPUMP 2		
345 PU102 _KMS DRIFTSVAR TILL MOTOR DOSERINGSPUMP NaOH	SAF1	345 PU102 _KM ORDER TILL MOTOR DOSERINGSPUMP NaOH
SV553/1.B2 SV553/1.C2 KS450/14.C2 KS450/52.B2	IL1	
KS450/14.B4 345 KS450 _S04 STEG 4 SEKVENS TOPPGAS	FB1	
	A1	
	MAN	
KS450/14.B4 345 KS450 _S04 STEG 4 SEKVENS TOPPGAS	AUT	345 PU102 _Auto AUTO MOTOR DOSERINGSPUMP NaOH
KS450/52.A4 345 KS450 _S53 STEG 53 SEKVENS TOPPGAS	REM	KS450/14.C2
	MCC U<	
345 PU102 _FELS SÄKERHETSBRYTARE MOTOR SLAMVATTENPUMP 2	MCC RDY	345 PU102 _Trip STOPPAD P G A FEL MOTOR DOSERINGSPUMP NaOH
	A0	
	FB0	
	IL0	
LS431/1.A5 345 LS431 _XU01 INDIKERING LÄCKAGE NIVÅVAKT SPILLPLÅT LUTSKÅP	SAF0	
LI430/1.C5 345 LI430 _MV_L2 LÅG LÅG (15%) NIVÅGIVARE NaOH TANK		
345 PU102 _FELSignal IO FEL MOTOR DOSERINGSPUMP NaOH		
LS310/1.B5 345 LS310 _SL01 > HÖG HÖG (ALARM) NIVÅVAKT SLAMTANK		
		345 PU102 _UT UTSIGNAL [%] MOTOR DOSERINGSPUMP NaOH
AC323/1.A5 345 AC323 _OutP UTSIGNAL (0...100%) REGULATOR pH SLAMVATTEN TOPPGAS		
345 PU102 _MV3 ÅTERFÖRING FREKVENS [%] MOTOR DOSERINGSPUMP NaOH		345 PU102 _A02 FREKV. ÅTERFÖRING [%] MOTOR DOSERINGSPUMP NaOH

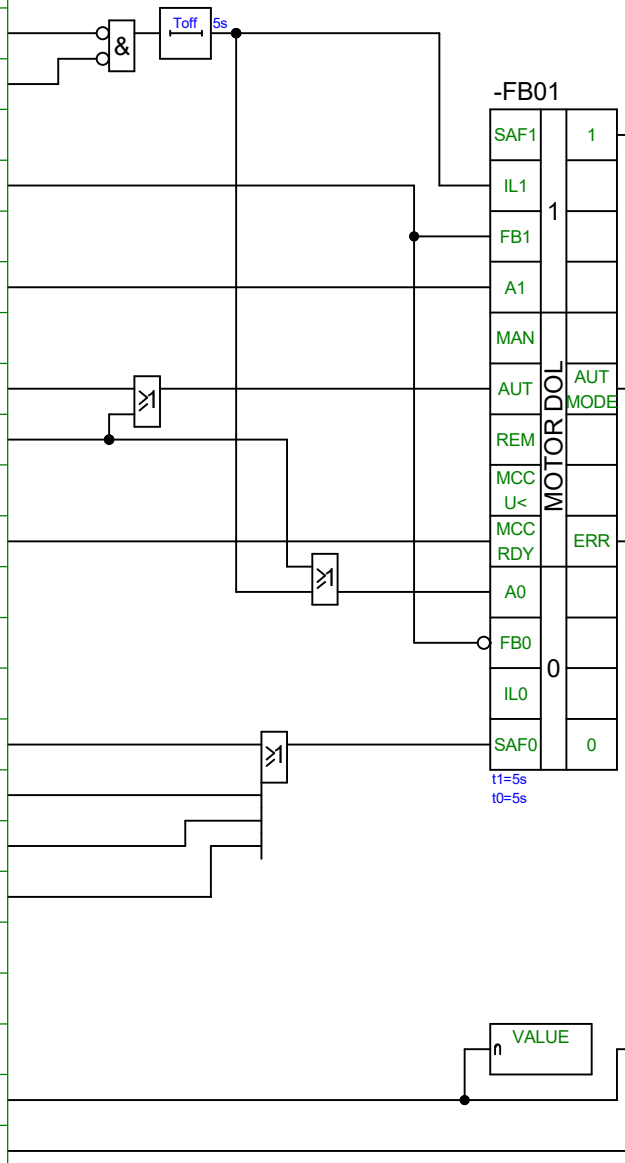

RITNINGEN VISAR ENDAST PROCESSFUNKTIONEN
PROGRAMMERAREN MÅSTE ANPASSA LOGIKEN TILL STYRSYSTEMET

Rev ind	Revision	Datum	Av
07	UPPDATERING	2020-04-01	RIWA
04	FÖR PROGRAMMERING	2020-01-16	RIWA
03	Rev.	2019-12-06	OLJO

Konstruktör 2019-09-10 OLJO
Godkänd 2020-01-28 CHSV

GASRENING
HYBRIT
EE3-001486

LOGIKFUNKTIONSSCHEMA
MOTOR
DOSERINGSPUMP NaOH

GE POWER

345PU102

Ansv avd BEE | Rev ind 07 | Språk SWE

345PU102 &EFF020

Blad 1
Forts

Baserad på | Reg no | Prd kl

Vi förbehåller oss alla rättigheter till detta dokument
EFF020/345PU102 Mergivning, användning eller
avslöjande till tredje part utan vårat uttalade medgivande
är strängt förbjudet. Copyright ALSTOM Power.

ELCAD ID EE3-1486 Hybrit_SW.pro/9.09.E-0008_Logik_EFF020/345PU102
Datum 2020-05-19 Tid 14:19

FÖR KONSTRUKTION

Signal	Logic	Signal
LI354/1.C5 345 LI354 _MV_L2 LÅG LÅG (15%) NIVÅGIVARE WESP		
LI355/1.C5 345 LI355 _MV_L2 LÅG LÅG (15%) NIVÅGIVARE WESP	≥2	345 PU103 _D01 IL1 MOTOR RETURN PUMP
LI356/1.C5 345 LI356 _MV_L2 LÅG LÅG (15%) NIVÅGIVARE WESP		/2.A2 353PU103/2.A2
LI354/1.B5 345 LI354 _MV_H1 HÖG (80%) NIVÅGIVARE WESP		
LI355/1.B5 345 LI355 _MV_H1 HÖG (80%) NIVÅGIVARE WESP	≥2	345 PU103 _D02 A1 MOTOR RETURN PUMP
LI356/1.B5 345 LI356 _MV_H1 HÖG (80%) NIVÅGIVARE WESP		/2.B2 353PU103/2.B2
LI354/1.C5 345 LI354 _MV_L1 LÅG (30%) NIVÅGIVARE WESP		
LI355/1.C5 345 LI355 _MV_L1 LÅG (30%) NIVÅGIVARE WESP	≥2	345 PU103 _D03 A0 MOTOR RETURN PUMP
LI356/1.C5 345 LI356 _MV_L1 LÅG (30%) NIVÅGIVARE WESP		/2.B2 353PU103/2.B2

04	FÖR PROGRAMMERING	2020-01-16	RIWA	Konstruktör	2019-09-10	OLJO	LOGIKFUNKTIONSSCHEMA MOTOR RETURPUMP
03	Rev.	2019-12-06	OLJO	Godkänd	2020-01-28	CHSV	
02	Rev.	2019-11-27	OLJO		GASRENING HYBRIT EE3-001486		
Rev ind	Revision	Reg no					
Baserad på		Prd kl					

GE POWER

345PU103 &EFF020

345PU103

Ansv avd BEE | Rev ind 04 | Språk SWE | Blad 1 | Forts 2

Vi förbehåller oss alla rättigheter till detta dokument
och innehållet därpå. Mångfaldigande, utgivning, användning eller
avslöjande till tredje part utan vårt uttalade medgivande
är strängt förbjudet. Copyright ALSTOM Power.

ELCAD ID EE3-1486 Hybrit_SW.pro/9.09.E-0008_Logik_EFF020/345PU103/EFF020
Datum 2020-05-19 Tid 14:19

FÖR KONSTRUKTION

Signal	Logic	Signal
/1.A5 345 PU103 _D01 IL1 MOTOR RETURN PUMP		
345 PU103 _KMS DRIFTSVAR TILL MOTOR RETURN PUMP SV608/1.B2 KS450/52.B2		345 PU103 _KM ORDER TILL MOTOR RETURN PUMP
/1.B5 345 PU103 _D02 A1 MOTOR RETURN PUMP		
KS450/15.B4 345 KS450 _S05 STEG 5 SEKVENS START/STOPP GASRENING		345 PU103 _Auto AUTO MOTOR RETURN PUMP KS450/6.A2 KS450/15.B2
KS450/52.B4 345 KS450 _S54 STEG 54 SEKVENS TOPPGAS		
345 PU103 _SBR SÄKERHETSBRYTARE MOTOR RETURN PUMP		345 PU103 _Trip STOPPAD P G A FEL MOTOR RETURN PUMP
/1.C5 345 PU103 _D03 A0 MOTOR RETURN PUMP		
345 PU103 _ST01 > HÖG TEMP MOTOR RETURN PUMP		
LI354/1.C5 345 LI354 _MV_L2 LÅG LÅG (15%) NIVÅGIVARE WESP		
LI355/1.C5 345 LI355 _MV_L2 LÅG LÅG (15%) NIVÅGIVARE WESP		
LI356/1.C5 345 LI356 _MV_L2 LÅG LÅG (15%) NIVÅGIVARE WESP		

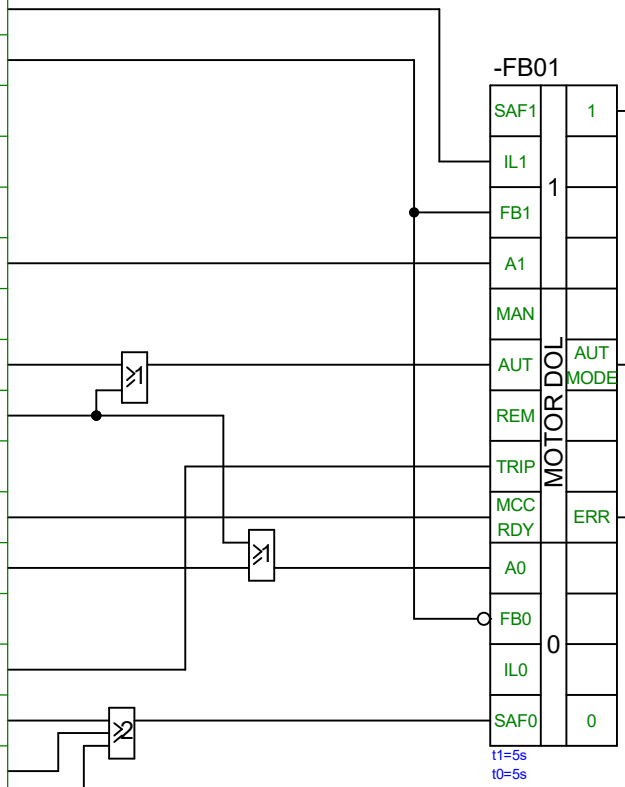

RITNINGEN VISAR ENDAST PROCESSFUNKTIONEN
PROGRAMMERAREN MÅSTE ANPASSA LOGIKEN TILL STYRSYSTEMET

07	UPPDATERING	2020-04-01	RIWA	Konstruktör	2019-09-10	OLJO	LOGIKFUNKTIONSSCHEMA			345PU103	
04	FÖR PROGRAMMERING	2020-01-16	RIWA	Godkänd	2020-01-28	CHSV	MOTOR				
03	Rev.	2019-12-06	OLJO		GASRENING		RETURPUMP	Ansv avd	BEE	Rev ind 07	Språk SWE
Rev ind	Revision	Reg no			HYBRIT		GE POWER	345PU103 &EFF020			Blad 2
Baserad på		Prd kl			EE3-001486						Forts

Vi förbehåller oss alla rättigheter till detta dokument
och innehållet därpå. Användning, avsöndring eller
avslöjande till tredje part utan vårt uttalade medgivande
är strängt förbjudet. Copyright ALSTOM Power.

ELCAD ID EE3-1486 Hybrit_SW.pro/9.09.E-0008_Logik_EFF020/345PU103 Version 1
Datum 2020-05-19 Tid 14:19

FÖR KONSTRUKTION

Signal	Logic	Signal
345 PU105 _KMS DRIFTSVAR TILL MOTOR ÖVERSKOTTSVATTEN PUMP KS450/14.B2 353KS450/14.B2 LC400/1.C2	-FB01	345 PU105 _KM ORDER TILL MOTOR ÖVERSKOTTSVATTEN PUMP
KS450/14.B4 345 KS450 _S04 STEG 4 SEKVENS TOPPGAS 353KS450/14.B4 353.0 KS450 _S04 STEG 4 SEKVENS KYLGAS	≥1	
KS450/14.B4 345 KS450 _S04 STEG 4 SEKVENS TOPPGAS 353KS450/14.B4 353.0 KS450 _S04 STEG 4 SEKVENS KYLGAS	≥1	345 PU105 _Auto AUTO MOTOR ÖVERSKOTTSVATTEN PUMP KS450/5.C2 KS450/14.B2 353KS450/5.C2 353KS450/14.B2
345 PU105 _SBR SÄKERHETSBRYTARE MOTOR ÖVERSKOTTSVATTEN PUMP		345 PU105 _Trip STOPPAD P G A FEL MOTOR ÖVERSKOTTSVATTEN PUMP
LS401/1.A5 345 LS401 _XU02 LÅG LÅG NIVÅ NIVÅVAKT AVLUFTNINGSTANK	≥1	
345 PU105 _ST01 > HÖG TEMP MOTOR ÖVERSKOTTSVATTEN PUMP		

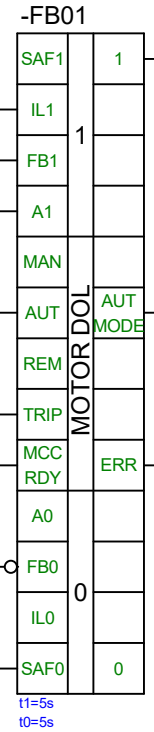

RITNINGEN VISAR ENDAST PROCESSFUNKTIONEN
PROGRAMMERAREN MÅSTE ANPASSA LOGIKEN TILL STYRSYSTEMET

Rev ind	Revision		Reg no	
07	UPPDATERING	2020-04-01	RIWA	
05	UPPDATERING EFTER FUNKT.ANALYS	2020-02-04	RIWA	
04	FÖR PROGRAMMERING	2020-01-16	RIWA	
Baserad på			Prd kl	

Konstruktör	2019-09-10	OLJO
Godkänd	2020-01-28	CHSV

GASRENING
HYBRIT
EE3-001486

LOGIKFUNKTIONSSCHEMA
MOTOR
ÖVERSKOTTSVATTENPUMP

GE POWER

345PU105

Ansv avd BEE | Rev ind 07 | Språk SWE

345PU105 &EFF020

Blad 1
Forts

Vi förbehåller oss alla rättigheter till detta dokument
Utan vårt skriftliga medgivande, användning eller
avslöjande till tredje part utan vårt uttalade medgivande
är strängt förbjudet. Copyright ALSTOM Power.

ELCAD ID EE3-1486 Hybrit_SW.pro/9.09.E-0008_Logik_EFF020/345PU105 Rev 07
Datum 2020-05-19 Tid 14:19

FÖR KONSTRUKTION

Signal	Logic	Signal
345 PU106 _KMS DRIFTSVAR TILL MOTOR TRYCKSTEGRINGSPUMP 353SV553/1.C2	-FB01	345 PU106 _KM ORDER TILL MOTOR TRYCKSTEGRINGSPUMP
PI420/1.A2 345 PI420 _MV (0...12 bar(g)) TRYCKGIVARE HYDROFOR	<m 5,5	
PI421/1.A2 345 PI421 _MV (0...12 bar(g)) TRYCKGIVARE HYDROFOR	<m 5,5	
KS450/12.B4 345 KS450 _S02 STEG 2 SEKVENS TOPPGAS	≥1	345 PU106 _Auto AUTO MOTOR TRYCKSTEGRINGSPUMP KS450/5.B2 KS450/12.C2 353KS450/5.B2 353KS450/12.C2
353KS450/12.B4 353.0 KS450 _S02 STEG 2 SEKVENS KYLGAS		
345 PU106 _ST01 > HÖG TEMP MOTOR TRYCKSTEGRINGSPUMP	≥1	
345 PU106 _SBR SÄKERHETSBRYTARE MOTOR TRYCKSTEGRINGSPUMP		345 PU106 _Trip STOPPAD P G A FEL MOTOR TRYCKSTEGRINGSPUMP
	>m 8	
	>m 8	
PI420/1.B5 345 PI420 _MV_H2 HÖG HÖG (10 bar(g)) TRYCKGIVARE HYDROFOR	≥1	
PI421/1.B5 345 PI421 _MV_H2 HÖG HÖG (10 bar(g)) TRYCKGIVARE HYDROFOR		
PI420/1.D5 345 PI420 _Err GIVARFEL TRYCKGIVARE HYDROFOR	≥1	
PI421/1.D5 345 PI421 _Err GIVARFEL TRYCKGIVARE HYDROFOR	≥1	

-FB01 MOTOR DOL

SAF1	1	1
IL1		
FB1		
A1		
MAN		
AUT		AUT MODE
REM		
TRIP		
MCC RDY		ERR
A0		
FB0	0	
IL0		
SAF0		0

t1=5s
t0=5s

RITNINGEN VISAR ENDAST PROCESSFUNKTIONEN
PROGRAMMERAREN MÅSTE ANPASSA LOGIKEN TILL STYRSYSTEMET

07	UPPDATERING	2020-04-01	RIWA	Konstruktör	2019-09-10	OLJO	
04	FÖR PROGRAMMERING	2020-01-16	RIWA	Godkänd	2020-01-28	CHSV	
03	Rev.	2019-12-06	OLJO				
Rev ind	Revision	Reg no					
Baserad på		Prd kl					

GASRENING
HYBRIT
EE3-001486

LOGIKFUNKTIONSSCHEMA
MOTOR
TRYCKSTEGRINGSPUMP

GE POWER

345PU106

Ansv avd BEE | Rev ind 07 | Språk SWE

345PU106 &EFF020

Blad 1
Forts

Vi förbehåller oss alla rättigheter till detta dokument
Mottagande av detta dokument, mångfaldigande, utgivning, användning eller
avslöjande till tredje part utan vårt uttalade medgivande
är strängt förbjudet. Copyright ALSTOM Power.

ELCAD ID EE3-1486 Hybrit_SW.pro/9.09.E-0008_Logik_EFF020/345PU106 Sch/1
Datum 2020-05-19 Tid 14:19

FÖR KONSTRUKTION

Signal	Logic	Signal

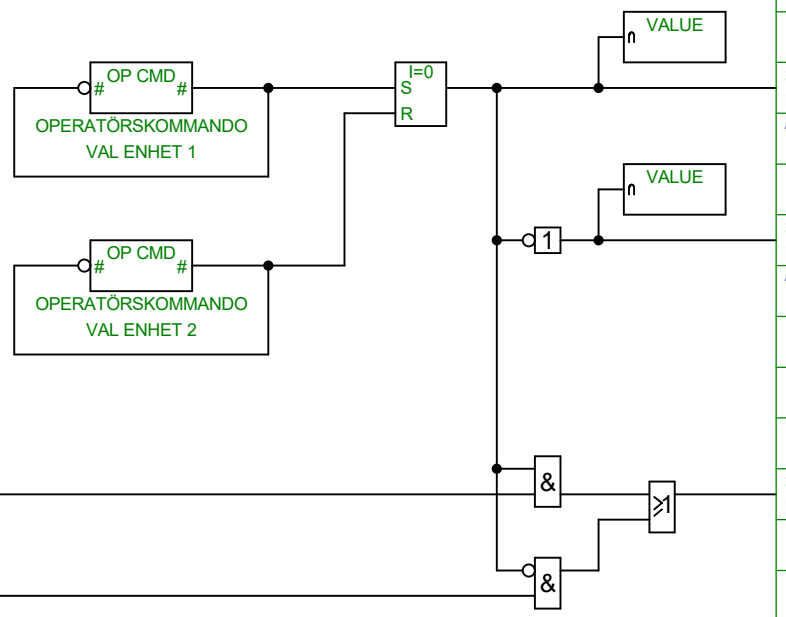

345 PU491 _XU01 ENHET 1 VALD
BERÄKNING PUMPVAL SLAMVATTEN TOPPGAS
PU100/1.A2 PU101/1.C2

345 PU491 _XU02 ENHET 2 VALD
BERÄKNING PUMPVAL SLAMVATTEN TOPPGAS
PU100/1.C2 PU101/1.A2

PU101/2.A2 345 PU101 _KMS DRIFTSVAR TILL
MOTOR SLAMVATTENPUMP 2

PU100/2.A2 345 PU100 _KMS DRIFTSVAR TILL
MOTOR SLAMVATTENPUMP 1

345 PU491 _ZM71 EJ VALD ENHET I DRIFT LARM
BERÄKNING PUMPVAL SLAMVATTEN TOPPGAS

OM STANDARD FUNKTIONSBLOCK FÖR VAL
OCH SKIFTNING FINNS BÖR DET ANVÄNDAS

PROGRAMMERAREN MÅSTE ANPASSA LOGIKEN TILL STYRSYSTEMET

Vi förbehåller oss alla rättigheter till detta dokument
och innehållet därpå. Mångfaldigande, utgivning, användning eller
avslöjande till tredje part utan vårt uttalade medgivande
är strängt förbjudet. Copyright ALSTOM Power.

ELCAD ID EE3-1486 Hybrit_SW.prc/9.09.E-0008_Logik_EFF020/345PU491
Datum 2020-05-19 Tid 14:19

04	FÖR PROGRAMMERING	2020-01-16	RIWA	Konstruktör	2019-09-10	OLJO	
03	Rev.	2019-12-06	OLJO	Godkänd	2020-01-28	CHSV	
02	Rev.	2019-11-27	OLJO				
Rev ind	Revision	Reg no					
Baserad på		Prd kl					

GASRENING
HYBRIT
EE3-001486

LOGIKFUNKTIONSSCHEMA
PUMPVAL
SLAMVATTENPUMPAR

GE POWER

345PU491

Ansv avd BEE | Rev ind 04 | Språk SWE

345PU491 &EFF020

Blad 1
Forts

FÖR KONSTRUKTION

Signal	Logic	Signal
FC327/1.A5 345 FC327 _OutP UTSIGNAL (0...100%) REGULATOR FLÖDE AVBLÖDNING SLAMVATTEN		345 RV567 _OutP UTSIGNAL (0...100%) I/P CONVERTER / POSITIONER SLAMVATTEN/KV
345 RV567 _XJ10 LÄGESÅTERFÖRING (0...100%) I/P CONVERTER / POSITIONER SLAMVATTEN/KV		345 RV567 _D01 LÄGESFEL I/P CONVERTER / POSITIONER SLAMVATTEN/KV

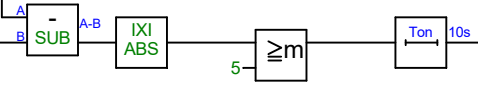

RITNINGEN VISAR ENDAST PROCESSFUNKTIONEN
PROGRAMMERAREN MÅSTE ANPASSA LOGIKEN TILL STYRSYSTEMET

04	FÖR PROGRAMMERING	2020-01-16	RIWA	Konstruktör	2019-09-10	OLJO	
03	Rev.	2019-12-06	OLJO	Godkänd	2020-01-28	CHSV	
02	Rev.	2019-11-27	OLJO				
Rev ind	Revision	Reg no					
Baserad på		Prd kl					

GASRENING
HYBRIT
EE3-001486

LOGIKFUNKTIONSSCHEMA
REGLERVENTIL
SLAMVATTEN/KV

GE POWER

345RV567 &EFF020

345RV567

Ansv avd BEE | Rev ind 04 | Språk SWE | Blad 1 | Forts

Vi förbehåller oss alla rättigheter till detta dokument
och innehållet däri. Mångfaldigande, utgivning, användning eller
avslöjande till tredje part utan vårt uttalade medgivande
är strängt förbjudet. Copyright ALSTOM Power.

ELCAD ID EE3-1486 Hybrit_SW.pro/9.09.E-0008_Logik_EFF020/345RV567
Datum 2020-05-19 Tid 14:19

FÖR KONSTRUKTION

Signal	Logic	Signal
LC400/1.A5 345 LC400 _OutP UTSIGNAL (0...100%) REGULATOR NIVÅREGULATOR		345 RV618 _OutP UTSIGNAL (0...100%) I/P CONVERTER / POSITIONER ÖVERSKOTTSVATTEN
345 RV618 _XJ10 LÄGESÅTERFÖRING (0...100%) I/P CONVERTER / POSITIONER ÖVERSKOTTSVATTEN		345 RV618 _D01 LÄGESFEL I/P CONVERTER / POSITIONER ÖVERSKOTTSVATTEN

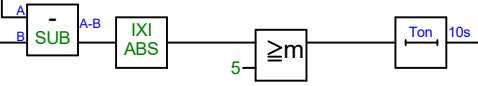

RITNINGEN VISAR ENDAST PROCESSFUNKTIONEN
PROGRAMMERAREN MÅSTE ANPASSA LOGIKEN TILL STYRSYSTEMET

04	FÖR PROGRAMMERING	2020-01-16	RIWA	Konstruktör	2019-09-10	OLJO	
03	Rev.	2019-12-06	OLJO	Godkänd	2020-01-28	CHSV	
02	Rev.	2019-11-27	OLJO				
Rev ind	Revision	Reg no					
Baserad på		Prd kl					

GASRENING
HYBRIT
EE3-001486

LOGIKFUNKTIONSSCHEMA
REGLERVENTIL
VATTEN TILL BANDFILTER

GE POWER

345RV618 &EFF020

345RV618

Ansv avd BEE | Rev ind 04 | Språk SWE | Blad 1 | Forts

Vi förbehåller oss alla rättigheter till detta dokument
och innehållet därpå. Mångfaldigande, utgivning, användning eller
avslöjande till tredje part utan vårt uttalade medgivande
är strängt förbjudet. Copyright ALSTOM Power.

ELCAD ID EE3-1486 Hybrit_SW.pro/9.09.E-0008_Logik_EFF020/345RV618
Datum 2020-05-19 Tid 14:19

FÖR KONSTRUKTION

Signal	Logic	Signal
345 SE008 _KMS DRIFTSVAR TILL MOTOR BANDFILTER KS450/6.A2 LC400/1.C2 KS450/14.B2 353KS450/6.A2 353KS450/14.B2	-FB01 SAF1, IL1, FB1, A1, MAN, AUT, REM, MCC U<, MCC RDY, A0, FB0, IL0, SAF0	345 SE008 _KM ORDER TILL MOTOR BANDFILTER
KS450/14.B4 345 KS450 _S04 STEG 4 SEKVENS TOPPGAS	≥1	345 SE008 _Auto AUTO MOTOR BANDFILTER
353KS450/14.B4 353.0 KS450 _S04 STEG 4 SEKVENS KYLGAS		
345 SE008 _XU01-- Fjärrstyrning Aktiv MOTOR BANDFILTER		345 SE008 _XU10 Fjärrstyrning Aktiv MOTOR BANDFILTER KS450/2.C2 353KS450/2.C2
345 SE008 _XM11 Redo För Drift MOTOR BANDFILTER KS450/2.D2 353KS450/2.D2		345 SE008 _Trip STOPPAD P G A FEL MOTOR BANDFILTER
345 SE008 _XM14 SUMMALARM STÄLLVERKSFEL MOTOR BANDFILTER	# ALARM	
345 SE008 _XM21 PAPPERSBRIST MOTOR BANDFILTER	# ALARM	
345 SE008 _XM22 PAPPER FULLT MOTOR BANDFILTER	# ALARM	
345 SE008 _XM23 ALLMÄNT FEL MOTOR BANDFILTER	# ALARM	

MOTOR DOL: 1 = SAF1, IL1, FB1, A1, MAN, AUT, REM, MCC U<, MCC RDY; 0 = A0, FB0, IL0, SAF0

AUT → AUT MODE; REM → REM MODE; MCC RDY → ERR; SAF1 → 1; SAF0 → 0

t1=5s
t0=5s

RITNINGEN VISAR ENDAST PROCESSFUNKTIONEN
PROGRAMMERAREN MÅSTE ANPASSA LOGIKEN TILL STYRSYSTEMET

Rev ind	Revision	Datum	Av
07	UPPDATERING	2020-04-01	RIWA
06	UPPDATERING	2020-03-19	RIWA
05	UPPDATERING EFTER FUNKT.ANALYS	2020-02-04	RIWA

Reg no
Baserad på
Prd kl

Konstruktör 2019-09-10 OLJO
Godkänd 2020-01-28 CHSV

GASRENING
HYBRIT
EE3-001486

LOGIKFUNKTIONSSCHEMA
BANDFILTER

GE POWER

345SE008

Ansv avd BEE
Rev ind 07
Språk SWE
Blad 1
Forts

345SE008 &EFF020

Vi förbehåller oss alla rättigheter till detta dokument
Reproduktion, utgivning, användning eller
avsiljande till tredje part utan vårat uttalade medgivande
är strängt förbjudet. Copyright ALSTOM Power.

ELCAD ID EE3-1486 Hybrit_SW.pro/9.09.E-0008_Logik_EFF020/345SE008 Sidan 1
Datum 2020-05-19 Tid 14:19

FÖR KONSTRUKTION

(C) COPYRIGHT 20xx General Electric Company (USA)
All rights reserved. The information herein is Proprietary and Technically
Exclusive content of the General Electric Company and/or its legitimate
affiliates.

Signal	Logic	Signal
346 PU101 _KMS DRIFTSVAR TILL (SIGNALUTBYTE) KOMPRESSOR TOPPGAS *EC015/1.A2 KS450/2.D2* *346SV603/1.B2 HE206/1.B2 TI352/1.B2*		
320 XI323 _MV PROCESSVÄRDE (0...1000 °C) (SIGNALUTBYTE) GASTEMPERATUR FRÅN REAKTOR TILL TOPPGAS *KS450/52.B2 D2*		
346 PI308 _MV (0-10 bar) (SIGNALUTBYTE) SPOLGASTRYCK TOPPGAS		
H2 [0-100 vol%] TOPPGAS (SIGNALUTBYTE)		
CO [0-100 vol%] TOPPGAS (SIGNALUTBYTE)		
CO2 [0-100 vol%] TOPPGAS (SIGNALUTBYTE)		
N2 [0-100 vol%] TOPPGAS (SIGNALUTBYTE)		
H2O [0-100 vol%] TOPPGAS (SIGNALUTBYTE)		
320 PZ320/1/2 P TOPPGAS (SIGNALUTBYTE) *SV566/1.C2*	4,75 bar ≧m	320 PZ320/1/2 P TOPPGAS / 4,75 bar *SV524/1.A2*
TI301/1.B5 345 TI301 _MV_H2 HÖG HÖG (70°C) TEMPERATURGIVARE UTLOPP KONDENSOR	≥1	346 PU101 _TRIP ORDER TRIP (SIGNALUTBYTE) KOMPRESSOR TOPPGAS
TI307/1.B5 345 TI307 _MV_H2 HÖG HÖG (180°C) TEMPERATURGIVARE UT FÖRQUENCHER		
TI308/1.B5 345 TI308 _MV_H2 HÖG HÖG (180°C) TEMPERATURGIVARE UT QUENCHER	&	
LS310/1.A5 345 LS310 _XU01 HÖG HÖG NIVÅ NIVÅVAKT SLAMTANK	Ton 120s	
FI305/1.C5 345 FI305 _MV_L2 LÅG LÅG (6 m3/h) FLÖDESGIVARE SPRAY KYLNING/FÖRQUENCHER DYSA	Ton 5s	
A2 320 XI323 _MV PROCESSVÄRDE (0...1000 °C) (SIGNALUTBYTE) GASTEMPERATUR FRÅN REAKTOR TILL TOPPGAS *SV600/1.C5* 345 LI35x _2AV3_HH_Nivå_WESP	100°C ≧m	

Rev ind	Revision	Reg no	Konstruktör			LOGIKFUNKTIONSSCHEMA	345_SIGNALUTB
07	UPPDATERING	2020-04-01 RIWA	Konstruktör	2019-09-10	OLJO	SIGNALUTBYTE	
06	UPPDATERING	2020-03-20 RIWA	Godkänd	2020-01-28	CHSV	TILL/FRÅN GASRENING	Ansv avd BEE / Rev ind 07 / Språk SWE
05	UPPDATERING EFTER FUNKT.ANALYS	2020-02-04 RIWA		GASRENING		GE POWER	345SIGNALUTB &EFF020
Baserad på		Prd kl		HYBRIT			Blad 1 / Forts 2
				EE3-001486			

ELCAD ID EE3-1486 Hybrit_SW.pro/9.09.E-0008_Logik_EFF020/345SIGNALUTB &EFF020
Datum 2020-05-19 Tid 14:19

FÖR KONSTRUKTION

(C) COPYRIGHT 20xx General Electric Company (USA)
All rights reserved. The information herein is Proprietary and Technically Exclusive content of the General Electric Company and/or its legitimate affiliates.

Signal	Logic	Signal
308 ZH300 NÖDSTOPP (SIGNALUTBYTE)		308 ZH30x NÖDSTOPP
308 ZH301 NÖDSTOPP (SIGNALUTBYTE)		SV520/2.A2 SV521/2.A2 SV522/2.A2 353SV520/2.A2 353SV521/2.A2 353SV522/2.A2 EC015/1.C2 353EC015/1.C2
AZ362/1.B5 345 AZ362 _MV_H2 HÖG HÖG (1,25%) GASGIVARE O2 GAS FRÅN WESP		308 NÖDSTOPP KONTAKTORER SIR (SIGNALUTBYTE)
AZ362B/1.C5 345.0 AZ362B _MV_L2 LÅG LÅG (15%) SIGNALKVALITET O2 GAS FRÅN WESP		
320 XI320 _MV (SIGNALUTBYTE) (Real) TRYCK 2AV3 FRÅN REAKTOR		
SV634/1.A2 SV635/1.A2		
345 XI367 _RHO (SIGNALUTBYTE) (Real)		
XI363/1.C2 353XI363/1.C2		

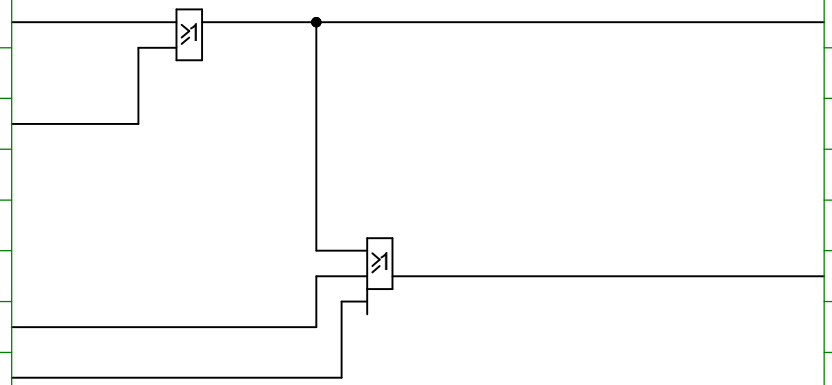

Rev ind	Revision	Reg no	Datum	Av	Konstruktör	2019-09-10	OLJO
07	UPPDATERING		2020-04-01	RIWA	Godkänd	2020-01-28	CHSV
05	UPPDATERING EFTER FUNKT.ANALYS		2020-02-04	RIWA			
Baserad på		Prd kl					

GASRENING
HYBRIT
EE3-001486

LOGIKFUNKTIONSSCHEMA
SIGNALUTBYTE
TILL/FRÅN GASRENING

GE POWER

345_SIGNALUTB

Ansv avd BEE | Rev ind 04 | Språk SWE

345SIGNALUTB &EFF020

Blad 2
Forts

ELCAD ID EE3-1486 Hybrit_SW.pro/9.09.E-0008_Logik_EFF020/345SIGNALUTB &EFF020
Datum 2020-05-19 Tid 14:19

FÖR KONSTRUKTION

Signal	Logic	Signal
XI363/3.B5 345 XI363 _ZV14 SPJÄLLPOSITION L BERÄKNING AKTUELLT FLÖDE VENTURI	NOTERA! SIL2 - FUNKTIONEN SKALL PLACERAS I SÄKERHETSSYSTEMET	
XI363/3.B5 345 XI363 _ZV15 SPJÄLLPOSITION S+L BERÄKNING AKTUELLT FLÖDE VENTURI	≥1	I=0 S R 345 SV520 _D01 ÖPPNA PILOTVENTIL VENTURI SKRUBBER /2.B2
XI363/3.C5 345 XI363 _ZV16 SPJÄLLPOSITION S+M+L BERÄKNING AKTUELLT FLÖDE VENTURI		
SV521/2.A2 345 SV521 _SGO DRIFTSVAR ÖPPEN PILOTVENTIL VENTURI SKRUBBER	&	
SV522/2.A2 345 SV522 _SGO DRIFTSVAR ÖPPEN PILOTVENTIL VENTURI SKRUBBER		

04	FÖR PROGRAMMERING	2020-01-16	RIWA	Konstruktör	2019-09-10	OLJO	LOGIKFUNKTIONSSCHEMA	345SV520	
03	Rev.	2019-12-06	OLJO	Godkänd	2020-01-28	CHSV	PILOTVENTIL		
02	Rev.	2019-11-27	OLJO	GASRENING			VENTURI VÅTSKRUBBER	Ansv avd BEE / Rev ind 04	Språk SWE
Rev ind	Revision	Reg no		HYBRIT			GE POWER	345SV520 &EFF020	Blad 1
Baserad på		Prd kl		EE3-001486					Forts 2

Vi förbehåller oss alla rättigheter till detta dokument
Kopiering, utgivning, användning eller
avslöjande till tredje part utan vårt uttalade medgivande
är strängt förbjudet. Copyright ALSTOM Power.

ELCAD ID EE3-1486 Hybrit_SW.pro/9.09.E-0008_Logik_EFF020/345SV520 &EFF020
Datum 2020-05-19 Tid 14:19

FÖR KONSTRUKTION

Signal	Logic	Signal

NOTERA! SIL2 - FUNKTIONEN SKALL PLACERAS I SÄKERHETSSYSTEMET

345 SV520 _SGO DRIFTSVAR ÖPPEN
PILOTVENTIL VENTURI SKRUBBER DYSA
SV581/1.B2 SV522/1.C2 SV521/1.C2
KS450/5.B2

_SIGNALUTB/2.A5 308 ZH30x NÖDSTOPP

/1.A5 345 SV520 _D01 ÖPPNA
PILOTVENTIL VENTURI SKRUBBER DYSA

KS450/13.B4 345 KS450 _S03 STEG 3
SEKVENS START/STOPP GASRENING

345 SV520 _SGS DRIFTSVAR STÄNGD
PILOTVENTIL VENTURI SKRUBBER DYSA
SV581/1.C2

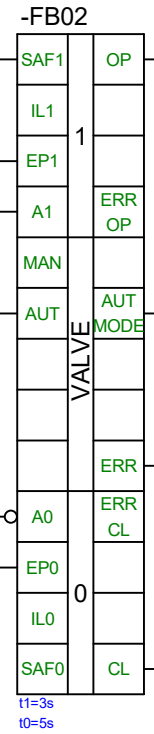

345 SV520 _YVO ORDER ÖPPNA
PILOTVENTIL VENTURI SKRUBBER DYSA

345 SV520 _Auto AUTO
PILOTVENTIL VENTURI SKRUBBER DYSA
KS450/13.C2

345 SV520 _XM14 SUMMALARM
PILOTVENTIL VENTURI SKRUBBER DYSA

345 SV520 _YVS ORDER STÄNG
PILOTVENTIL VENTURI SKRUBBER DYSA

RITNINGEN VISAR ENDAST PROCESSFUNKTIONEN
PROGRAMMERARENÖ MÅSTE ANPASSA LOGIKEN TILL STYRSYSTEMET

Rev ind	Revision	Reg no	Prd kl	Baserad på
05	UPPDATERING EFTER FUNKT.ANALYS	2020-02-04	RIWA	
04	FÖR PROGRAMMERING	2020-01-16	RIWA	
03	Rev.	2019-12-06	OLJO	

Konstruktör 2019-09-10 OLJO
Godkänd 2020-01-28 CHSV

GASRENING
HYBRIT
EE3-001486

LOGIKFUNKTIONSSCHEMA
PILOTVENTIL
VENTURI VÅTSKRUBBER

GE POWER

345SV520

Ansv avd BEE | Rev ind 05 | Språk SWE
345SV520 &EFF020
Blad 2
Forts

Vi förbehåller oss alla rättigheter till detta dokument
och innehållet därpå. Mångfaldigande, utgivning, användning eller
avslöjande till tredje part utan vårt uttalade medgivande
är strängt förbjudet. Copyright ALSTOM Power.

ELCAD ID EE3-1486 Hybrit_SW.pro/9.09.E-0008_Logik_EFF020/345SV520 &EFF020
Datum 2020-05-19 Tid 14:19

FÖR KONSTRUKTION

Signal	Logic	Signal

NOTERA! SIL2 - FUNKTIONEN SKALL PLACERAS I SÄKERHETSSYSTEMET

XI363/3.B5 345 XI363 _ZV12 SPJÄLLPOSITION M
BERÄKNING AKTUELLT FLÖDE WESP

XI363/3.B5 345 XI363 _ZV13 SPJÄLLPOSITION S+M
BERÄKNING AKTUELLT FLÖDE VENTURI

XI363/3.C5 345 XI363 _ZV16 SPJÄLLPOSITION S+M+L
BERÄKNING AKTUELLT FLÖDE VENTURI

XI363/3.A5 345 XI363 _ZV11 SPJÄLLPOSITION S
BERÄKNING AKTUELLT FLÖDE WESP

SV522/2.A2 345 SV522 _SGO DRIFTSVAR ÖPPEN
PILOTVENTIL VENTURI SKRUBBER

XI363/3.B5 345 XI363 _ZV14 SPJÄLLPOSITION L
BERÄKNING AKTUELLT FLÖDE VENTURI

SV520/2.A2 345 SV520 _SGO DRIFTSVAR ÖPPEN
PILOTVENTIL VENTURI SKRUBBER

XI363/3.B5 345 XI363 _ZV15 SPJÄLLPOSITION S+L
BERÄKNING AKTUELLT FLÖDE VENTURI

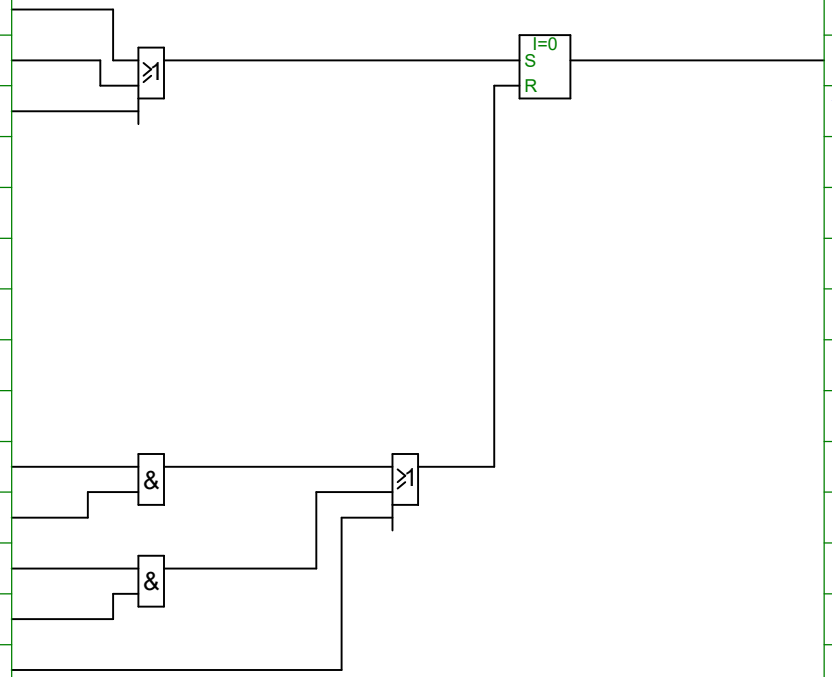

345 SV521 _D01 ÖPPNA
PILOTVENTIL VENTURI SKRUBBER
/2.B2

Vi förbehåller oss alla rättigheter till detta dokument
och tillhörande material. Mångfaldigande, utgivning, användning eller
avslöjande till tredje part utan vårt uttalade medgivande
är strängt förbjudet. Copyright ALSTOM Power.

ELCAD ID EE3-1486 Hybrit_SW.pro/9.09.E-0008_Logik_EFF020/345SV521
Datum 2020-05-19 Tid 14:19

Rev ind	Revision		Reg no
04	FÖR PROGRAMMERING	2020-01-16	RIWA
03	Rev.	2019-12-06	OLJO
02	Rev.	2019-11-27	OLJO
Baserad på			Prd kl

Konstruktör	2019-09-10	OLJO
Godkänd	2020-01-28	CHSV

GASRENING
HYBRIT
EE3-001486

LOGIKFUNKTIONSSCHEMA
PILOTVENTIL
VENTURI VÅTSKRUBBER

GE POWER

345SV521

Ansv avd BEE | Rev ind 04 | Språk SWE

345SV521 &EFF020

Blad 1
Forts 2

FÖR KONSTRUKTION

Signal	Logic	Signal

NOTERA! SIL2 - FUNKTIONEN SKALL PLACERAS I SÄKERHETSSYSTEMET

345 SV521 _SGO DRIFTSVAR ÖPPEN
PILOTVENTIL VENTURI SKRUBBER DYSA
SV584/1.B2 SV520/1.C2 SV522/1.C2
KS450/5.B2

_SIGNALUTB/2.A5 308 ZH30x NÖDSTOPP

/1.A5 345 SV521 _D01 ÖPPNA
PILOTVENTIL VENTURI SKRUBBER DYSA

KS450/13.B4 345 KS450 _S03 STEG 3
SEKVENS START/STOPP GASRENING

345 SV521 _SGS DRIFTSVAR STÄNGD
PILOTVENTIL VENTURI SKRUBBER DYSA
SV584/1.C2

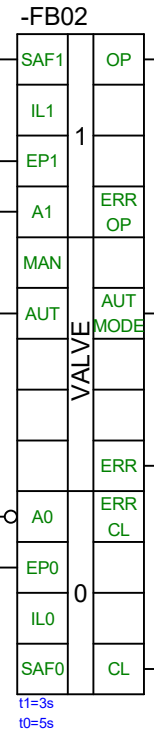

345 SV521 _YVO ORDER ÖPPNA
PILOTVENTIL VENTURI SKRUBBER DYSA

345 SV521 _Auto AUTO
PILOTVENTIL VENTURI SKRUBBER DYSA
KS450/13.B2

345 SV521 _XM14 SUMMALARM
PILOTVENTIL VENTURI SKRUBBER DYSA

345 SV521 _YVS ORDER STÄNG
PILOTVENTIL VENTURI SKRUBBER DYSA

RITNINGEN VISAR ENDAST PROCESSFUNKTIONEN
PROGRAMMERAREN MÅSTE ANPASSA LOGIKEN TILL STYRSYSTEMET

Rev ind	Revision	Datum	Av
05	UPPDATERING EFTER FUNKT.ANALYS	2020-02-04	RIWA
04	FÖR PROGRAMMERING	2020-01-16	RIWA
03	Rev.	2019-12-06	OLJO

Reg no
Prd kl
Baserad på

Konstruktör 2019-09-10 OLJO
Godkänd 2020-01-28 CHSV

GASRENING
HYBRIT
EE3-001486

LOGIKFUNKTIONSSCHEMA
PILOTVENTIL
VENTURI VÅTSKRUBBER

GE POWER

345SV521

Ansv avd BEE
Rev ind 05
Språk SWE
Blad 2
Forts

345SV521 &EFF020

Vi förbehåller oss alla rättigheter till detta dokument
och innehållet därpå. Mångfaldigande, utgivning, användning eller
avslöjande till tredje part utan vårt uttalade medgivande
är strängt förbjudet. Copyright ALSTOM Power.

ELCAD ID EE3-1486 Hybrit_SW.pro/9.09.E-0008_Logik_EFF020/345SV521
Datum 2020-05-19 Tid 14:19

FÖR KONSTRUKTION

Signal	Logic	Signal

NOTERA! SIL2 - FUNKTIONEN SKALL PLACERAS I SÄKERHETSSYSTEMET

XI363/3.A5 345 XI363 _ZV11 SPJÄLLPOSITION S
BERÄKNING AKTUELLT FLÖDE WESP

XI363/3.B5 345 XI363 _ZV13 SPJÄLLPOSITION S+M
BERÄKNING AKTUELLT FLÖDE VENTURI

XI363/3.B5 345 XI363 _ZV15 SPJÄLLPOSITION S+L
BERÄKNING AKTUELLT FLÖDE VENTURI

XI363/3.C5 345 XI363 _ZV16 SPJÄLLPOSITION S+M+L
BERÄKNING AKTUELLT FLÖDE VENTURI

XI363/3.B5 345 XI363 _ZV12 SPJÄLLPOSITION M
BERÄKNING AKTUELLT FLÖDE VENTURI

SV521/2.A2 345 SV521 _SGO DRIFTSVAR ÖPPEN
PILOTVENTIL VENTURI SKRUBBER

XI363/3.B5 345 XI363 _ZV14 SPJÄLLPOSITION L
BERÄKNING AKTUELLT FLÖDE VENTURI

SV520/2.A2 345 SV520 _SGO DRIFTSVAR ÖPPEN
PILOTVENTIL VENTURI SKRUBBER

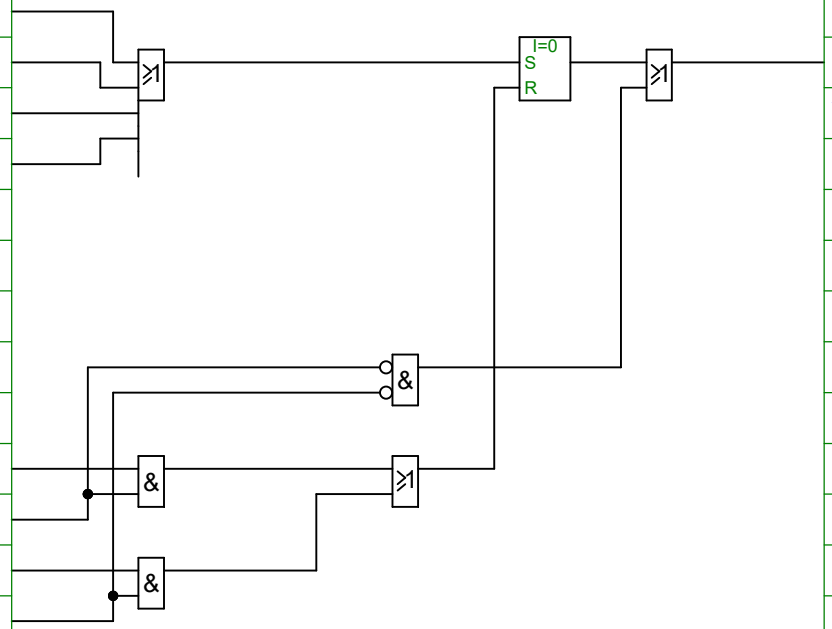

345 SV522 _D01 ÖPPNA
PILOTVENTIL VENTURI SKRUBBER
/2.B2

Vi förbehåller oss alla rättigheter till detta dokument
och innehållet därpå. Mångfaldigande, utgivning, användning eller
avslöjande till tredje part utan vårt uttalade medgivande
är strängt förbjudet. Copyright ALSTOM Power.

ELCAD ID EE3-1486 Hybrit_SW.pro/9.09.E-0008_Logik_EFF020/345SV522 &EFF020
Datum 2020-05-19 Tid 14:19

Rev ind	Revision	Reg no	Prd kl
05	UPPDATERING EFTER FUNKT.ANALYS	2020-02-04	RIWA
04	FÖR PROGRAMMERING	2020-01-16	RIWA
03	Rev.	2019-12-06	OLJO

Baserad på

Konstruktör	2019-09-10	OLJO
Godkänd	2020-01-28	CHSV

GASRENING
HYBRIT
EE3-001486

LOGIKFUNKTIONSSCHEMA
PILOTVENTIL
VENTURI VÅTSKRUBBER

GE POWER

345SV522

Ansv avd BEE | Rev ind 05 | Språk SWE

345SV522 &EFF020

Blad 1
Forts 2

FÖR KONSTRUKTION

Signal	Logic	Signal

NOTERA! SIL2 - FUNKTIONEN SKALL PLACERAS I SÄKERHETSSYSTEMET

345 SV522 _SGO DRIFTSVAR ÖPPEN
PILOTVENTIL VENTURI SKRUBBER DYSA
SV587/1.B2 KS450/5.C2 SV521/1.C2 SV520/1.C2

_SIGNALUTB/2.A5 308 ZH30x NÖDSTOPP

/1.A5 345 SV522 _D01 ÖPPNA
PILOTVENTIL VENTURI SKRUBBER DYSA

KS450/13.B4 345 KS450 _S03 STEG 3
SEKVENS START/STOPP GASRENING

345 SV522 _SGS DRIFTSVAR STÄNGD
PILOTVENTIL VENTURI SKRUBBER DYSA
SV587/1.C2

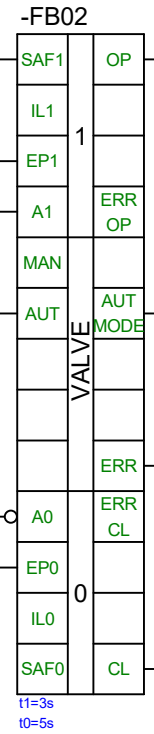

345 SV522 _YVO ORDER ÖPPNA
PILOTVENTIL VENTURI SKRUBBER DYSA

345 SV522 _Auto AUTO
PILOTVENTIL VENTURI SKRUBBER DYSA
KS450/13.B2

345 SV522 _XM14 SUMMALARM
PILOTVENTIL VENTURI SKRUBBER DYSA

345 SV522 _YVS ORDER STÄNG
PILOTVENTIL VENTURI SKRUBBER DYSA

RITNINGEN VISAR ENDAST PROCESSFUNKTIONEN
PROGRAMMERAREN MÅSTE ANPASSA LOGIKEN TILL STYRSYSTEMET

Rev ind	Revision		Reg no			
05	UPPDATERING EFTER FUNKT.ANALYS	2020-02-04	RIWA	Konstruktör	2019-09-10	OLJO
04	FÖR PROGRAMMERING	2020-01-16	RIWA	Godkänd	2020-01-28	CHSV
03	Rev.	2019-12-06	OLJO			
Baserad på			Prd kl			

GASRENING
HYBRIT
EE3-001486

LOGIKFUNKTIONSSCHEMA
PILOTVENTIL
VENTURI VÅTSKRUBBER

GE POWER

345SV522

Ansv avd BEE | Rev ind 05 | Språk SWE | Blad 2 | Forts

345SV522 &EFF020

Vi förbehåller oss alla rättigheter till detta dokument
och innehållet därpå. Mångfaldigande, utgivning, användning eller
avslöjande till tredje part utan vårt uttalade medgivande
är strängt förbjudet. Copyright ALSTOM Power.

ELCAD ID EE3-1486 Hybrit_SW.pro/9.09.E-0008_Logik_EFF020/345SV522 Rev 05
Datum 2020-05-19 Tid 14:19

FÖR KONSTRUKTION

Signal	Logic	Signal

NOTERA! SIL2 - FUNKTIONEN SKALL PLACERAS I SÄKERHETSSYSTEMET

_SIGNALUTB/1.C5 320 PZ320/1/2 P TOPPGAS / 4,75 bar

345 SV524 _SGO DRIFTSVAR ÖPPEN
PILOTVENTIL UTLOPP KONDENSOR

345 SV524 _SGS DRIFTSVAR STÄNGD
PILOTVENTIL UTLOPP KONDENSOR
KS450/2.B2 KS450/5.B2

-FB02

SAF1	1		OP
IL1			
EP1			
A1			ERR OP
MAN			
AUT	VALVE		AUT MODE
			ERR
A0	0		ERR CL
EP0			
IL0			
SAF0			CL

t1=3s
t0=5s

345 SV524 _YVO ORDER ÖPPNA
PILOTVENTIL UTLOPP KONDENSOR

345 SV524 _Auto AUTO
PILOTVENTIL UTLOPP KONDENSOR

345 SV524 _XM14 SUMMALARM
PILOTVENTIL UTLOPP KONDENSOR

345 SV524 _YVS ORDER STÄNG
PILOTVENTIL UTLOPP KONDENSOR

RITNINGEN VISAR ENDAST PROCESSFUNKTIONEN
PROGRAMMERAREN MÅSTE ANPASSA LOGIKEN TILL STYRSYSTEMET

Vi förbehåller oss alla rättigheter till detta dokument
Kopiering, utgivning, användning eller
avslöjande till tredje part utan vårt uttalade medgivande
är strängt förbjudet. Copyright ALSTOM Power.

ELCAD ID EE3-1486 Hybrit_SW.pro/9.09.E-0008_Logik_EFF020/345SV524 &EFF020
Datum 2020-05-19 Tid 14:19

Rev ind	Revision		Reg no
05	UPPDATERING EFTER FUNKT.ANALYS	2020-02-04	RIWA
04	FÖR PROGRAMMERING	2020-01-16	RIWA
03	Rev.	2019-12-06	OLJO

Baserad på | Prd kl

Konstruktör 2019-09-10 OLJO
Godkänd 2020-01-28 CHSV

GASRENING
HYBRIT
EE3-001486

LOGIKFUNKTIONSSCHEMA
PILOTVENTIL
UTLOPP KONDENSOR

GE POWER

345SV524

Ansv avd BEE | Rev ind 05 | Språk SWE

345SV524 &EFF020

Blad 1
Forts

FÖR KONSTRUKTION

Signal	Logic	Signal
LI311/1.A5 345 LI311 _A01 (0...100 %) NIVÅGIVARE SLAMTANK	40% ≦m	345 SV547 _D02 A1 PILOTVENTIL KONDENSOR /2.B2
	70% ≧m	345 SV547 _D03 A0 PILOTVENTIL KONDENSOR /2.C2
PI300/1.A5 345 PI300 _A01 (0...6 bar(g)) TRYCKGIVARE UTLOPP KONDENSOR PI420/1.A5 345 PI420 _A01 (0...12 bar(g)) TRYCKGIVARE HYDROFOR PI421/1.A5 345 PI421 _A01 (0...12 bar(g)) TRYCKGIVARE HYDROFOR	A, B → ≧m; < MIN	345 SV547 _D04 SAF0 PILOTVENTIL KONDENSOR /2.C2

08	UPPDATERING FAT	2020-04-16	RIWA	Konstruktör	2019-09-10	OLJO	LOGIKFUNKTIONSSCHEMA PILOTVENTIL SPOLVATTEN SLAMTANK
04	FÖR PROGRAMMERING	2020-01-16	RIWA	Godkänd	2020-01-28	CHSV	
03	Rev.	2019-12-06	OLJO		GASRENING HYBRIT EE3-001486		
Rev ind	Revision	Reg no					
Baserad på		Prd kl					

GE POWER

345SV547 &EFF020

Ansv avd BEE | Rev ind 08 | Språk SWE | Blad 1 | Forts 2

345SV547

Vi förbehåller oss alla rättigheter till detta dokument
och innehållet därpå. Återgivning, användning eller
avslöjande till tredje part utan vårt uttalade medgivande
är strängt förbjudet. Copyright ALSTOM Power.

ELCAD ID EE3-1486 Hybrit_SW.pro/9.09.E-0008_Logik_EFF020/345SV547 &EFF020
Datum 2020-05-19 Tid 14:19

FÖR KONSTRUKTION

Signal	Logic	Signal

345 SV547 _SGO DRIFTSVAR ÖPPEN
PILOTVENTIL KONDENSOR

/1.A5 345 SV547 _D02 A1
PILOTVENTIL KONDENSOR

KS450/11.B4 345 KS450 _S01 STEG 1
SEKVENS START/STOPP GASRENING

/1.B5 345 SV547 _D03 A0
PILOTVENTIL KONDENSOR

345 SV547 _SGS DRIFTSVAR STÄNGD
PILOTVENTIL KONDENSOR

/1.C5 345 SV547 _D04 SAF0
PILOTVENTIL KONDENSOR

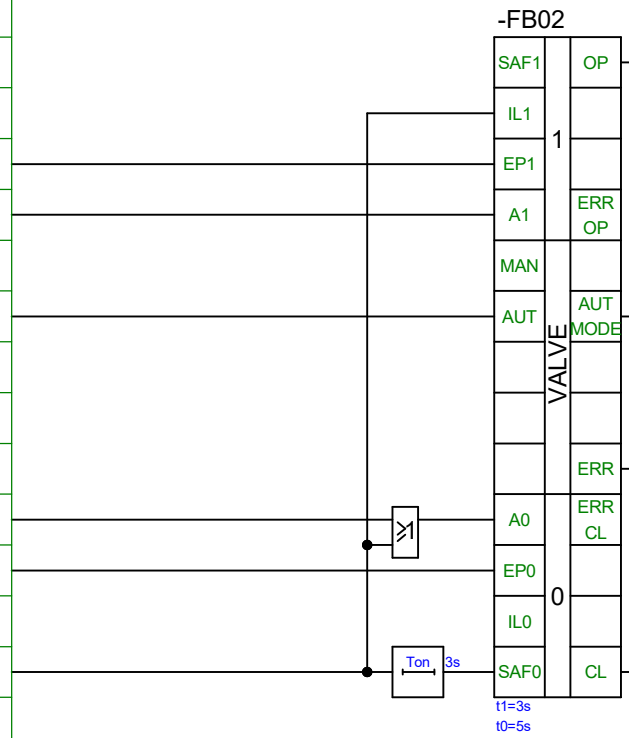

345 SV547 _YVO ORDER ÖPPNA
PILOTVENTIL KONDENSOR

345 SV547 _Auto AUTO
PILOTVENTIL KONDENSOR
KS450/6.C2 KS450/7.A2

345 SV547 _XM14 SUMMALARM
PILOTVENTIL KONDENSOR

345 SV547 _YVS ORDER STÄNG
PILOTVENTIL KONDENSOR

RITNINGEN VISAR ENDAST PROCESSFUNKTIONEN
PROGRAMMERAREN MÅSTE ANPASSA LOGIKEN TILL STYRSYSTEMET

04	FÖR PROGRAMMERING	2020-01-16	RIWA	Konstruktör	2019-09-10	OLJO	
03	Rev.	2019-12-06	OLJO	Godkänd	2020-01-28	CHSV	
02	Rev.	2019-11-27	OLJO				
Rev ind	Revision	Reg no					
Baserad på		Prd kl					

GASRENING
HYBRIT
EE3-001486

LOGIKFUNKTIONSSCHEMA
PILOTVENTIL
SPOLVATTEN SLAMTANK

GE POWER

345SV547 &EFF020

345SV547			
Ansv avd BEE	Rev ind 04	Språk SWE	
		Blad 2	
		Forts	

Vi förbehåller oss alla rättigheter till detta dokument
och tillhörande ritning, användning eller
avslöjande till tredje part utan vårat uttalade medgivande
är strängt förbjudet. Copyright ALSTOM Power.

ELCAD ID EE3-1486 Hybrit_SW.pro/9.09.E-0008_Logik_EFF020/345SV547 &EFF020
Datum 2020-05-19 Tid 14:19

FÖR KONSTRUKTION

Signal	Logic	Signal

345 SV553 _SGO DRIFTSVAR ÖPPEN
PILOTVENTIL NaOH

PU102/1.A2 345 PU102 _KMS DRIFTSVAR TILL
MOTOR DOSERINGSPUMP NaOH

KS450/14.B4 345 KS450 _S04 STEG 4
SEKVENS START/STOPP GASRENING

345 SV553 _SGS DRIFTSVAR STÄNGD
PILOTVENTIL NaOH

PU102/1.A2 345 PU102 _KMS DRIFTSVAR TILL
MOTOR DOSERINGSPUMP NaOH

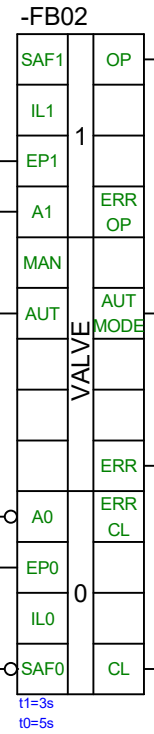

345 SV553 _YVO ORDER ÖPPNA
PILOTVENTIL NaOH

345 SV553 _Auto AUTO
PILOTVENTIL NaOH
KS450/6.C2 KS450/14.C2

345 SV553 _XM14 SUMMALARM
PILOTVENTIL NaOH

345 SV553 _YVS ORDER STÄNG
PILOTVENTIL NaOH

RITNINGEN VISAR ENDAST PROCESSFUNKTIONEN
PROGRAMMERAREN MÅSTE ANPASSA LOGIKEN TILL STYRSYSTEMET

Vi förbehåller oss alla rättigheter till detta dokument
Reproduktion, utgivning, användning eller
avslöjande till tredje part utan vårt uttalade medgivande
är strängt förbjudet. Copyright ALSTOM Power.

ELCAD ID EE3-1486 Hybrit_SW.pro/9.09.E-0008_Logik_EFF020/345SV553
Datum 2020-05-19 Tid 14:19

Rev ind	Revision	Reg no	Prd kl	Baserad på
04	FÖR PROGRAMMERING	2020-01-16	RIWA	
03	Rev.	2019-12-06	OLJO	
02	Rev.	2019-11-27	OLJO	

Konstruktör 2019-09-10 OLJO
Godkänd 2020-01-28 CHSV

GASRENING
HYBRIT
EE3-001486

LOGIKFUNKTIONSSCHEMA
PILOTVENTIL
NaOH

GE POWER

345SV553

Ansv avd BEE | Rev ind 04 | Språk SWE

345SV553 &EFF020

Blad 1
Forts

FÖR KONSTRUKTION

Signal	Logic	Signal

NOTERA! SIL2 - STYRNING AV UTGÅNG SKALL PLACERAS I SÄKERHETSSYSTEMET

345 SV566 _SGO DRIFTSVAR ÖPPEN
PILOTVENTIL SLAMVATTEN/KV
FI327/1.B2 FC327/1.C2

KS450/11.B4 345 KS450 _S01 STEG 1
SEKVENS TOPPGAS

PI326/1.A5 345 PI326 _A01 (0...15 bar(g))
TRYCKGIVARE SLAMVATTEN/KV
_SIGNALUTB/1.C2 320 PZ320/1/2 P TOPPGAS (SIGNALUTBYTE)

345 SV566 _SGS DRIFTSVAR STÄNGD
PILOTVENTIL SLAMVATTEN/KV

LS312/1.A5 345 LS312 _XU02 LÅG LÅG NIVÅ
NIVÅVAKT SLAMTANK

PU100/2.A2 345 PU100 _KMS DRIFTSVAR TILL
MOTOR SLAMVATTENPUMP 1
PU101/2.A2 345 PU101 _KMS DRIFTSVAR TILL
MOTOR SLAMVATTENPUMP 2

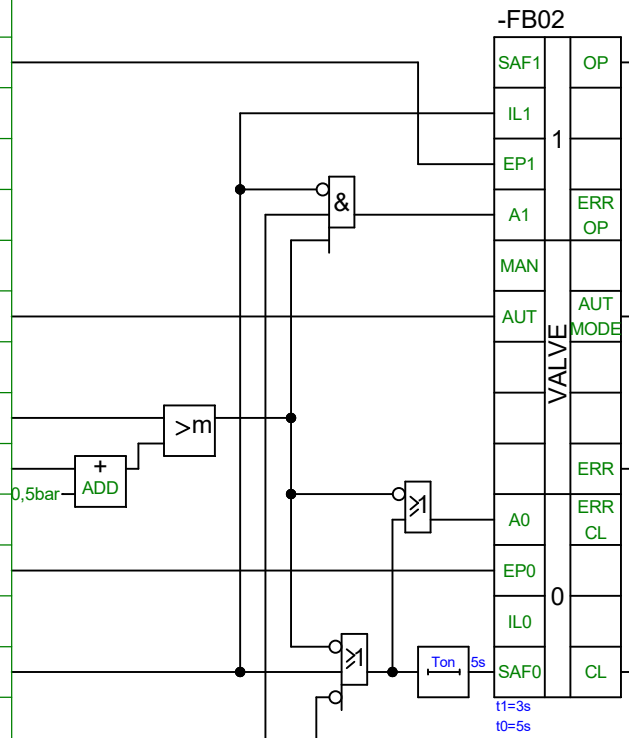

345 SV566 _YVO ORDER ÖPPNA
PILOTVENTIL SLAMVATTEN/KV

345 SV566 _Auto AUTO
PILOTVENTIL SLAMVATTEN/KV
KS450/6.C2 KS450/7.C2

345 SV566 _XM14 SUMMALARM
PILOTVENTIL SLAMVATTEN/KV

345 SV566 _YVS ORDER STÄNG
PILOTVENTIL SLAMVATTEN/KV

RITNINGEN VISAR ENDAST PROCESSFUNKTIONEN
PROGRAMMERAREN MÅSTE ANPASSA LOGIKEN TILL STYRSYSTEMET

Rev ind	Revision	Datum	Av
08	UPPDATERING FAT	2020-04-15	RIWA
07	UPPDATERING	2020-04-01	RIWA
05	UPPDATERING EFTER FUNKT.ANALYS	2020-02-04	RIWA

Reg no
Baserad på
Prd kl

Konstruktör 2019-09-10 OLJO
Godkänd 2020-01-28 CHSV

GASRENING
HYBRIT
EE3-001486

LOGIKFUNKTIONSSCHEMA
PILOTVENTIL
SLAMVATTEN/KV

GE POWER

345SV566 &EFF020

345SV566

Ansv avd BEE
Rev ind 08
Språk SWE
Blad 1
Forts

Vi förbehåller oss alla rättigheter till detta dokument
Copyright ALSTOM Power.
Mångfaldigande, utgivning, användning eller
avslöjande till tredje part utan vårt uttalade medgivande
är strängt förbjudet.

ELCAD ID EE3-1486 Hybrit_SW.pro/9.09.E-0008_Logik_EFF020/345SV566
Datum 2020-05-19 Tid 14:19

FÖR KONSTRUKTION

Signal	Logic	Signal

345 SV581 _SGO DRIFTSVAR ÖPPEN
PILOTVENTIL VÅTSKRUBBER DYSA
FI328/1.B2 KS450/6.D2

SV520/2.A2 345 SV520 _SGO DRIFTSVAR ÖPPEN
PILOTVENTIL VENTURI SKRUBBER DYSA

KS450/13.B4 345 KS450 _S03 STEG 3
SEKVENS START/STOPP GASRENING

SV520/2.C2 345 SV520 _SGS DRIFTSVAR STÄNGD
PILOTVENTIL VENTURI SKRUBBER DYSA

345 SV581 _SGS DRIFTSVAR STÄNGD
PILOTVENTIL VÅTSKRUBBER DYSA

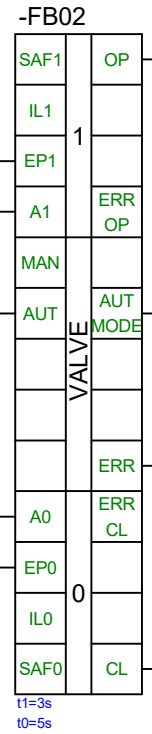

345 SV581 _YVO ORDER ÖPPNA
PILOTVENTIL VÅTSKRUBBER DYSA

345 SV581 _Auto AUTO
PILOTVENTIL VÅTSKRUBBER DYSA
KS450/13.C2

345 SV581 _XM14 SUMMALARM
PILOTVENTIL VÅTSKRUBBER DYSA

345 SV581 _YVS ORDER STÄNG
PILOTVENTIL VÅTSKRUBBER DYSA

RITNINGEN VISAR ENDAST PROCESSFUNKTIONEN
PROGRAMMERAREN MÅSTE ANPASSA LOGIKEN TILL STYRSYSTEMET

Vi förbehåller oss alla rättigheter till detta dokument
och innehållet därpå. Återgivning, användning eller
avslöjande till tredje part utan vårt uttalade medgivande
är strängt förbjudet. Copyright ALSTOM Power.

ELCAD ID EE3-1486 Hybrit_SW.pro/9.09.E-0008_Logik_EFF020/345SV581
Datum 2020-05-19 Tid 14:19

Rev ind	Revision	Reg no	Prd kl	Baserad på
04	FÖR PROGRAMMERING	2020-01-16	RIWA	
03	Rev.	2019-12-06	OLJO	
02	Rev.	2019-11-27	OLJO	

Konstruktör 2019-09-10 OLJO
Godkänd 2020-01-28 CHSV

GASRENING
HYBRIT
EE3-001486

LOGIKFUNKTIONSSCHEMA
PILOTVENTIL
DYSA VENTURI VÅTSKRUBBER

GE POWER

345SV581

Ansv avd BEE | Rev ind 04 | Språk SWE
345SV581 &EFF020
Blad 1
Forts

FÖR KONSTRUKTION

Signal	Logic	Signal

345 SV584 _SGO DRIFTSVAR ÖPPEN
PILOTVENTIL VÅTSKRUBBER DYSA
FI329/1.B2 KS450/6.D2

SV521/2.A2 345 SV521 _SGO DRIFTSVAR ÖPPEN
PILOTVENTIL VENTURI SKRUBBER DYSA

KS450/13.B4 345 KS450 _S03 STEG 3
SEKVENS START/STOPP GASRENING

SV521/2.C2 345 SV521 _SGS DRIFTSVAR STÄNGD
PILOTVENTIL VENTURI SKRUBBER DYSA

345 SV584 _SGS DRIFTSVAR STÄNGD
PILOTVENTIL VÅTSKRUBBER DYSA

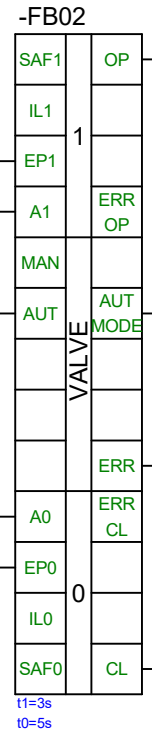

345 SV584 _YVO ORDER ÖPPNA
PILOTVENTIL VÅTSKRUBBER DYSA

345 SV584 _Auto AUTO
PILOTVENTIL VÅTSKRUBBER DYSA
KS450/13.C2

345 SV584 _XM14 SUMMALARM
PILOTVENTIL VÅTSKRUBBER DYSA

345 SV584 _YVS ORDER STÄNG
PILOTVENTIL VÅTSKRUBBER DYSA

RITNINGEN VISAR ENDAST PROCESSFUNKTIONEN
PROGRAMMERAREN MÅSTE ANPASSA LOGIKEN TILL STYRSYSTEMET

Vi förbehåller oss alla rättigheter till detta dokument
och innehållet därpå. Mångfaldigande, utgivning, användning eller
avslöjande till tredje part utan vårt uttalade medgivande
är strängt förbjudet. Copyright ALSTOM Power.

ELCAD ID EE3-1486 Hybrit_SW.pro/9.09.E-0008_Logik_EFF020/345SV584 &EFF020
Datum 2020-05-19 Tid 14:19

Rev ind	Revision	Reg no	Prd kl	Baserad på
04	FÖR PROGRAMMERING	2020-01-16	RIWA	
03	Rev.	2019-12-06	OLJO	
02	Rev.	2019-11-27	OLJO	

Konstruktör 2019-09-10 OLJO
Godkänd 2020-01-28 CHSV

GASRENING
HYBRIT
EE3-001486

LOGIKFUNKTIONSSCHEMA
PILOTVENTIL
DYSA VENTURI VÅTSKRUBBER

GE POWER

345SV584

Ansv avd BEE | Rev ind 04 | Språk SWE
345SV584 &EFF020
Blad 1
Forts

FÖR KONSTRUKTION

Signal	Logic	Signal

345 SV587 _SGO DRIFTSVAR ÖPPEN
PILOTVENTIL VÅTSKRUBBER DYSA
FI330/1.B2 KS450/6.D2

SV522/2.A2 345 SV522 _SGO DRIFTSVAR ÖPPEN
PILOTVENTIL VENTURI SKRUBBER DYSA

KS450/13.B4 345 KS450 _S03 STEG 3
SEKVENS START/STOPP GASRENING

SV522/2.C2 345 SV522 _SGS DRIFTSVAR STÄNGD
PILOTVENTIL VENTURI SKRUBBER DYSA

345 SV587 _SGS DRIFTSVAR STÄNGD
PILOTVENTIL VÅTSKRUBBER DYSA

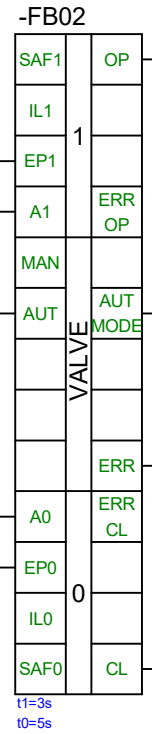

345 SV587 _YVO ORDER ÖPPNA
PILOTVENTIL VÅTSKRUBBER DYSA

345 SV587 _Auto AUTO
PILOTVENTIL VÅTSKRUBBER DYSA
KS450/13.C2

345 SV587 _XM14 SUMMALARM
PILOTVENTIL VÅTSKRUBBER DYSA

345 SV587 _YVS ORDER STÄNG
PILOTVENTIL VÅTSKRUBBER DYSA

RITNINGEN VISAR ENDAST PROCESSFUNKTIONEN
PROGRAMMERAREN MÅSTE ANPASSA LOGIKEN TILL STYRSYSTEMET

Vi förbehåller oss alla rättigheter till detta dokument
och tillhörande bilder. Mångfaldigande, utgivning, användning eller
avslöjande till tredje part utan vårt uttalade medgivande
är strängt förbjudet. Copyright ALSTOM Power.

ELCAD ID EE3-1486 Hybrit_SW.pro/9.09.E-0008_Logik_EFF020/345SV587
Datum 2020-05-19 Tid 14:19

Rev ind	Revision	Datum	Av
04	FÖR PROGRAMMERING	2020-01-16	RIWA
03	Rev.	2019-12-06	OLJO
02	Rev.	2019-11-27	OLJO

Reg no
Prd kl
Baserad på

Konstruktör 2019-09-10 OLJO
Godkänd 2020-01-28 CHSV

GASRENING
HYBRIT
EE3-001486

LOGIKFUNKTIONSSCHEMA
PILOTVENTIL
DYSA VENTURI VÅTSKRUBBER

GE POWER

345SV587

Ansv avd BEE
Rev ind 04
Språk SWE
Blad 1
Forts

345SV587 &EFF020

FÖR KONSTRUKTION

Signal	Logic	Signal
353SV600/2.B2 353 SV600 _SGO DRIFTSVAR ÖPPEN PILOTVENTIL WESP		
LI354/1.B5 345 LI354 _MV_H2 HÖG HÖG (95%) NIVÅGIVARE WESP		345 SV600 _D01 IL1 PILOTVENTIL WESP /2.A2
LI355/1.B5 345 LI355 _MV_H2 HÖG HÖG (95%) NIVÅGIVARE WESP		
LI356/1.B5 345 LI356 _MV_H2 HÖG HÖG (95%) NIVÅGIVARE WESP		345 SV600 _D10 STARTORDER TILL PILOTVENTIL WESP 353SV600/1.B2
	Toff 2h, Toff 30s, &	345 SV600 _D02 AUTO ON A1 PILOTVENTIL WESP /2.B2
345 SV600 _XU10 SPOLNINGSINTERVALL SP=2[h] PILOTVENTIL WESP		
	1	345 SV600 _D03 AUTO OFF A0 PILOTVENTIL WESP /2.C2
		345 LI35x _2AV3_HH_Nivå_WESP _SIGNALUTB/1.D2
LI354/1.B5 345 LI354 _MV_H1 HÖG (80%) NIVÅGIVARE WESP	Ton 1s	345 SV600 _D04 SAF0 PILOTVENTIL WESP /2.C2
LI355/1.B5 345 LI355 _MV_H1 HÖG (80%) NIVÅGIVARE WESP		
LI356/1.B5 345 LI356 _MV_H1 HÖG (80%) NIVÅGIVARE WESP		

RITNINGEN VISAR ENDAST PROCESSFUNKTIONEN
PROGRAMMERAREN MÅSTE ANPASSA LOGIKEN TILL STYRSYSTEMET

Vi förbehåller oss alla rättigheter till detta dokument
Mottagande av detta dokument, mångfaldigande, utlämnande, utnyttjande eller avslöjande till tredje part utan vårt uttalade medgivande
är strängt förbjudet. Copyright ALSTOM Power.

ELCAD ID EE3-1486 Hybrit_SW.pro/9.09.E-0008_Logik_EFF020/345SV600 Rev 05
Datum 2020-05-19 Tid 14:19

Rev ind	Revision	Reg no	Prd kl
05	UPPDATERING EFTER FUNKT.ANALYS	2020-02-04	RIWA
04	FÖR PROGRAMMERING	2020-01-16	RIWA
03	Rev.	2019-12-06	OLJO

Baserad på

Konstruktör	2019-09-10	OLJO
Godkänd	2020-01-28	CHSV

GASRENING
HYBRIT
EE3-001486

LOGIKFUNKTIONSSCHEMA
PILOTVENTIL
WESP

GE POWER

345SV600

Ansv avd BEE | Rev ind 05 | Språk SWE

345SV600 &EFF020

Blad 1
Forts 2

FÖR KONSTRUKTION

Signal	Logic	Signal
/1.A5 345 SV600 _D01 IL1 PILOTVENTIL WESP	-FB02	
345 SV600 _SGO DRIFTSVAR ÖPPEN PILOTVENTIL WESP 353SV600/1.A2		
/1.B5 345 SV600 _D02 AUTO ON A1 PILOTVENTIL WESP		
KS450/15.B4 345 KS450 _S05 STEG 5 SEKVENS START/STOPP GASRENING		
/1.B5 345 SV600 _D03 AUTO OFF A0 PILOTVENTIL WESP		
345 SV600 _SGS DRIFTSVAR STÄNGD PILOTVENTIL WESP		
/1.C5 345 SV600 _D04 SAF0 PILOTVENTIL WESP		

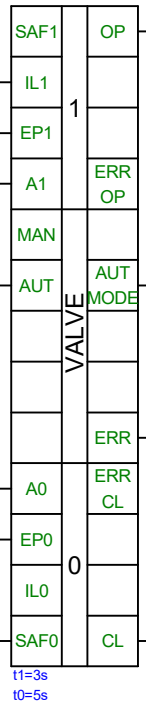

Signal
345 SV600 _YVO ORDER ÖPPNA A PILOTVENTIL WESP
345 SV600 _Auto AUTO PILOTVENTIL WESP KS450/6.B2 KS450/15.C2
345 SV600 _XM14 SUMMALARM PILOTVENTIL WESP
345 SV600 _YVS ORDER STÄNG A PILOTVENTIL WESP

RITNINGEN VISAR ENDAST PROCESSFUNKTIONEN
PROGRAMMERAREN MÅSTE ANPASSA LOGIKEN TILL STYRSYSTEMET

05	UPPDATERING EFTER FUNKT.ANALYS	2020-02-04	RIWA	Konstruktör 2019-09-10	OLJO
04	FÖR PROGRAMMERING	2020-01-16	RIWA	Godkänd 2020-01-28	CHSV
03	Rev.	2019-12-06	OLJO		
Rev ind	Revision	Reg no			
Baserad på		Prd kl			

GASRENING
HYBRIT
EE3-001486

LOGIKFUNKTIONSSCHEMA
PILOTVENTIL
WESP

GE POWER

345SV600 &EFF020

345SV600

Ansv avd BEE | Rev ind 05 | Språk SWE | Blad 2 | Forts

Vi förbehåller oss alla rättigheter till detta dokument
och innehållet därpå. Mångfaldigande, utgivning, användning eller
avslöjande till tredje part utan vårt uttalade medgivande
är strängt förbjudet. Copyright ALSTOM Power.

ELCAD ID EE3-1486 Hybrit_SW.pro/9.09.E-0008_Logik_EFF020/345SV600 &EFF020
Datum 2020-05-19 Tid 14:19

FÖR KONSTRUKTION

Signal	Logic	Signal

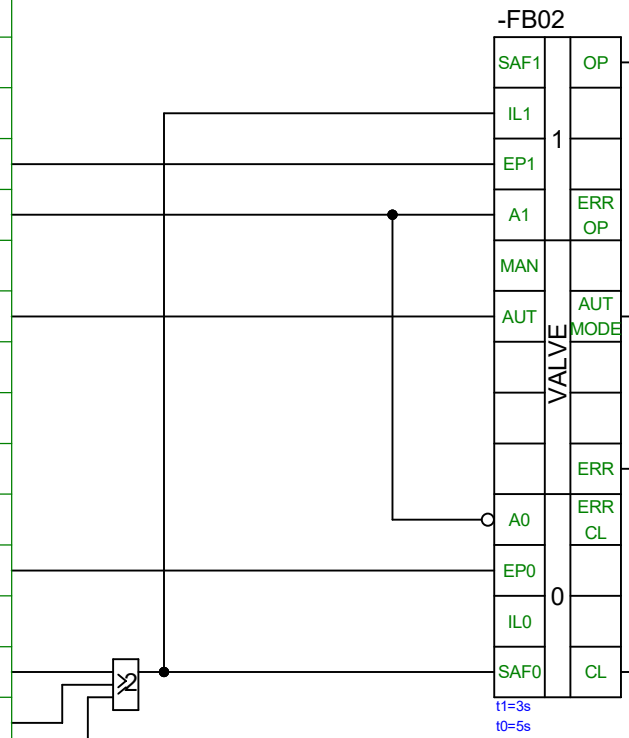

345 SV608 _SGO DRIFTSVAR ÖPPEN
PILOTVENTIL UTLOPP RETURPUMP

PU103/2.A2 345 PU103 _KMS DRIFTSVAR TILL
MOTOR RETURN PUMP

KS450/15.B4 345 KS450 _S05 STEG 5
SEKVENS START/STOPP GASRENING

345 SV608 _SGS DRIFTSVAR STÄNGD
PILOTVENTIL UTLOPP RETURPUMP

LI354/1.C5 345 LI354 _MV_L2 LÅG LÅG (15%)
NIVÅGIVARE WESP

LI355/1.C5 345 LI355 _MV_L2 LÅG LÅG (15%)
NIVÅGIVARE WESP

LI356/1.C5 345 LI356 _MV_L2 LÅG LÅG (15%)
NIVÅGIVARE WESP

345 SV608 _YVO ORDER ÖPPNA
PILOTVENTIL UTLOPP RETURPUMP

345 SV608 _Auto AUTO
PILOTVENTIL UTLOPP RETURPUMP
KS450/6.A2 KS450/15.C2

345 SV608 _XM14 SUMMALARM
PILOTVENTIL UTLOPP RETURPUMP

345 SV608 _YVS ORDER STÄNG
PILOTVENTIL UTLOPP RETURPUMP

RITNINGEN VISAR ENDAST PROCESSFUNKTIONEN
PROGRAMMERAREN MÅSTE ANPASSA LOGIKEN TILL STYRSYSTEMET

Rev ind	Revision	Datum	Av
07	UPPDATERING	2020-04-01	RIWA
05	UPPDATERING EFTER FUNKT.ANALYS	2020-02-04	RIWA
04	FÖR PROGRAMMERING	2020-01-16	RIWA

Baserad på | Reg no | Prd kl

Konstruktör 2019-09-10 OLJO
Godkänd 2020-01-28 CHSV

GASRENING
HYBRIT
EE3-001486

LOGIKFUNKTIONSSCHEMA
PILOTVENTIL
UTLOPP RETURPUMP

GE POWER

345SV608

Ansv avd BEE | Rev ind 07 | Språk SWE

345SV608 &EFF020

Blad 1
Forts

Vi förbehåller oss alla rättigheter till detta dokument
Kopiering, användning eller
avsiljande till tredje part utan vårat uttalade medgivande
är strängt förbjudet. Copyright ALSTOM Power.

ELCAD ID EE3-1486 Hybrit_SW.pro/9.09.E-0008_Logik_EFF020/345SV608
Datum 2020-05-19 Tid 14:19

FÖR KONSTRUKTION

Signal	Logic	Signal

NOTERA! SIL2 - FUNKTIONEN SKALL PLACERAS I SÄKERHETSSYSTEMET

LS310/1.A5 345 LS310 _XU01 HÖG HÖG NIVÅ
NIVÅVAKT SLAMTANK

PI420/1.A5 345 PI420 _A01 (0...12 bar(g))
TRYCKGIVARE HYDROFOR

PI421/1.A5 345 PI421 _A01 (0...12 bar(g))
TRYCKGIVARE HYDROFOR

_SIGNALUTB/2.B2 320 XI320 _MV (SIGNALUTBYTE) (Real)
TRYCK 2AV3 FRÅN REAKTOR

LI354/1.B5 345 LI354 _MV_H1 HÖG (80%)
NIVÅGIVARE WESP

LI355/1.B5 345 LI355 _MV_H1 HÖG (80%)
NIVÅGIVARE WESP

LI356/1.B5 345 LI356 _MV_H1 HÖG (80%)
NIVÅGIVARE WESP

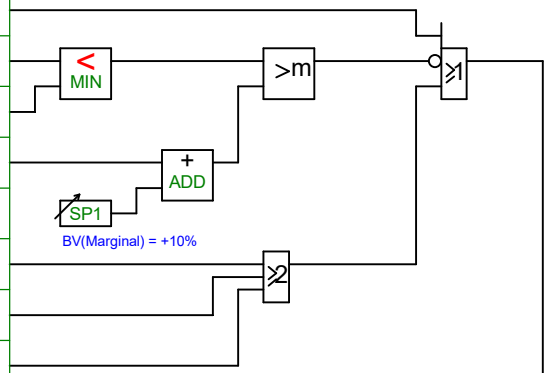

345 SV634 _D04 SAF0
PILOTVENTIL HYDROFOR
/2.C2

Vi förbehåller oss alla rättigheter till detta dokument
och innehållet därpå. Återgivning, användning eller
avslöjande till tredje part utan vårt uttalade medgivande
är strängt förbjudet. Copyright ALSTOM Power.

ELCAD ID EE3-1486 Hybrit_SW.pro/9.09.E-0008_Logik_EFF020/345SV634 &EFF020
Datum 2020-05-19 Tid 14:19

Rev ind	Revision		Reg no
07	UPPDATERING	2020-04-01	RIWA
06	UPPDATERING	2020-03-19	RIWA
05	UPPDATERING EFTER FUNKT.ANALYS	2020-02-04	RIWA

Baserad på | Prd kl

Konstruktör 2019-09-10 OLJO
Godkänd 2020-01-28 CHSV

GASRENING
HYBRIT
EE3-001486

LOGIKFUNKTIONSSCHEMA
PILOTVENTIL
HYDROFOR

GE POWER

345SV634

Ansv avd BEE | Rev ind 07 | Språk SWE

345SV634 &EFF020

Blad 1
Forts 2

FÖR KONSTRUKTION

Signal	Logic	Signal

NOTERA! SIL2 - FUNKTIONEN SKALL PLACERAS I SÄKERHETSSYSTEMET

345 SV634 _SGO DRIFTSVAR ÖPPEN
PILOTVENTIL HYDROFOR
KS450/5.B2

KS450/11.B4 345 KS450 _S01 STEG 1
SEKVENS START/STOPP GASRENING

345 SV634 _SGS DRIFTSVAR STÄNGD
PILOTVENTIL HYDROFOR

/1.C5 345 SV634 _D04 SAF0
PILOTVENTIL HYDROFOR

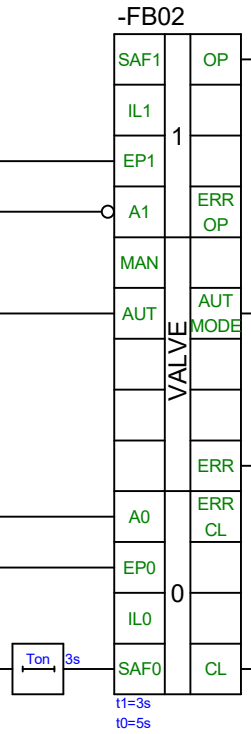

345 SV634 _YVO ORDER ÖPPNA A
PILOTVENTIL HYDROFOR

345 SV634 _Auto AUTO
PILOTVENTIL HYDROFOR
KS450/7.A2

345 SV634 _XM14 SUMMALARM
PILOTVENTIL HYDROFOR

345 SV634 _YVS ORDER STÄNG A
PILOTVENTIL HYDROFOR

RITNINGEN VISAR ENDAST PROCESSFUNKTIONEN
PROGRAMMERAREN MÅSTE ANPASSA LOGIKEN TILL STYRSYSTEMET

05	UPPDATERING EFTER FUNKT.ANALYS	2020-02-04	RIWA	Konstruktör	2019-09-10	OLJO	
04	FÖR PROGRAMMERING	2020-01-16	RIWA	Godkänd	2020-01-28	CHSV	
03	Rev.	2019-12-06	OLJO				
Rev ind	Revision	Reg no					
Baserad på		Prd kl					

GASRENING
HYBRIT
EE3-001486

LOGIKFUNKTIONSSCHEMA
PILOTVENTIL
HYDROFOR

GE POWER

345SV634

Ansv avd BEE | Rev ind 05 | Språk SWE

345SV634 &EFF020

Blad 2
Forts

Vi förbehåller oss alla rättigheter till detta dokument
och innehållet därpå. Utgivning, användning eller
avslöjande till tredje part utan vårt uttalade medgivande
är strängt förbjudet. Copyright ALSTOM Power.

ELCAD ID EE3-1486 Hybrit_SW.pro/9.09.E-0008_Logik_EFF020/345SV634 &EFF020
Datum 2020-05-19 Tid 14:19

FÖR KONSTRUKTION

Signal	Logic	Signal

NOTERA! SIL2 - FUNKTIONEN SKALL PLACERAS I SÄKERHETSSYSTEMET

353LS310/1.A5 353 LS310 _XU01 HÖG HÖG NIVÅ
NIVÅVAKT SLAMTANK

PI420/1.A5 345 PI420 _A01 (0...12 bar(g))
TRYCKGIVARE HYDROFOR

PI421/1.A5 345 PI421 _A01 (0...12 bar(g))
TRYCKGIVARE HYDROFOR

_SIGNALUTB/2.B2 320 XI320 _MV (SIGNALUTBYTE) (Real)
TRYCK 2AV3 FRÅN REAKTOR

353LI354/1.B5 353 LI354 _MV_H1 HÖG (80%)
NIVÅGIVARE WESP

353LI355/1.B5 353 LI355 _MV_H1 HÖG (80%)
NIVÅGIVARE WESP

353LI356/1.B5 353 LI356 _MV_H1 HÖG (80%)
NIVÅGIVARE WESP

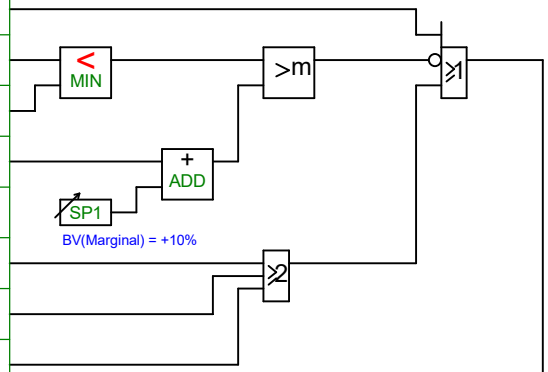

345 SV635 _D04 SAF0
PILOTVENTIL HYDROFOR
/2.C2

Vi förbehåller oss alla rättigheter till detta dokument och det däri ingående materialet. Återgivning, användning eller avslöjande till tredje part utan vårt uttalade medgivande är strängt förbjudet. Copyright ALSTOM Power.

ELCAD ID EE3-1486 Hybrit_SW.pro/9.09.E-0008_Logik_EFF020/345SV635 &EFF020
Datum 2020-05-19 Tid 14:19

Rev ind	Revision		Reg no
07	UPPDATERING	2020-04-01	RIWA
06	UPPDATERING	2020-03-19	RIWA
05	UPPDATERING EFTER FUNKT.ANALYS	2020-02-04	RIWA

Baserad på | Prd kl

Konstruktör 2019-09-10 OLJO
Godkänd 2020-01-28 CHSV

GASRENING
HYBRIT
EE3-001486

LOGIKFUNKTIONSSCHEMA
PILOTVENTIL
HYDROFOR

GE POWER

345SV635

Ansv avd BEE | Rev ind 07 | Språk SWE

345SV635 &EFF020

Blad 1
Forts 2

FÖR KONSTRUKTION

Signal	Logic	Signal

NOTERA! SIL2 - FUNKTIONEN SKALL PLACERAS I SÄKERHETSSYSTEMET

345 SV635 _SGO DRIFTSVAR ÖPPEN
PILOTVENTIL HYDROFOR
353KS450/5.B2

353KS450/11.B4 353.0 KS450 _S01 STEG 1
SEKVENS KYLGAS

345 SV635 _SGS DRIFTSVAR STÄNGD
PILOTVENTIL HYDROFOR

/1.C5 345 SV635 _D04 SAF0
PILOTVENTIL HYDROFOR

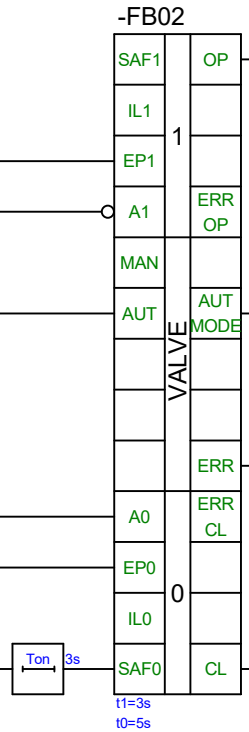

345 SV635 _YVO ORDER ÖPPNA
PILOTVENTIL HYDROFOR

345 SV635 _Auto AUTO
PILOTVENTIL HYDROFOR
353KS450/7.A2

345 SV635 _XM14 SUMMALARM
PILOTVENTIL HYDROFOR

345 SV635 _YVS ORDER STÄNG
PILOTVENTIL HYDROFOR

RITNINGEN VISAR ENDAST PROCESSFUNKTIONEN
PROGRAMMERAREN MÅSTE ANPASSA LOGIKEN TILL STYRSYSTEMET

Vi förbehåller oss alla rättigheter till detta dokument
och tillhörande ritning, användning eller
avslöjande till tredje part utan vårt uttalade medgivande
är strängt förbjudet. Copyright ALSTOM Power.

ELCAD ID EE3-1486 Hybrit_SW.pro/9.09.E-0008_Logik_EFF020/345SV635.dwg
Datum 2020-05-19 Tid 14:19

Rev ind	Revision		Reg no	
07	UPPDATERING	2020-04-01	RIWA	
05	UPPDATERING EFTER FUNKT.ANALYS	2020-02-04	RIWA	
04	FÖR PROGRAMMERING	2020-01-16	RIWA	
Baserad på			Prd kl	

Konstruktör 2019-09-10 OLJO
Godkänd 2020-01-28 CHSV

GASRENING
HYBRIT
EE3-001486

LOGIKFUNKTIONSSCHEMA
PILOTVENTIL
HYDROFOR

GE POWER

345SV635

Ansv avd BEE | Rev ind 07 | Språk SWE

345SV635 &EFF020

Blad 2
Forts

FÖR KONSTRUKTION

Signal	Logic	Signal
345 TI206 _MV (0...150°C) 'TEMPERATURGIVARE 1 ISOLATORUTRYMME WESP	Σ/n → TREND, VALUE	345 TI206 _A01 (0...150°C) 'TEMPERATURGIVARE 1 ISOLATORUTRYMME WESP HE206/1.B2
	HI_LIM2 (1: IN> 0: IN<) → Ton 2s	345 TI206 _MV_H2 HÖG HÖG (EJ AKTIV) 'TEMPERATURGIVARE 1 ISOLATORUTRYMME WESP
LARM FRIGIVNING (=1)	Ton 10s → &	345 TI206 _MV_GT_H2 HÖG HÖG (EJ AKTIV) 'TEMPERATURGIVARE 1 ISOLATORUTRYMME WESP
	HI_LIM1 (1: IN> 0: IN<) → Ton 2s	345 TI206 _MV_H1 HÖG (EJ AKTIV) 'TEMPERATURGIVARE 1 ISOLATORUTRYMME WESP
	→ &	345 TI206 _MV_GT_H1 HÖG (EJ AKTIV) 'TEMPERATURGIVARE 1 ISOLATORUTRYMME WESP
	LO_LIM1 (1: IN< 0: IN>) → Ton 2s	345 TI206 _MV_L1 LÅG (EJ AKTIV) 'TEMPERATURGIVARE 1 ISOLATORUTRYMME WESP
	→ &	345 TI206 _MV_LT_L1 LÅG (EJ AKTIV) 'TEMPERATURGIVARE 1 ISOLATORUTRYMME WESP
	LO_LIM2 (1: IN< 0: IN>) → Ton 2s	345 TI206 _MV_L2 LÅG LÅG (EJ AKTIV) 'TEMPERATURGIVARE 1 ISOLATORUTRYMME WESP
	→ &	345 TI206 _MV_LT_L2 LÅG LÅG (EJ AKTIV) 'TEMPERATURGIVARE 1 ISOLATORUTRYMME WESP
	UTANFÖR MÄTOMRÅDET HÅRDVARUFEL → SIGNAL ÖVERVAKNING	345 TI206 _Err GIVARFEL 'TEMPERATURGIVARE 1 ISOLATORUTRYMME WESP

RITNINGEN VISAR ENDAST PROCESSFUNKTIONEN
PROGRAMMERAREN MÅSTE ANPASSA LOGIKEN TILL STYRSYSTEMET

Vi förbehåller oss alla rättigheter till detta dokument
och det däri ingående ämnet. Återgivning, användning eller
avslöjande till tredje part utan vårt uttalade medgivande
är strängt förbjudet. Copyright ALSTOM Power.

ELCAD ID EE3-1486 Hybrit_SW.pro/9.09.E-0008_Logik_EFF020/345TI206 Version 08
Datum 2020-05-19 Tid 14:19

		Konstruktör 2019-09-10 OLJO	LOGIKFUNKTIONSSCHEMA TEMPERATURGIVARE 1 ISOLATORUTRYMME WESP		345TI206
		Godkänd 2020-01-28 CHSV			
08	UPPDATERING FAT 2020-04-15 RIWA	GASRENING HYBRIT EE3-001486	GE POWER	Ansv avd BEE / Rev ind 08	Språk SWE
Rev ind / Revision / Reg no				345TI206 &EFF020	Blad 1
Baserad på / Prd kl					Forts

FÖR KONSTRUKTION

Signal	Logic	Signal
345 TI301 _MV (0...100°C) TEMPERATURGIVARE UTLOPP KONDENSOR	Σ/n → TREND, VALUE	345 TI301 _A01 (0...100°C) TEMPERATURGIVARE UTLOPP KONDENSOR
	HI_LIM2 (1: IN>70°C, 0: IN<) → Ton 2s	345 TI301 _MV_H2 HÖG HÖG (70°C) TEMPERATURGIVARE UTLOPP KONDENSOR _SIGNALUTB/1.C2
LARM FRIGIVNING (=1)	Ton 10s → &	345 TI301 _MV_GT_H2 HÖG HÖG (70°C) TEMPERATURGIVARE UTLOPP KONDENSOR
	HI_LIM1 (1: IN>50°C, 0: IN<) → Ton 2s	345 TI301 _MV_H1 HÖG (50°C) TEMPERATURGIVARE UTLOPP KONDENSOR
	→ &	345 TI301 _MV_GT_H1 HÖG (50°C) TEMPERATURGIVARE UTLOPP KONDENSOR
	LO_LIM1 (1: IN<, 0: IN>) → Ton 2s	345 TI301 _MV_L1 LÅG (EJ AKTIV) TEMPERATURGIVARE UTLOPP KONDENSOR
	→ &	345 TI301 _MV_LT_L1 LÅG (EJ AKTIV) TEMPERATURGIVARE UTLOPP KONDENSOR
	LO_LIM2 (1: IN<, 0: IN>) → Ton 2s	345 TI301 _MV_L2 LÅG LÅG (EJ AKTIV) TEMPERATURGIVARE UTLOPP KONDENSOR
	→ &	345 TI301 _MV_LT_L2 LÅG LÅG (EJ AKTIV) TEMPERATURGIVARE UTLOPP KONDENSOR
	UTANFÖR MÄTOMRÅDET HÅRDVARUFEL → SIGNAL ÖVERVAKNING	345 TI301 _Err GIVARFEL TEMPERATURGIVARE UTLOPP KONDENSOR

NOTERA! SIL1 KLASSAD

RITNINGEN VISAR ENDAST PROCESSFUNKTIONEN
PROGRAMMERARE MÅSTE ANPASSA LOGIKEN TILL STYRSYSTEMET

04	FÖR PROGRAMMERING	2020-01-16	RIWA	Konstruktör	2019-09-10	OLJO	LOGIKFUNKTIONSSCHEMA TEMPERATURGIVARE TEMPERATUR UTLOPP KONDENSOR
03	Rev.	2019-12-06	OLJO	Godkänd	2020-01-28	CHSV	
02	Rev.	2019-11-27	OLJO		GASRENING HYBRIT EE3-001486		
Rev ind	Revision	Reg no					
Baserad på		Prd kl					

GE POWER

345TI301

Ansv avd BEE | Rev ind 04 | Språk SWE

345TI301 &EFF020

Blad 1 | Forts

Vi förbehåller oss alla rättigheter till detta dokument
och innehållet därpå. Återgivning, användning eller
avslöjande till tredje part utan vårt uttalade medgivande
är strängt förbjudet. Copyright ALSTOM Power.

ELCAD ID EE3-1486 Hybrit_SW.pro/9.09.E-0008_Logik_EFF020/345TI301 Version 04
Datum 2020-05-19 Tid 14:19

FÖR KONSTRUKTION

Signal	Logic	Signal
345 TI307 _MV (0...200°C) TEMPERATURGIVARE UT FÖRQUENCHER	NOTERA! SIL2 - FUNKTIONEN SKALL PLACERAS I SÄKERHETSSYSTEMET Σ/n TREND VALUE	345 TI307 _A01 (0...200°C) TEMPERATURGIVARE UT FÖRQUENCHER
	n/# HI_LIM2 1: IN>180°C 0: IN< → Ton 2s	345 TI307 _MV_H2 HÖG HÖG (180°C) TEMPERATURGIVARE UT FÖRQUENCHER _SIGNALUTB/1.C2
LARM FRIGIVNING (=1)	Ton 10s → &	345 TI307 _MV_GT_H2 HÖG HÖG (180°C) TEMPERATURGIVARE UT FÖRQUENCHER
	n/# HI_LIM1 1: IN>170°C 0: IN< → Ton 2s	345 TI307 _MV_H1 HÖG (170°C) TEMPERATURGIVARE UT FÖRQUENCHER
	&	345 TI307 _MV_GT_H1 HÖG (170°C) TEMPERATURGIVARE UT FÖRQUENCHER
	n/# LO_LIM1 1: IN< 0: IN> → Ton 2s	345 TI307 _MV_L1 LÅG (EJ AKTIV) TEMPERATURGIVARE UT FÖRQUENCHER
	&	345 TI307 _MV_LT_L1 LÅG (EJ AKTIV) TEMPERATURGIVARE UT FÖRQUENCHER
	n/# LO_LIM2 1: IN< 0: IN> → Ton 2s	345 TI307 _MV_L2 LÅG LÅG (EJ AKTIV) TEMPERATURGIVARE UT FÖRQUENCHER
	&	345 TI307 _MV_LT_L2 LÅG LÅG (EJ AKTIV) TEMPERATURGIVARE UT FÖRQUENCHER
	UTANFÖR MÄTOMRÅDET HÅRDVARUFEL → SIGNAL ÖVERVAKNING	345 TI307 _Err GIVARFEL TEMPERATURGIVARE UT FÖRQUENCHER

RITNINGEN VISAR ENDAST PROCESSFUNKTIONEN
PROGRAMMERAREN MÅSTE ANPASSA LOGIKEN TILL STYRSYSTEMET

Rev ind	Revision	Reg no	Datum	Ansvarig
04	FÖR PROGRAMMERING		2020-01-16	RIWA
03	Rev.		2019-12-06	OLJO
02	Rev.		2019-11-27	OLJO

Baserad på | Prd kl

Konstruktör 2019-09-10 OLJO
Godkänd 2020-01-28 CHSV

GASRENING
HYBRIT
EE3-001486

LOGIKFUNKTIONSSCHEMA
TEMPERATURGIVARE
TEMPERATUR UT FÖRQUENCHER

GE POWER

345TI307

Ansv avd BEE | Rev ind 04 | Språk SWE

345TI307 &EFF020

Blad 1
Forts

Vi förbehåller oss alla rättigheter till detta dokument
och innehållet därpå. Återgivning, användning eller
avslöjande till tredje part utan vårt uttalade medgivande
är strängt förbjudet. Copyright ALSTOM Power.

ELCAD ID EE3-1486 Hybrit_SW.pro/9.09.E-0008_Logik_EFF020/345TI307 Version 04
Datum 2020-05-19 Tid 14:19

FÖR KONSTRUKTION

Signal	Logic	Signal
345 TI308 _MV (0...200°C) TEMPERATURGIVARE UT QUENCHER	Σ/n → TREND, VALUE	345 TI308 _A01 (0...200°C) TEMPERATURGIVARE UT QUENCHER
	HI_LIM2 (1: IN>180°C, 0: IN<) → Ton 2s	345 TI308 _MV_H2 HÖG HÖG (180°C) TEMPERATURGIVARE UT QUENCHER _SIGNALUTB/1.D2
LARM FRIGIVNING (=1)	Ton 10s → &	345 TI308 _MV_GT_H2 HÖG HÖG (180°C) TEMPERATURGIVARE UT QUENCHER
	HI_LIM1 (1: IN>170°C, 0: IN<) → Ton 2s	345 TI308 _MV_H1 HÖG (170°C) TEMPERATURGIVARE UT QUENCHER
	→ &	345 TI308 _MV_GT_H1 HÖG (170°C) TEMPERATURGIVARE UT QUENCHER
	LO_LIM1 (1: IN<, 0: IN>) → Ton 2s	345 TI308 _MV_L1 LÅG (EJ AKTIV) TEMPERATURGIVARE UT QUENCHER
	→ &	345 TI308 _MV_LT_L1 LÅG (EJ AKTIV) TEMPERATURGIVARE UT QUENCHER
	LO_LIM2 (1: IN<, 0: IN>) → Ton 2s	345 TI308 _MV_L2 LÅG LÅG (EJ AKTIV) TEMPERATURGIVARE UT QUENCHER
	→ &	345 TI308 _MV_LT_L2 LÅG LÅG (EJ AKTIV) TEMPERATURGIVARE UT QUENCHER
	UTANFÖR MÄTOMRÅDET HÅRDVARUFEL → SIGNAL ÖVERVAKNING	345 TI308 _Err GIVARFEL TEMPERATURGIVARE UT QUENCHER

NOTERA! SIL2 - FUNKTIONEN SKALL PLACERAS I SÄKERHETSSYSTEMET

RITNINGEN VISAR ENDAST PROCESSFUNKTIONEN
PROGRAMMERAREN MÅSTE ANPASSA LOGIKEN TILL STYRSYSTEMET

Vi förbehåller oss alla rättigheter till detta dokument
Mottagande av detta dokument, Återgivning, användning eller
avslöjande till tredje part utan vårat uttalade medgivande
är strängt förbjudet. Copyright ALSTOM Power.

ELCAD ID EE3-1486 Hybrit_SW.pro/9.09.E-0008_Logik_EFF020/345TI308 Version 0020
Datum 2020-05-19 Tid 14:19

04	FÖR PROGRAMMERING	2020-01-16	RIWA	Konstruktör	2019-09-10	OLJO	
03	Rev.	2019-12-06	OLJO	Godkänd	2020-01-28	CHSV	
02	Rev.	2019-11-27	OLJO				
Rev ind	Revision	Reg no					
Baserad på		Prd kl					

GASRENING
HYBRIT
EE3-001486

LOGIKFUNKTIONSSCHEMA
TEMPERATURGIVARE
TEMPERATUR UT QUENCHER

GE POWER

345TI308

Ansv avd BEE | Rev ind 04 | Språk SWE

345TI308 &EFF020

Blad 1
Forts

FÖR KONSTRUKTION

Signal	Logic	Signal
345 TI320 _MV (0...100°C) TEMPERATURGIVARE SLAMVATTENPUMP KONDENSOR	Σ/n → TREND, VALUE	345 TI320 _A01 (0...100°C) TEMPERATURGIVARE SLAMVATTENPUMP KONDENSOR XI320/1.A2
	HI_LIM2 (1: IN> 0: IN<) → Ton 2s	345 TI320 _MV_H2 HÖG HÖG (EJ AKTIV) TEMPERATURGIVARE SLAMVATTENPUMP KONDENSOR
LARM FRIGIVNING (=1)	Ton 10s → &	345 TI320 _MV_GT_H2 HÖG HÖG (EJ AKTIV) TEMPERATURGIVARE SLAMVATTENPUMP KONDENSOR
	HI_LIM1 (1: IN> 0: IN<) → Ton 2s	345 TI320 _MV_H1 HÖG (EJ AKTIV) TEMPERATURGIVARE SLAMVATTENPUMP KONDENSOR
	→ &	345 TI320 _MV_GT_H1 HÖG (EJ AKTIV) TEMPERATURGIVARE SLAMVATTENPUMP KONDENSOR
	LO_LIM1 (1: IN< 0: IN>) → Ton 2s	345 TI320 _MV_L1 LÅG (EJ AKTIV) TEMPERATURGIVARE SLAMVATTENPUMP KONDENSOR
	→ &	345 TI320 _MV_LT_L1 LÅG (EJ AKTIV) TEMPERATURGIVARE SLAMVATTENPUMP KONDENSOR
	LO_LIM2 (1: IN< 0: IN>) → Ton 2s	345 TI320 _MV_L2 LÅG LÅG (EJ AKTIV) TEMPERATURGIVARE SLAMVATTENPUMP KONDENSOR
	→ &	345 TI320 _MV_LT_L2 LÅG LÅG (EJ AKTIV) TEMPERATURGIVARE SLAMVATTENPUMP KONDENSOR
	UTANFÖR MÄTOMRÅDET HÅRDVARUFEL → SIGNAL ÖVERVAKNING	345 TI320 _Err GIVARFEL TEMPERATURGIVARE SLAMVATTENPUMP KONDENSOR XI320/1.D2

RITNINGEN VISAR ENDAST PROCESSFUNKTIONEN
PROGRAMMERAREN MÅSTE ANPASSA LOGIKEN TILL STYRSYSTEMET

04	FÖR PROGRAMMERING	2020-01-16	RIWA	Konstruktör	2019-09-10	OLJO	LOGIKFUNKTIONSSCHEMA TEMPERATURGIVARE TEMP SLAMVATTENPUMP KONDENSOR
03	Rev.	2019-12-06	OLJO	Godkänd	2020-01-28	CHSV	
02	Rev.	2019-11-27	OLJO				
Rev ind	Revision	Reg no		GASRENING HYBRIT EE3-001486			GE POWER
Baserad på		Prd kl					

345TI320

Ansv avd BEE | Rev ind 04 | Språk SWE

345TI320 &EFF020

Blad 1 | Forts

Vi förbehåller oss alla rättigheter till detta dokument
och innehållet därpå. Återgivning, användning eller
avslöjande till tredje part utan vårt uttalade medgivande
är strängt förbjudet. Copyright ALSTOM Power.

ELCAD ID EE3-1486 Hybrit_SW.pro/9.09.E-0008_Logik_EFF020/345TI320/EFF020
Datum 2020-05-19 Tid 14:19

FÖR KONSTRUKTION

Signal	Logic	Signal
345 TI340 _MV (0...100°C) TEMPERATURGIVARE UTLOPP VÅTSKRUBBER	Σ/n → TREND, VALUE	345 TI340 _A01 (0...100°C) TEMPERATURGIVARE UTLOPP VÅTSKRUBBER
	HI_LIM2 (1: IN>, 0: IN<) → Ton 2s	345 TI340 _MV_H2 HÖG HÖG (EJ AKTIV) TEMPERATURGIVARE UTLOPP VÅTSKRUBBER
LARM FRIGIVNING (=1)	Ton 10s → &	345 TI340 _MV_GT_H2 HÖG HÖG (EJ AKTIV) TEMPERATURGIVARE UTLOPP VÅTSKRUBBER
	HI_LIM1 (1: IN>, 0: IN<) → Ton 2s	345 TI340 _MV_H1 HÖG (EJ AKTIV) TEMPERATURGIVARE UTLOPP VÅTSKRUBBER
	→ &	345 TI340 _MV_GT_H1 HÖG (EJ AKTIV) TEMPERATURGIVARE UTLOPP VÅTSKRUBBER
	LO_LIM1 (1: IN<, 0: IN>) → Ton 2s	345 TI340 _MV_L1 LÅG (EJ AKTIV) TEMPERATURGIVARE UTLOPP VÅTSKRUBBER
	→ &	345 TI340 _MV_LT_L1 LÅG (EJ AKTIV) TEMPERATURGIVARE UTLOPP VÅTSKRUBBER
	LO_LIM2 (1: IN<, 0: IN>) → Ton 2s	345 TI340 _MV_L2 LÅG LÅG (EJ AKTIV) TEMPERATURGIVARE UTLOPP VÅTSKRUBBER
	→ &	345 TI340 _MV_LT_L2 LÅG LÅG (EJ AKTIV) TEMPERATURGIVARE UTLOPP VÅTSKRUBBER
	UTANFÖR MÄTOMRÅDET HÅRDVARUFEL → SIGNAL ÖVERVAKNING	345 TI340 _Err GIVARFEL TEMPERATURGIVARE UTLOPP VÅTSKRUBBER

RITNINGEN VISAR ENDAST PROCESSFUNKTIONEN
PROGRAMMERAREN MÅSTE ANPASSA LOGIKEN TILL STYRSYSTEMET

04	FÖR PROGRAMMERING	2020-01-16	RIWA	Konstruktör	2019-09-10	OLJO	LOGIKFUNKTIONSSCHEMA TEMPERATURGIVARE TEMP UTLOPP VÅTSKRUBBER
03	Rev.	2019-12-06	OLJO	Godkänd	2020-01-28	CHSV	
02	Rev.	2019-11-27	OLJO	GASRENING HYBRIT EE3-001486			
Rev ind	Revision	Reg no					
Baserad på		Prd kl					

GE POWER

345TI340

Ansv avd BEE | Rev ind 04 | Språk SWE

345TI340 &EFF020

Blad 1 | Forts

Vi förbehåller oss alla rättigheter till detta dokument
och innehållet därpå. Återgivning, användning eller
avslöjande till tredje part utan vårat uttalade medgivande
är strängt förbjudet. Copyright ALSTOM Power.

ELCAD ID EE3-1486 Hybrit_SW.pro/9.09.E-0008_Logik_EFF020/345TI340 Rev 04
Datum 2020-05-19 Tid 14:19

FÖR KONSTRUKTION

Signal	Logic	Signal
345 TI352 _MV (0...100°C) TEMPERATURGIVARE WESP	Σ/n → TREND, VALUE	345 TI352 _A01 (0...100°C) TEMPERATURGIVARE WESP EC015/1.A2 HE206/1.B2
	n/# HI_LIM2 (1: IN> 0: IN<) → Ton 2s	345 TI352 _MV_H2 HÖG HÖG (EJ AKTIV) TEMPERATURGIVARE WESP
_SIGNALUTB/1.A2 346 PU101 _KMS DRIFTSVAR TILL (SIGNALUTBYTE) KOMPRESSOR TOPPGAS	→ Ton 5m → &	345 TI352 _MV_GT_H2 HÖG HÖG (EJ AKTIV) TEMPERATURGIVARE WESP
	n/# HI_LIM1 (1: IN> 0: IN<) → Ton 2s	345 TI352 _MV_H1 HÖG (EJ AKTIV) TEMPERATURGIVARE WESP
	→ &	345 TI352 _MV_GT_H1 HÖG (EJ AKTIV) TEMPERATURGIVARE WESP
	n/# LO_LIM1 (1: IN<50°C 0: IN>) → Ton 2s	345 TI352 _MV_L1 LÅG (50°C) TEMPERATURGIVARE WESP
	→ &	345 TI352 _MV_LT_L1 LÅG (50°C) TEMPERATURGIVARE WESP EC015/1.C2
	n/# LO_LIM2 (1: IN< 0: IN>) → Ton 2s	345 TI352 _MV_L2 LÅG LÅG (EJ AKTIV) TEMPERATURGIVARE WESP
	→ &	345 TI352 _MV_LT_L2 LÅG LÅG (EJ AKTIV) TEMPERATURGIVARE WESP
	UTANFÖR MÄTOMRÅDET HÅRDVARUFEL → SIGNAL ÖVERVAKNING	345 TI352 _Err GIVARFEL TEMPERATURGIVARE WESP

RITNINGEN VISAR ENDAST PROCESSFUNKTIONEN
PROGRAMMERAREN MÅSTE ANPASSA LOGIKEN TILL STYRSYSTEMET

Rev ind	Revision	Datum	Av
08	UPPDATERING FAT	2020-04-15	RIWA
07	UPPDATERING	2020-04-01	RIWA
05	UPPDATERING EFTER FUNKT.ANALYS	2020-02-04	RIWA

Reg no
Baserad på
Prd kl

Konstruktör 2019-09-10 OLJO
Godkänd 2020-01-28 CHSV

GASRENING
HYBRIT
EE3-001486

LOGIKFUNKTIONSSCHEMA
TEMPERATURGIVARE
TEMPISOLATOR WESP

GE POWER

345TI352

Ansv avd BEE
Rev ind 08
Språk SWE
Blad 1
Forts

345TI352 &EFF020

Vi förbehåller oss alla rättigheter till detta dokument
Kopiering, Återgivning, användning eller
avslöjande till tredje part utan vårat uttalade medgivande
är strängt förbjudet. Copyright ALSTOM Power.

ELCAD ID EE3-1486 Hybrit_SW.pro/9.09.E-0008_Logik_EFF020/345TI352 Version 0020
Datum 2020-05-19 Tid 14:19

FÖR KONSTRUKTION

Signal	Logic	Signal
345 TI360 _MV (0...100°C) TEMPERATURGIVARE GAS FRÅN WESP	Σ/n → TREND, VALUE	345 TI360 _A01 (0...100°C) TEMPERATURGIVARE GAS FRÅN WESP XI363/1.B2
	HI_LIM2 (1: IN> 0: IN<) → Ton 2s	345 TI360 _MV_H2 HÖG HÖG (EJ AKTIV) TEMPERATURGIVARE GAS FRÅN WESP
LARM FRIGIVNING (=1)	Ton 10s → &	345 TI360 _MV_GT_H2 HÖG HÖG (EJ AKTIV) TEMPERATURGIVARE GAS FRÅN WESP
	HI_LIM1 (1: IN>50°C 0: IN<) → Ton 2s	345 TI360 _MV_H1 HÖG (50°C) TEMPERATURGIVARE GAS FRÅN WESP
	→ &	345 TI360 _MV_GT_H1 HÖG (50°C) TEMPERATURGIVARE GAS FRÅN WESP
	LO_LIM1 (1: IN< 0: IN>) → Ton 2s	345 TI360 _MV_L1 LÅG (EJ AKTIV) TEMPERATURGIVARE GAS FRÅN WESP
	→ &	345 TI360 _MV_LT_L1 LÅG (EJ AKTIV) TEMPERATURGIVARE GAS FRÅN WESP
	LO_LIM2 (1: IN< 0: IN>) → Ton 2s	345 TI360 _MV_L2 LÅG LÅG (EJ AKTIV) TEMPERATURGIVARE GAS FRÅN WESP
	→ &	345 TI360 _MV_LT_L2 LÅG LÅG (EJ AKTIV) TEMPERATURGIVARE GAS FRÅN WESP
	UTANFÖR MÄTOMRÅDET HÅRDVARUFEL → SIGNAL ÖVERVAKNING	345 TI360 _Err GIVARFEL TEMPERATURGIVARE GAS FRÅN WESP

RITNINGEN VISAR ENDAST PROCESSFUNKTIONEN
PROGRAMMERARE MÅSTE ANPASSA LOGIKEN TILL STYRSYSTEMET

09	UPPDATERING	2020-05-19	RIWA	Konstruktör	2019-09-10	OLJO	LOGIKFUNKTIONSSCHEMA TEMPERATURGIVARE TEMPERATUR GAS FRÅN WESP
04	FÖR PROGRAMMERING	2020-01-16	RIWA	Godkänd	2020-01-28	CHSV	
03	Rev.	2019-12-06	OLJO	GASRENING HYBRIT EE3-001486			
Rev ind	Revision	Reg no					
Baserad på		Prd kl					

GE POWER

345TI360

Ansv avd BEE | Rev ind 09 | Språk SWE

345TI360 &EFF020

Blad 1 | Forts

Vi förbehåller oss alla rättigheter till detta dokument och innehållet däri. Återgivning, användning eller avslöjande till tredje part utan vårat uttalade medgivande är strängt förbjudet. Copyright ALSTOM Power.

ELCAD ID EE3-1486 Hybrit_SW.pro/9.09.E-0008_Logik_EFF020/345TI360 Version 0020
Datum 2020-05-19 Tid 14:19

FÖR KONSTRUKTION

Signal	Logic	Signal
PI300/1.A5 345 PI300 _A01 (0...6 bar(g)) TRYCKGIVARE UTLOPP KONDENSOR	A, B → SUB → A-B → Σ/n	
PI341/1.A5 345 PI341 _A01 (0...6 bar(g)) TRYCKGIVARE UTLOPP VÅTSKRUBBER		345 XI300 _A01 (0...6 bar(g)) BERÄKNING DIFF TRYCK VENTURI
	TREND	
	VALUE	
	HI_LIM2 (1: IN>0,75 bar(g) 0: IN<) → Ton 2s	345 XI300 _MV_H2 HÖG HÖG (0,75 bar(g)) BERÄKNING DIFF TRYCK VENTURI
LARM FRIGIVNING (=1)	Ton 10s	345 XI300 _MV_GT_H2 HÖG HÖG (0,75 bar(g)) BERÄKNING DIFF TRYCK VENTURI
	HI_LIM1 (1: IN>0,6 bar(g) 0: IN<) → Ton 2s	345 XI300 _MV_H1 HÖG (0,6 bar(g)) BERÄKNING DIFF TRYCK VENTURI
		345 XI300 _MV_GT_H1 HÖG (0,6 bar(g)) BERÄKNING DIFF TRYCK VENTURI
	LO_LIM1 (1: IN< 0: IN>) → Ton 2s	345 XI300 _MV_L1 LÅG (EJ AKTIV) BERÄKNING DIFF TRYCK VENTURI
		345 XI300 _MV_LT_L1 LÅG (EJ AKTIV) BERÄKNING DIFF TRYCK VENTURI
	LO_LIM2 (1: IN< 0: IN>) → Ton 2s	345 XI300 _MV_L2 LÅG LÅG (EJ AKTIV) BERÄKNING DIFF TRYCK VENTURI
		345 XI300 _MV_LT_L2 LÅG LÅG (EJ AKTIV) BERÄKNING DIFF TRYCK VENTURI
PI300/1.D5 345 PI300 _Err GIVARFEL TRYCKGIVARE UTLOPP KONDENSOR	≥1	
PI341/1.D5 345 PI341 _Err GIVARFEL TRYCKGIVARE UTLOPP VÅTSKRUBBER		345 XI300 _Err GIVARFEL BERÄKNING DIFF TRYCK VENTURI

RITNINGEN VISAR ENDAST PROCESSFUNKTIONEN
PROGRAMMERAREN MÅSTE ANPASSA LOGIKEN TILL STYRSYSTEMET

Rev ind	Revision	Reg no	Datum	Ansv	Konstruktör	2019-09-10	OLJO
09	UPPDATERING		2020-05-19	RIWA	Godkänd	2020-01-28	CHSV
08	UPPDATERING FAT		2020-04-15	RIWA			
07	UPPDATERING		2020-04-01	RIWA			
Baserad på		Prd kl					

GASRENING
HYBRIT
EE3-001486

LOGIKFUNKTIONSSCHEMA
DIFFTRYCK VENTURI

GE POWER

345XI300

Ansv avd BEE | Rev ind 09 | Språk SWE

345XI300 &EFF020

Blad 1 | Forts

Vi förbehåller oss alla rättigheter till detta dokument
och innehållet därpå. Återgivning, användning eller
avslöjande till tredje part utan vårt uttalade medgivande
är strängt förbjudet. Copyright ALSTOM Power.

ELCAD ID EE3-1486 Hybrit_SW.pro/9.09.E-0008_Logik_EFF020/345XI300
Datum 2020-05-19 Tid 14:19

FÖR KONSTRUKTION

Signal	Logic	Signal
TI320/1.A5 345 TI320 _A01 (0...100°C) TEMPERATURGIVARE SLAMVATTENPUMP KONDENSOR	SUB (A, B → A-B)	
243TI564/1.A5 243 TI564 _A01 (0...100°C) TEMPERATURGIVARE SLAMVATTEN/KV		
FI325/1.A5 345 FI325 _A01 (0...100 m3/h) FLÖDESGIVARE SLAMVATTEN/KV	997,5 × MUL; 3600 ÷ DIV (A/B); × MUL; 4,18 × MUL; TREND; VALUE	345 XI320 _A01 (0...1500 kW) KYLEFFEKT SLAMVATTEN TOPPGAS
	HI_LIM2 (1: IN>, 0: IN<) → Ton 2s	345 XI320 _MV_H2 HÖG HÖG (EJ AKTIV) KYLEFFEKT SLAMVATTEN TOPPGAS
PU100/2.A2 345 PU100 _KMS DRIFTSVAR TILL MOTOR SLAMVATTENPUMP 1	≥1; Ton 10s; &	345 XI320 _MV_GT_H2 HÖG HÖG (EJ AKTIV) KYLEFFEKT SLAMVATTEN TOPPGAS
PU101/2.A2 345 PU101 _KMS DRIFTSVAR TILL MOTOR SLAMVATTENPUMP 2	HI_LIM1 (1: IN>, 0: IN<) → Ton 2s	345 XI320 _MV_H1 HÖG (EJ AKTIV) KYLEFFEKT SLAMVATTEN TOPPGAS
	&	345 XI320 _MV_GT_H1 HÖG (EJ AKTIV) KYLEFFEKT SLAMVATTEN TOPPGAS
	LO_LIM1 (1: IN<, 0: IN>) → Ton 2s	345 XI320 _MV_L1 LÅG (EJ AKTIV) KYLEFFEKT SLAMVATTEN TOPPGAS
	&	345 XI320 _MV_LT_L1 LÅG (EJ AKTIV) KYLEFFEKT SLAMVATTEN TOPPGAS
	LO_LIM2 (1: IN<, 0: IN>) → Ton 2s	345 XI320 _MV_L2 LÅG LÅG (EJ AKTIV) KYLEFFEKT SLAMVATTEN TOPPGAS
	&	345 XI320 _MV_LT_L2 LÅG LÅG (EJ AKTIV) KYLEFFEKT SLAMVATTEN TOPPGAS
FI325/1.D5 345 FI325 _Err GIVARFEL FLÖDESGIVARE SLAMVATTEN/KV	≥1	
TI320/1.D5 345 TI320 _Err GIVARFEL TEMPERATURGIVARE SLAMVATTENPUMP KONDENSOR		345 XI320 _Err GIVARFEL KYLEFFEKT SLAMVATTEN TOPPGAS

RITNINGEN VISAR ENDAST PROCESSFUNKTIONEN
PROGRAMMERAREN MÅSTE ANPASSA LOGIKEN TILL STYRSYSTEMET

Rev ind	Revision	Reg no	Prd kl
08	UPPDATERING FAT	2020-04-15	RIWA
07	UPPDATERING	2020-04-01	RIWA

Baserad på

Konstruktör 2019-09-10 OLJO
Godkänd 2020-01-28 CHSV

GASRENING
HYBRIT
EE3-001486

LOGIKFUNKTIONSSCHEMA
KYLEFFEKT SLAMVATTEN TOPPGAS

GE POWER

345XI320

Ansv avd BEE | Rev ind 08 | Språk SWE

345XI320 &EFF020

Blad 1
Forts

Vi förbehåller oss alla rättigheter till detta dokument
och innehållet därpå. Återgivning, användning eller
avslöjande till tredje part utan vårt uttalade medgivande
är strängt förbjudet. Copyright ALSTOM Power.

ELCAD ID EE3-1486 Hybrit_SW.pro/9.09.E-0008_Logik_EFF020/345XI320
Datum 2020-05-19 Tid 14:19

FÖR KONSTRUKTION

Signal	Logic	Signal
PI326/1.A5 345 PI326 _A01 (0...15 bar(g)) TRYCKGIVARE SLAMVATTEN/KV	A, B → SUB → A-B → Σ/n	345 XI321 _A01 (0...6 bar(g)) BERÄKNING DIFF TRYCK VVX TOPPGAS
PI321/1.A5 345 PI321 _A01 (0...15 bar(g)) TRYCKGIVARE SLAMVATTENPUMP KONDENSOR		
	n/# HI_LIM2 (1: IN>1 bar(g), 0: IN<) → Ton 2s	345 XI321 _MV_H2 HÖG HÖG (1 bar(g)) BERÄKNING DIFF TRYCK VVX TOPPGAS
PU100/2.A2 345 PU100 _KMS DRIFTSVAR TILL MOTOR SLAMVATTENPUMP 1	≥1 → Ton 10s → &	345 XI321 _MV_GT_H2 HÖG HÖG (1 bar(g)) BERÄKNING DIFF TRYCK VVX TOPPGAS
PU101/2.A2 345 PU101 _KMS DRIFTSVAR TILL MOTOR SLAMVATTENPUMP 2		
	n/# HI_LIM1 (1: IN>0,75 bar(g), 0: IN<) → Ton 2s	345 XI321 _MV_H1 HÖG (0,75 bar(g)) BERÄKNING DIFF TRYCK VVX TOPPGAS
	→ &	345 XI321 _MV_GT_H1 HÖG (0,75 bar(g)) BERÄKNING DIFF TRYCK VVX TOPPGAS
	n/# LO_LIM1 (1: IN<, 0: IN>) → Ton 2s	345 XI321 _MV_L1 LÅG (EJ AKTIV) BERÄKNING DIFF TRYCK VVX TOPPGAS
	→ &	345 XI321 _MV_LT_L1 LÅG (EJ AKTIV) BERÄKNING DIFF TRYCK VVX TOPPGAS
	n/# LO_LIM2 (1: IN<, 0: IN>) → Ton 2s	345 XI321 _MV_L2 LÅG LÅG (EJ AKTIV) BERÄKNING DIFF TRYCK VVX TOPPGAS
	→ &	345 XI321 _MV_LT_L2 LÅG LÅG (EJ AKTIV) BERÄKNING DIFF TRYCK VVX TOPPGAS
PI321/1.D5 345 PI321 _Err GIVARFEL TRYCKGIVARE SLAMVATTENPUMP KONDENSOR	≥1	345 XI321 _Err GIVARFEL BERÄKNING DIFF TRYCK VVX TOPPGAS
PI326/1.D5 345 PI326 _Err GIVARFEL TRYCKGIVARE SLAMVATTEN/KV		

TREND
VALUE

RITNINGEN VISAR ENDAST PROCESSFUNKTIONEN
PROGRAMMERAREN MÅSTE ANPASSA LOGIKEN TILL STYRSYSTEMET

05	UPPDATERING EFTER FUNKT.ANALYS	2020-02-04	RIWA	Konstruktör 2019-09-10	OLJO
04	FÖR PROGRAMMERING	2020-01-16	RIWA	Godkänd 2020-01-28	CHSV
03	Rev.	2019-12-06	OLJO		
Rev ind	Revision	Reg no			
Baserad på		Prd kl			

GASRENING
HYBRIT
EE3-001486

LOGIKFUNKTIONSSCHEMA
DIFFTRYCK
SLAMVATTEN / KV VVX

GE POWER

345XI321

Ansv avd BEE | Rev ind 05 | Språk SWE

345XI321 &EFF020

Blad 1
Forts

Vi förbehåller oss alla rättigheter till detta dokument
och innehållet därpå. Återgivning, användning eller
avslöjande till tredje part utan vårt uttalade medgivande
är strängt förbjudet. Copyright ALSTOM Power.

ELCAD ID EE3-1486 Hybrit_SW.pro/9.09.E-0008_Logik_EFF020/345XI321 Version 0/0
Datum 2020-05-19 Tid 14:19

FÖR KONSTRUKTION

Signal	Logic	Signal

PD363/1.A5 345 PD363 _A01 (0...300 mbar)
DIFFTRYCKSGIVARE GASFLÖDE FRÅN WESP

PI361/1.A5 345 PI361 _A01 (0...6 bar(g))
TRYCKGIVARE GAS FRÅN WESP

TI360/1.A5 345 TI360 _A01 (0...100°C)
TEMPERATURGIVARE GAS FRÅN WESP

_SIGNALUTB/2.B2 345 XI367 _RHO (SIGNALUTBYTE) (Real)

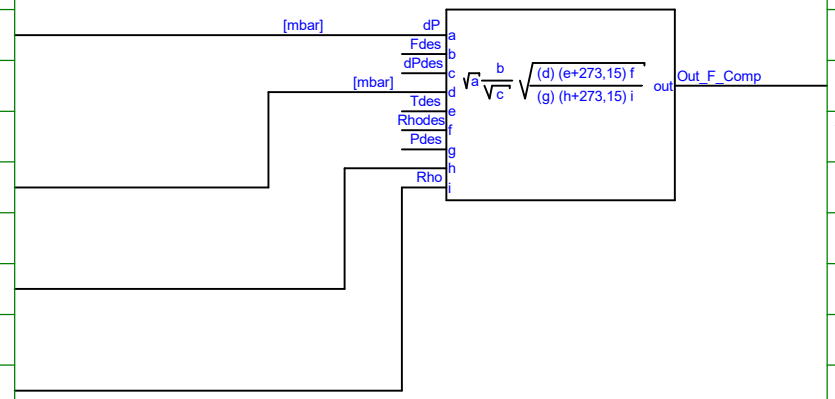

345 XI363 _MV 0-1500 [Nm3/h]
BERÄKNING AKTUELLT FLÖDE WESP
/2.A2

07	UPPDATERING	2020-04-01	RIWA	Konstruktör	2019-09-10	OLJO	
06	UPPDATERING	2020-03-19	RIWA	Godkänd	2020-01-28	CHSV	
04	FÖR PROGRAMMERING	2020-01-16	RIWA				
Rev ind	Revision	Reg no					
Baserad på		Prd kl					

GASRENING
HYBRIT
EE3-001486

LOGIKFUNKTIONSSCHEMA
BERÄKNING
FLÖDE

GE POWER

345XI363

Ansv avd BEE | Rev ind 03 | Språk SWE

345XI363 &EFF020

Blad 1
Forts 2

Vi förbehåller oss alla rättigheter till detta dokument
och innehållet därpå. Återgivning, användning eller
avslöjande till tredje part utan vårt uttalade medgivande
är strängt förbjudet. Copyright ALSTOM Power.

ELCAD ID EE3-1486 Hybrit_SW.pro/9.09.E-0008_Logik_EFF020/345XI363 Version 0
Datum 2020-05-19 Tid 14:19

FÖR KONSTRUKTION

Signal	Logic	Signal
/1.B5 345 XI363 _MV 0-1500 [Nm3/h] BERÄKNING AKTUELLT FLÖDE WESP	Σ/n → TREND, VALUE	345 XI363 _A01 0-1500 [Nm3/h] BERÄKNING AKTUELLT FLÖDE WESP /3.A2
	HI_LIM2 (1: IN> 0: IN<) → Ton 2s	345 XI363 _MV_H2 HÖG HÖG (EJ AKTIV) BERÄKNING AKTUELLT FLÖDE WESP
LARM FRIGIVNING (=1)	Ton 10s → &	345 XI363 _MV_GT_H2 HÖG HÖG (EJ AKTIV) BERÄKNING AKTUELLT FLÖDE WESP
	HI_LIM1 (1: IN>1350m3/h 0: IN<) → Ton 2s	345 XI363 _MV_H1 HÖG (1350m3/h) BERÄKNING AKTUELLT FLÖDE WESP
	→ &	345 XI363 _MV_GT_H1 HÖG (1350m3/h) BERÄKNING AKTUELLT FLÖDE WESP
	LO_LIM1 (1: IN< 0: IN>) → Ton 2s	345 XI363 _MV_L1 LÅG (EJ AKTIV) BERÄKNING AKTUELLT FLÖDE WESP
	→ &	345 XI363 _MV_LT_L1 LÅG (EJ AKTIV) BERÄKNING AKTUELLT FLÖDE WESP
	LO_LIM2 (1: IN< 0: IN>) → Ton 2s	345 XI363 _MV_L2 LÅG LÅG (EJ AKTIV) BERÄKNING AKTUELLT FLÖDE WESP
	→ &	345 XI363 _MV_LT_L2 LÅG LÅG (EJ AKTIV) BERÄKNING AKTUELLT FLÖDE WESP
	UTANFÖR MÄTOMRÅDET HÅRDVARUFEL → SIGNAL ÖVERVAKNING	345 XI363 _Err GIVARFEL BERÄKNING AKTUELLT FLÖDE WESP

RITNINGEN VISAR ENDAST PROCESSFUNKTIONEN
PROGRAMMERAREN MÅSTE ANPASSA LOGIKEN TILL STYRSYSTEMET

07	UPPDATERING	2020-04-01	RIWA	Konstruktör	2019-09-10	OLJO	
06	UPPDATERING	2020-03-19	RIWA	Godkänd	2020-01-28	CHSV	
05	UPPDATERING EFTER FUNKT.ANALYS	2020-02-04	RIWA				
Rev ind	Revision	Reg no					
Baserad på		Prd kl					

GASRENING
HYBRIT
EE3-001486

LOGIKFUNKTIONSSCHEMA
FLÖDESGIVARE
FLÖDE GAS FRÅN WESP

GE POWER

345XI363

Ansv avd BEE | Rev ind 07 | Språk SWE

345XI363 &EFF020

Blad 2
Forts 3

Vi förbehåller oss alla rättigheter till detta dokument
och innehållet därpå. Återgivning, användning eller
avslöjande till tredje part utan vårt uttalade medgivande
är strängt förbjudet. Copyright ALSTOM Power.

ELCAD ID EE3-1486 Hybrit_SW.pro/9.09.E-0008_Logik_EFF020/345XI363 Version 2020/2
Datum 2020-05-19 Tid 14:19

FÖR KONSTRUKTION

Signal	Logic	Signal

/2.A5 345 XI363 _A01 0-1500 [Nm3/h]
BERÄKNING AKTUELLT FLÖDE WESP

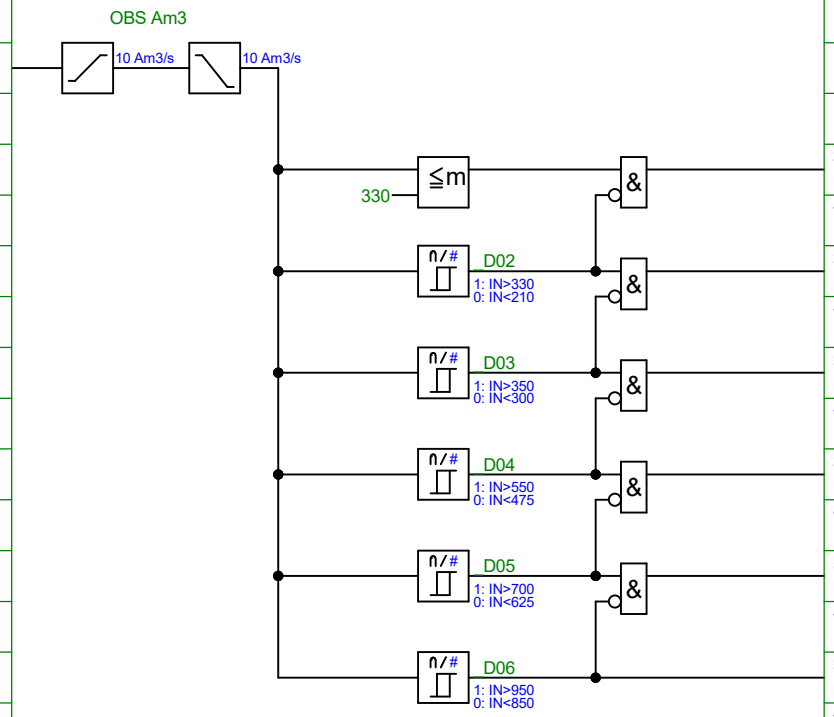

345 XI363 _ZV11 SPJÄLLPOSITION S
BERÄKNING AKTUELLT FLÖDE WESP
SV521/1.C2 SV522/1.A2

345 XI363 _ZV12 SPJÄLLPOSITION M
BERÄKNING AKTUELLT FLÖDE WESP
SV521/1.A2 SV522/1.C2

345 XI363 _ZV13 SPJÄLLPOSITION S+M
BERÄKNING AKTUELLT FLÖDE WESP
SV521/1.A2 SV522/1.A2

345 XI363 _ZV14 SPJÄLLPOSITION L
BERÄKNING AKTUELLT FLÖDE WESP
SV520/1.A2 SV522/1.C2 SV521/1.C2

345 XI363 _ZV15 SPJÄLLPOSITION S+L
BERÄKNING AKTUELLT FLÖDE WESP
SV520/1.A2 SV521/1.C2 SV522/1.B2

345 XI363 _ZV16 SPJÄLLPOSITION S+M+L
BERÄKNING AKTUELLT FLÖDE WESP
SV520/1.B2 SV521/1.B2 SV522/1.B2

RITNINGEN VISAR ENDAST PROCESSFUNKTIONEN
PROGRAMMERARAREN MÅSTE ANPASSA LOGIKEN TILL STYRSYSTEMET

Vi förbehåller oss alla rättigheter till detta dokument
och innehållet däri. Återgivning, användning eller
avslöjande till tredje part utan vårt uttalade medgivande
är strängt förbjudet. Copyright ALSTOM Power.

ELCAD ID EE3-1486 Hybrit_SW.pro/9.09.E-0008_Logik_EFF020/345XI363 Sida 3
Datum 2020-05-19 Tid 14:19

Rev ind	Revision		Reg no	
07	UPPDATERING	2020-04-01	RIWA	
06	UPPDATERING	2020-03-19	RIWA	
05	UPPDATERING EFTER FUNKT.ANALYS	2020-02-04	RIWA	
Baserad på			Prd kl	

Konstruktör	2019-09-10	OLJO
Godkänd	2020-01-28	CHSV

GASRENING
HYBRIT
EE3-001486

LOGIKFUNKTIONSSCHEMA
VENTILSTYRNING
VENTURI

GE POWER

345XI363

Ansv avd BEE | Rev ind 07 | Språk SWE

345XI363 &EFF020

Blad 3
Forts

FÖR KONSTRUKTION

Signal	Logic	Signal
FI601/1.A5 346 FI601 _A01 (0...5 m3/h) FLÖDESGIVARE FLÖDE SPOLGAS WESP	PV	346 FC601 _OutP UTSIGNAL (0...100%) REGULATOR FLÖDE SPOLGAS WESP RV601/1.A2
	MAN	
	AUT	346 FC601 _Auto AUTO REGULATOR FLÖDE SPOLGAS WESP
	SP H	
	SP L	346 FC601 _ActSP AKTUELLT BV REGULATOR FLÖDE SPOLGAS WESP
EXTERNT BV 0-5 m3/h	ExtSP, AUT SP	
	AUT ON	
	100 % MAX CV	
	0 % MIN CV	
	0 % TR CV	
SV603/1.A2 346 SV603 _SGO DRIFTSVAR ÖPPEN PILOTVENTIL WESP	TR#	346 FC601 _Track TRACK MODE REGULATOR FLÖDE SPOLGAS WESP

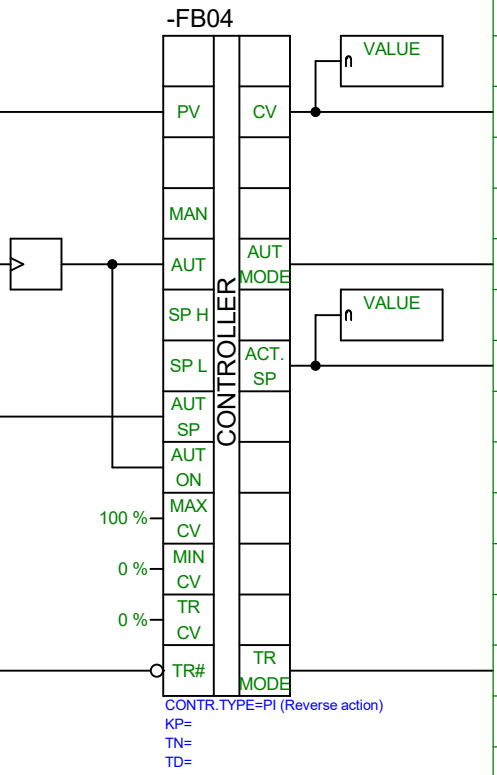

RITNINGEN VISAR ENDAST PROCESSFUNKTIONEN
PROGRAMMERAREN MÅSTE ANPASSA LOGIKEN TILL STYRSYSTEMET

05	UPPDATERING EFTER FUNKT.ANALYS	2020-02-04	RIWA	Konstruktör	2019-09-10	OLJO	
04	FÖR PROGRAMMERING	2020-01-16	RIWA	Godkänd	2020-01-28	CHSV	
03	Rev.	2019-12-06	OLJO				
Rev ind	Revision	Reg no					
Baserad på		Prd kl					

GASRENING
HYBRIT
EE3-001486

LOGIKFUNKTIONSSCHEMA
REGULATOR
FLÖDE SPOLGAS TOPPGAS

GE POWER

346FC601

Ansv avd BEE | Rev ind 05 | Språk SWE

346FC601 &EFF020

Blad 1
Forts

Vi förbehåller oss alla rättigheter till detta dokument
och innehållet därpå. Återgivning, användning eller
avslöjande till tredje part utan vårt uttalade medgivande
är strängt förbjudet. Copyright ALSTOM Power.

ELCAD ID EE3-1486 Hybrit_SW.pro/9.09.E-0008_Logik_EFF020/346FC601
Datum 2020-05-19 Tid 14:19

FÖR KONSTRUKTION

Signal	Logic	Signal
346 FI601 _MV (0...5 m3/h) FLÖDESGIVARE FRÅN KOMPRESSOR	Σ/n → TREND, VALUE	346 FI601 _A01 (0...5 m3/h) FLÖDESGIVARE FRÅN KOMPRESSOR FC601/1.A2
	HI_LIM2 (1: IN> 0: IN<) → Ton 2s	346 FI601 _MV_H2 HÖG HÖG (EJ AKTIV) FLÖDESGIVARE FRÅN KOMPRESSOR
SV603/1.A2 346 SV603 _SGO DRIFTSVAR ÖPPEN PILOTVENTIL WESP	Ton 10s → &	346 FI601 _MV_GT_H2 HÖG HÖG (EJ AKTIV) FLÖDESGIVARE FRÅN KOMPRESSOR
	HI_LIM1 (1: IN>4,5 m3/h 0: IN<) → Ton 2s	346 FI601 _MV_H1 HÖG (4,5 m3/h) FLÖDESGIVARE FRÅN KOMPRESSOR
	→ &	346 FI601 _MV_GT_H1 HÖG (4,5 m3/h) FLÖDESGIVARE FRÅN KOMPRESSOR
	LO_LIM1 (1: IN<2 m3/h 0: IN>) → Ton 2s	346 FI601 _MV_L1 LÅG (2 m3/h) FLÖDESGIVARE FRÅN KOMPRESSOR 345KS450/6.B2
	→ &	346 FI601 _MV_LT_L1 LÅG (2 m3/h) FLÖDESGIVARE FRÅN KOMPRESSOR
	LO_LIM2 (1: IN< 0: IN>) → Ton 2s	346 FI601 _MV_L2 LÅG LÅG (EJ AKTIV) FLÖDESGIVARE FRÅN KOMPRESSOR
	→ &	346 FI601 _MV_LT_L2 LÅG LÅG (EJ AKTIV) FLÖDESGIVARE FRÅN KOMPRESSOR
	UTANFÖR MÄTOMRÅDET HÅRDVARUFEL → SIGNAL ÖVERVAKNING	346 FI601 _Err GIVARFEL FLÖDESGIVARE FRÅN KOMPRESSOR

RITNINGEN VISAR ENDAST PROCESSFUNKTIONEN
PROGRAMMERARE MÅSTE ANPASSA LOGIKEN TILL STYRSYSTEMET

Rev ind	Revision	Reg no	Datum	Av
07	UPPDATERING		2020-04-01	RIWA
05	UPPDATERING EFTER FUNKT.ANALYS		2020-02-04	RIWA
04	FÖR PROGRAMMERING		2020-01-16	RIWA

Baserad på | Prd kl

Konstruktör 2019-09-10 OLJO
Godkänd 2020-01-28 CHSV

GASRENING
HYBRIT
EE3-001486

LOGIKFUNKTIONSSCHEMA
FLÖDESGIVARE
FLÖDE FRÅN KOMPRESSOR TOPPGAS

GE POWER

346FI601

Ansv avd BEE | Rev ind 07 | Språk SWE

346FI601 &EFF020

Blad 1
Forts

Vi förbehåller oss alla rättigheter till detta dokument
och innehållet därpå. Återgivning, användning eller
avslöjande till tredje part utan vårt uttalade medgivande
är strängt förbjudet. Copyright ALSTOM Power.

ELCAD ID EE3-1486 Hybrit_SW.pro/9.09.E-0008_Logik_EFF020/346FI601 Version 0020
Datum 2020-05-19 Tid 14:19

FÖR KONSTRUKTION

Signal	Logic	Signal
346 PP753 _FELS EJ SUMMAFEL VÄRMEKABEL SPOLGAS TILL WESP		346 PP753 _ZM14 SUMMALARM VÄRMEKABEL SPOLGAS TILL WESP
		346 PP753 _XM14 EJ SUMMAFEL VÄRMEKABEL SPOLGAS TILL WESP

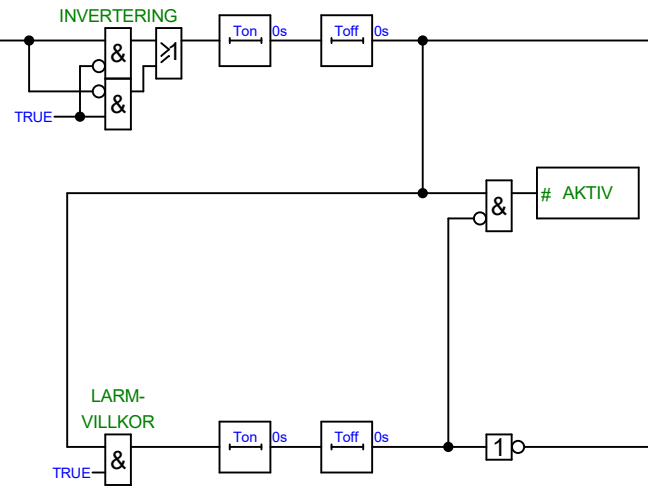

RITNINGEN VISAR ENDAST PROCESSFUNKTIONEN
PROGRAMMERAREN MÅSTE ANPASSA LOGIKEN TILL STYRSYSTEMET

04	FÖR PROGRAMMERING	2020-01-16	RIWA	Konstruktör	2019-09-10	OLJO	LOGIKFUNKTIONSSCHEMA			346PP753	
03	Rev.	2019-12-06	OLJO	Godkänd	2020-01-28	CHSV	VÄRMEKABEL				
02	Rev.	2019-11-27	OLJO		GASRENING		SPOLGAS TILL WESP TOPPGAS	Ansv avd	BEE	Rev ind	04
Rev ind	Revision	Reg no			HYBRIT		GE POWER	346PP753 &EFF020		Språk	SWE
Baserad på		Prd kl			EE3-001486					Blad	1
										Forts	

Vi förbehåller oss alla rättigheter till detta dokument
och innehållet därpå. Mångfaldigande, utgivning, användning eller
avslöjande till tredje part utan vårt uttalade medgivande
är strängt förbjudet. Copyright ALSTOM Power.

ELCAD ID EE3-1486 Hybrit_SW.pro/9.09.E-0008_Logik_EFF020/346PP753 &EFF020
Datum 2020-05-19 Tid 14:19

FÖR KONSTRUKTION

Signal	Logic	Signal
FC601/1.A5 346 FC601 _OutP UTSIGNAL (0...100%) REGULATOR FLÖDE SPOLGAS WESP		346 RV601 YJ01 UTSIGNAL (0...100%) REGLERVENTIL SPOLGAS TILL WESP
346 RV601 _XJ10 LÄGESÅTERFÖRING (0...100%) REGLERVENTIL SPOLGAS TILL WESP		346 RV601 _D01 LÄGESFEL REGLERVENTIL SPOLGAS TILL WESP

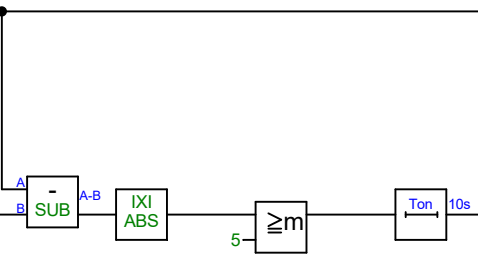

RITNINGEN VISAR ENDAST PROCESSFUNKTIONEN
PROGRAMMERAREN MÅSTE ANPASSA LOGIKEN TILL STYRSYSTEMET

04	FÖR PROGRAMMERING	2020-01-16	RIWA	Konstruktör	2019-09-10	OLJO	
03	Rev.	2019-12-06	OLJO	Godkänd	2020-01-28	CHSV	
02	Rev.	2019-11-27	OLJO				
Rev ind	Revision	Reg no					
Baserad på		Prd kl					

GASRENING
HYBRIT
EE3-001486

LOGIKFUNKTIONSSCHEMA
REGLERVENTIL
SPOLGAS TILL WESP TOPPGAS

GE POWER

346RV601 &EFF020

346RV601

Ansv avd BEE | Rev ind 04 | Språk SWE | Blad 1 | Forts

Vi förbehåller oss alla rättigheter till detta dokument
Kopiering, utgivning, användning eller
avslöjande till tredje part utan vårat uttalade medgivande
är strängt förbjudet. Copyright ALSTOM Power.

ELCAD ID EE3-1486 Hybrit_SW.pro/9.09.E-0008_Logik_EFF020/346RV601
Datum 2020-05-19 Tid 14:19

FÖR KONSTRUKTION

Signal	Logic	Signal

254SV606/1.B2 254 SV606 _SGO DRIFTSVAR ÖPPEN
PILOTVENTIL WESP

346 SV603 _SGO DRIFTSVAR ÖPPEN
PILOTVENTIL WESP
345EC015/1.C2 FI601/1.B2 FC601/1.C2
354FC601/1.C2 345KS450/6.A2 TI450/1.B2

345_SIGNALUTB/1.A2 346 PU101 _KMS DRIFTSVAR TILL (SIGNALUTBYTE)
KOMPRESSOR TOPPGAS

345KS450/11.B4 345 KS450 _S01 STEG 1
SEKVENS TOPPGAS

346 SV603 _SGS DRIFTSVAR STÄNGD
PILOTVENTIL WESP
254SV606/1.A2

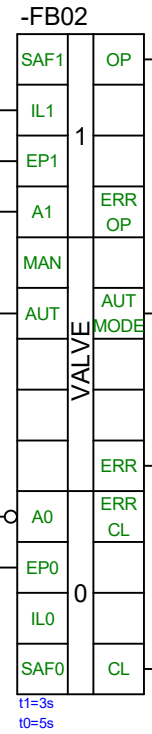

346 SV603 _YVO ORDER ÖPPNA
PILOTVENTIL WESP

346 SV603 _Auto AUTO
PILOTVENTIL WESP
345KS450/7.C2

346 SV603 _XM14 SUMMALARM
PILOTVENTIL WESP

346 SV603 _YVS ORDER STÄNG
PILOTVENTIL WESP

RITNINGEN VISAR ENDAST PROCESSFUNKTIONEN
PROGRAMMERAREN MÅSTE ANPASSA LOGIKEN TILL STYRSYSTEMET

Rev ind	Revision	Datum	Av
05	UPPDATERING EFTER FUNKT.ANALYS	2020-02-04	RIWA
04	FÖR PROGRAMMERING	2020-01-16	RIWA
03	Rev.	2019-12-06	OLJO

Reg no
Baserad på
Prd kl

Konstruktör 2019-09-10 OLJO
Godkänd 2020-01-28 CHSV

GASRENING
HYBRIT
EE3-001486

LOGIKFUNKTIONSSCHEMA
PILOTVENTIL
SPOLGAS TILL WESP TOPPGAS

GE POWER

346SV603

Ansv avd BEE
Rev ind 05
Språk SWE
Blad 1
Forts

346SV603 &EFF020

Vi förbehåller oss alla rättigheter till detta dokument
Kopiering, användning, utgivning eller
avslöjande till tredje part utan vårt uttalade medgivande
är strängt förbjudet. Copyright ALSTOM Power.

ELCAD ID EE3-1486 Hybrit_SW.pro/9.09.E-0008_Logik_EFF020/346SV603
Datum 2020-05-19 Tid 14:19

FÖR KONSTRUKTION

Signal	Logic	Signal
346 TI450 _MV (0...100°C) TEMPERATURGIVARE FRÅN KOMPRESSOR	Σ/n → TREND, VALUE	346 TI450 _A01 (0...100°C) TEMPERATURGIVARE FRÅN KOMPRESSOR
	n/# HI_LIM2 (1: IN> 0: IN<) → Ton 2s	346 TI450 _MV_H2 HÖG HÖG (EJ AKTIV) TEMPERATURGIVARE FRÅN KOMPRESSOR
SV603/1.A2 346 SV603 _SGO DRIFTSVAR ÖPPEN PILOTVENTIL WESP	Ton 5m → &	346 TI450 _MV_GT_H2 HÖG HÖG (EJ AKTIV) TEMPERATURGIVARE FRÅN KOMPRESSOR
	n/# HI_LIM1 (1: IN>95°C 0: IN<) → Ton 2s	346 TI450 _MV_H1 HÖG (95°C) TEMPERATURGIVARE FRÅN KOMPRESSOR
	&	346 TI450 _MV_GT_H1 HÖG (95°C) TEMPERATURGIVARE FRÅN KOMPRESSOR
	n/# LO_LIM1 (1: IN<70°C 0: IN>) → Ton 2s	346 TI450 _MV_L1 LÅG (70°C) TEMPERATURGIVARE FRÅN KOMPRESSOR
	&	346 TI450 _MV_LT_L1 LÅG (70°C) TEMPERATURGIVARE FRÅN KOMPRESSOR
	n/# LO_LIM2 (1: IN< 0: IN>) → Ton 2s	346 TI450 _MV_L2 LÅG LÅG (EJ AKTIV) TEMPERATURGIVARE FRÅN KOMPRESSOR
	&	346 TI450 _MV_LT_L2 LÅG LÅG (EJ AKTIV) TEMPERATURGIVARE FRÅN KOMPRESSOR
	UTANFÖR MÄTOMRÅDET HÅRDVARUFEL → SIGNAL ÖVERVAKNING	346 TI450 _Err GIVARFEL TEMPERATURGIVARE FRÅN KOMPRESSOR

RITNINGEN VISAR ENDAST PROCESSFUNKTIONEN
PROGRAMMERAREN MÅSTE ANPASSA LOGIKEN TILL STYRSYSTEMET

Rev ind	Revision	Datum	Av
07	UPPDATERING	2020-04-01	RIWA
05	UPPDATERING EFTER FUNKT.ANALYS	2020-02-04	RIWA
04	FÖR PROGRAMMERING	2020-01-16	RIWA

Reg no
Baserad på
Prd kl

Konstruktör 2019-09-10 OLJO
Godkänd 2020-01-28 CHSV

GASRENING
HYBRIT
EE3-001486

LOGIKFUNKTIONSSCHEMA
TEMPERATURGIVARE
TEMP FRÅN KOMPRESSOR TOPPGAS

GE POWER

346TI450

Ansv avd BEE
Rev ind 07
Språk SWE
346TI450 &EFF020
Blad 1
Forts

Vi förbehåller oss alla rättigheter till detta dokument
Kopiering, användning eller
avsiljande till tredje part utan vårat uttalade medgivande
är strängt förbjudet. Copyright ALSTOM Power.

ELCAD ID EE3-1486 Hybrit_SW.pro/9.09.E-0008_Logik_EFF020/346TI450 &EFF020 / Ritningsnr EFF020
Datum 2020-05-19 Tid 14:19

FÖR KONSTRUKTION

Signal	Logic	Signal
AI323/1.A5 353 AI323 _A01 (2...12) pH GIVARE pH REGLERING	PV	353 AC323 _OutP UTSIGNAL (0...100%) REGULATOR pH SLAMVATTEN KYLGAS PU102/1.D2
353 AC323 _D01 REGULATOR pH SLAMVATTEN KYLGAS	AUT	353 AC323 _Auto AUTO REGULATOR pH SLAMVATTEN KYLGAS KS450/6.C2
EXTERNT BV 2-12	SP L (7 %)	353 AC323 _ActSP AKTUELLT BV REGULATOR pH SLAMVATTEN KYLGAS
FI322/1.C5 353 FI322 _MV_L2 LÅG LÅG (30l/h) FLÖDESGIVARE pH REGLERING		
PU100/2.A2 353 PU100 _KMS DRIFTSVAR TILL MOTOR SLAMVATTENPUMP 1	TR#	353 AC323 _Track TRACK MODE REGULATOR pH SLAMVATTEN KYLGAS
PU101/2.A2 353 PU101 _KMS DRIFTSVAR TILL MOTOR SLAMVATTENPUMP 2		

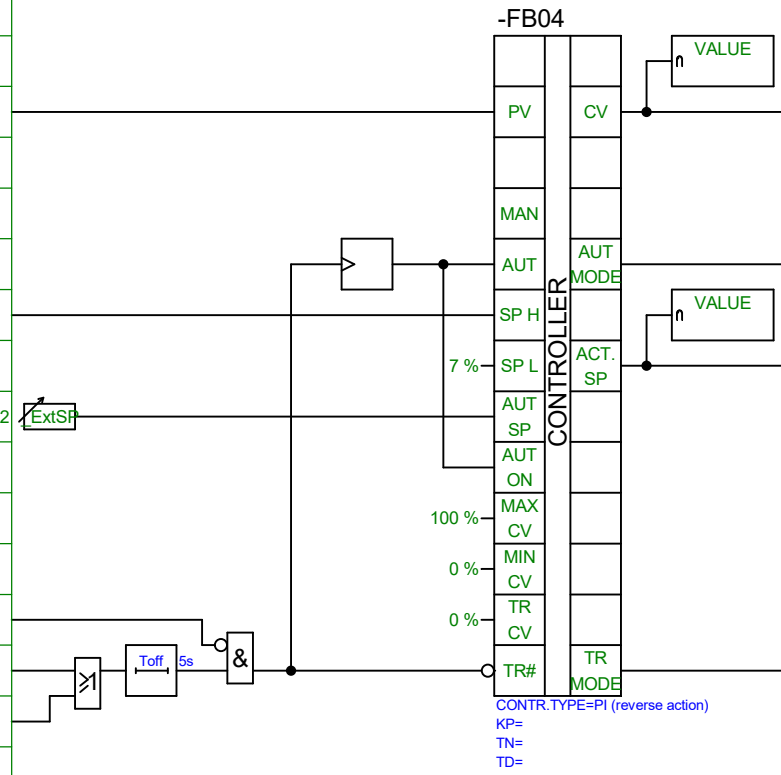

RITNINGEN VISAR ENDAST PROCESSFUNKTIONEN
PROGRAMMERAREN MÅSTE ANPASSA LOGIKEN TILL STYRSYSTEMET

Rev ind	Revision	Datum	Av
07	UPPDATERING	2020-04-01	RIWA
05	UPPDATERING EFTER FUNKT.ANALYS	2020-02-04	RIWA
04	FÖR PROGRAMMERING	2020-01-16	RIWA

Reg no
Baserad på
Prd kl

Konstruktör 2019-09-10 OLJO
Godkänd 2020-01-28 CHSV

GASRENING
HYBRIT
EE3-001486

LOGIKFUNKTIONSSCHEMA
REGULATOR
pH SLAMVATTEN KYLGAS

GE POWER

353AC323

Ansv avd BEE | Rev ind 07 | Språk SWE

353AC323 &EFF020

Blad 1
Forts

Vi förbehåller oss alla rättigheter till detta dokument
Kopiering, mångfaldigande, utgivning, användning eller
avslöjande till tredje part utan vårt uttalade medgivande
är strängt förbjudet. Copyright ALSTOM Power.

ELCAD ID EE3-1486 Hybrit_SW.pro/9.09.E-0008_Logik_EFF020/353AC323/EFF020
Datum 2020-05-19 Tid 14:19

FÖR KONSTRUKTION

Signal	Logic	Signal
353 AI323 _MV (2...12) pH GIVARE pH REGLERING	Σ/n → TREND, VALUE	353 AI323 _A01 (2...12) pH GIVARE pH REGLERING AC323/1.A2
	n/# HI_LIM2 (1: IN> 0: IN<) → Ton 2s	353 AI323 _MV_H2 HÖG HÖG (EJ AKTIV) pH GIVARE pH REGLERING
LARM FRIGIVNING (=1)	Ton 10s → &	353 AI323 _MV_GT_H2 HÖG HÖG (EJ AKTIV) pH GIVARE pH REGLERING
	n/# HI_LIM1 (1: IN>10 0: IN<) → Ton 2s	353 AI323 _MV_H1 HÖG (10) pH GIVARE pH REGLERING
	→ &	353 AI323 _MV_GT_H1 HÖG (10) pH GIVARE pH REGLERING
	n/# LO_LIM1 (1: IN<6 0: IN>) → Ton 2s	353 AI323 _MV_L1 LÅG (6) pH GIVARE pH REGLERING
	→ &	353 AI323 _MV_LT_L1 LÅG (6) pH GIVARE pH REGLERING
	n/# LO_LIM2 (1: IN< 0: IN>) → Ton 2s	353 AI323 _MV_L2 LÅG LÅG (EJ AKTIV) pH GIVARE pH REGLERING
	→ &	353 AI323 _MV_LT_L2 LÅG LÅG (EJ AKTIV) pH GIVARE pH REGLERING
	UTANFÖR MÄTOMRÅDET HÅRDVARUFEL → SIGNAL ÖVERVAKNING	353 AI323 _Err GIVARFEL pH GIVARE pH REGLERING

RITNINGEN VISAR ENDAST PROCESSFUNKTIONEN
PROGRAMMERAREN MÅSTE ANPASSA LOGIKEN TILL STYRSYSTEMET

Rev ind	Revision	Reg no	Datum	Av
09	UPPDATERING		2020-05-19	RIWA
07	UPPDATERING		2020-04-01	RIWA
04	FÖR PROGRAMMERING		2020-01-16	RIWA

Baserad på | Prd kl

Konstruktör 2019-09-10 OLJO
Godkänd 2020-01-28 CHSV

GASRENING
HYBRIT
EE3-001486

LOGIKFUNKTIONSSCHEMA
pH GIVARE
pH REGLERING

GE POWER

353AI323

Ansv avd BEE | Rev ind 09 | Språk SWE

353AI323 &EFF020

Blad 1
Forts

Vi förbehåller oss alla rättigheter till detta dokument
Kopiering, återgivning, användning eller
avslöjande till tredje part utan vårt uttalade medgivande
är strängt förbjudet. Copyright ALSTOM Power.

ELCAD ID EE3-1486 Hybrit_SW.pro/9.09.E-0008_Logik_EFF020/353AI323 &EFF020
Datum 2020-05-19 Tid 14:19

FÖR KONSTRUKTION

Signal	Logic	Signal
353 AQ365 _MV (0-200 mg/Nm3) STOFTMÄTARE GAS FRÅN WESP	Σ/n → TREND, VALUE	353 AQ365 _A01 (0-200 mg/Nm3) STOFTMÄTARE GAS FRÅN WESP
	n/# HI_LIM2 (1: IN>6,5 mg/Nm3, 0: IN<) → Ton 2s	353 AQ365 _MV_H2 HÖG HÖG (6,5 mg/Nm3) STOFTMÄTARE GAS FRÅN WESP
LARM FRIGIVNING (=1)	Ton 10s → &	353 AQ365 _MV_GT_H2 HÖG HÖG (6,5 mg/Nm3) STOFTMÄTARE GAS FRÅN WESP
	n/# HI_LIM1 (1: IN>4,5 mg/Nm3, 0: IN<) → Ton 2s	353 AQ365 _MV_H1 HÖG (4,5 mg/Nm3) STOFTMÄTARE GAS FRÅN WESP
	→ &	353 AQ365 _MV_GT_H1 HÖG (4,5 mg/Nm3) STOFTMÄTARE GAS FRÅN WESP
	n/# LO_LIM1 (1: IN<, 0: IN>) → Ton 2s	353 AQ365 _MV_L1 LÅG (EJ AKTIV) STOFTMÄTARE GAS FRÅN WESP
	→ &	353 AQ365 _MV_LT_L1 LÅG (EJ AKTIV) STOFTMÄTARE GAS FRÅN WESP
	n/# LO_LIM2 (1: IN<, 0: IN>) → Ton 2s	353 AQ365 _MV_L2 LÅG LÅG (EJ AKTIV) STOFTMÄTARE GAS FRÅN WESP
	→ &	353 AQ365 _MV_LT_L2 LÅG LÅG (EJ AKTIV) STOFTMÄTARE GAS FRÅN WESP
	UTANFÖR MÄTOMRÅDET HÅRDVARUFEL → SIGNAL ÖVERVAKNING	353 AQ365 _Err GIVARFEL STOFTMÄTARE GAS FRÅN WESP

RITNINGEN VISAR ENDAST PROCESSFUNKTIONEN
PROGRAMMERAREN MÅSTE ANPASSA LOGIKEN TILL STYRSYSTEMET

Rev ind	Revision	Reg no	Datum	Av
07	UPPDATERING		2020-04-01	RIWA
04	FÖR PROGRAMMERING		2020-01-16	RIWA
03	Rev.		2019-12-06	OLJO

Baserad på | Prd kl

Konstruktör 2019-09-10 OLJO
Godkänd 2020-01-28 CHSV

GASRENING
HYBRIT
EE3-001486

LOGIKFUNKTIONSSCHEMA
STOFTMÄTARE
STOFT GAS FRÅN WESP

GE POWER

353AQ365

Ansv avd BEE | Rev ind 07 | Språk SWE

353AQ365 &EFF020

Blad 1
Forts

Vi förbehåller oss alla rättigheter till detta dokument
och innehållet därpå. Mångfaldigande, utgivning, användning eller
avslöjande till tredje part utan vårt uttalade medgivande
är strängt förbjudet. Copyright ALSTOM Power.

ELCAD ID EE3-1486 Hybrit_SW.pro/9.09.E-0008_Logik_EFF020/353AQ365
Datum 2020-05-19 Tid 14:19

FÖR KONSTRUKTION

Signal	Logic	Signal
353 AZ362 _MV (0-21 %) GASGIVARE O2 GAS FRÅN WESP	Σ/n → TREND, VALUE	353 AZ362 _A01 (0-21 %) GASGIVARE O2 GAS FRÅN WESP
	HI_LIM2 (1: IN>1,25% 0: IN<) → Ton 2s	353 AZ362 _MV_H2 HÖG HÖG (1,25%) GASGIVARE O2 GAS FRÅN WESP EC015B/1.D2
LARM FRIGIVNING (=1)	Ton 10s → &	353 AZ362 _MV_GT_H2 HÖG HÖG (1,25%) GASGIVARE O2 GAS FRÅN WESP
	HI_LIM1 (1: IN>1,0% 0: IN<) → Ton 2s	353 AZ362 _MV_H1 HÖG (1,0%) GASGIVARE O2 GAS FRÅN WESP EC015/1.A2 EC015B/1.D2
	→ &	353 AZ362 _MV_GT_H1 HÖG (1,0%) GASGIVARE O2 GAS FRÅN WESP
	LO_LIM1 (1: IN< 0: IN>) → Ton 2s	353 AZ362 _MV_L1 LÅG (EJ AKTIV) GASGIVARE O2 GAS FRÅN WESP
	→ &	353 AZ362 _MV_LT_L1 LÅG (EJ AKTIV) GASGIVARE O2 GAS FRÅN WESP
	LO_LIM2 (1: IN< 0: IN>) → Ton 2s	353 AZ362 _MV_L2 LÅG LÅG (EJ AKTIV) GASGIVARE O2 GAS FRÅN WESP
AZ362B/1.C5 353 AZ362B _MV_L2 LÅG LÅG (15%) SIGNALKVALITET O2 GAS FRÅN WESP		
353 AZ362B _Err GIVARFEL SIGNALKVALITET O2 GAS FRÅN WESP	≥1 → &	353 AZ362 _MV_LT_L2 LÅG LÅG (EJ AKTIV) GASGIVARE O2 GAS FRÅN WESP
	UTANFÖR MÄTOMRÅDET HÅRDVARUFEL → SIGNAL ÖVERVAKNING	353 AZ362 _Err GIVARFEL GASGIVARE O2 GAS FRÅN WESP

NOTERA! SIL1 KLASSAD

RITNINGEN VISAR ENDAST PROCESSFUNKTIONEN
PROGRAMMERAREN MÅSTE ANPASSA LOGIKEN TILL STYRSYSTEMET

Rev ind	Revision	Reg no	Datum	Av
05	UPPDATERING EFTER FUNKT.ANALYS		2020-02-04	RIWA
04	FÖR PROGRAMMERING		2020-01-16	RIWA
03	Rev.		2019-12-06	OLJO

Baserad på | Prd kl

Konstruktör 2019-09-10 OLJO
Godkänd 2020-01-28 CHSV

GASRENING
HYBRIT
EE3-001486

LOGIKFUNKTIONSSCHEMA
GASGIVARE O2
GAS FRÅN WESP

GE POWER

353AZ362

Ansv avd BEE | Rev ind 05 | Språk SWE

353AZ362 &EFF020

Blad 1
Forts

Vi förbehåller oss alla rättigheter till detta dokument
353AZ362 &EFF020
Mångfaldigande, utgivning, användning eller
avslöjande till tredje part utan vårt uttalade medgivande
är strängt förbjudet. Copyright ALSTOM Power.

ELCAD ID EE3-1486 Hybrit_SW.pro/9.09.E-0008_Logik_EFF020/353AZ362 &EFF020
Datum 2020-05-19 Tid 14:19

FÖR KONSTRUKTION

Signal	Logic	Signal
353 AZ362B _MV (0-100 %) SIGNALKVALITET O2 GAS FRÅN WESP	Σ/n → TREND, VALUE	353 AZ362B _A01 (0-100 %) SIGNALKVALITET O2 GAS FRÅN WESP
	HI_LIM2 (1: IN> 0: IN<) → Ton 2s	353 AZ362B _MV_H2 HÖG HÖG (EJ AKTIV) SIGNALKVALITET O2 GAS FRÅN WESP
LARM FRIGIVNING (=1)	Ton 10s → &	353 AZ362B _MV_GT_H2 HÖG HÖG (EJ AKTIV) SIGNALKVALITET O2 GAS FRÅN WESP
	HI_LIM1 (1: IN> 0: IN<) → Ton 2s	353 AZ362B _MV_H1 HÖG (EJ AKTIV) SIGNALKVALITET O2 GAS FRÅN WESP
	&	353 AZ362B _MV_GT_H1 HÖG (EJ AKTIV) SIGNALKVALITET O2 GAS FRÅN WESP
	LO_LIM1 (1: IN<25% 0: IN>) → Ton 2s	353 AZ362B _MV_L1 LÅG (25%) SIGNALKVALITET O2 GAS FRÅN WESP
	&	353 AZ362B _MV_LT_L1 LÅG (25%) SIGNALKVALITET O2 GAS FRÅN WESP
	LO_LIM2 (1: IN<15 % 0: IN>) → Ton 2s	353 AZ362B _MV_L2 LÅG LÅG (15%) SIGNALKVALITET O2 GAS FRÅN WESP *AZ362/1.C2*
	&	353 AZ362B _MV_LT_L2 LÅG LÅG (15%) SIGNALKVALITET O2 GAS FRÅN WESP
	UTANFÖR MÄTOMRÅDET HÅRDVARUFEL → SIGNAL ÖVERVAKNING	353 AZ362B _Err GIVARFEL SIGNALKVALITET O2 GAS FRÅN WESP

NOTERA! SIL1 KLASSAD

RITNINGEN VISAR ENDAST PROCESSFUNKTIONEN
PROGRAMMERAREN MÅSTE ANPASSA LOGIKEN TILL STYRSYSTEMET

Vi förbehåller oss alla rättigheter till detta dokument
och dess innehåll. Kopiering, användning eller
avslöjande till tredje part utan vårt uttalade medgivande
är strängt förbjudet. Copyright ALSTOM Power.

ELCAD ID EE3-1486 Hybrit_SW.pro/9.09.E-0008_Logik_EFF020/353AZ362B.sch
Datum 2020-05-19 Tid 14:19

Rev ind	Revision	Reg no	Prd kl
05	UPPDATERING EFTER FUNKT.ANALYS	2020-02-04	RIWA
04	FÖR PROGRAMMERING	2020-01-16	RIWA

Baserad på

Konstruktör 2019-09-10 OLJO
Godkänd 2020-01-28 CHSV

GASRENING
HYBRIT
EE3-001486

LOGIKFUNKTIONSSCHEMA
SIGNALKVALITET GASGIVARE O2
GAS FRÅN WESP

GE POWER

353AZ362B

Ansv avd BEE | Rev ind 05 | Språk SWE

353AZ362B &EFF020

Blad 1
Forts

FÖR KONSTRUKTION

(C) COPYRIGHT 20xx General Electric Company (USA)
All rights reserved. The information herein is Proprietary and Technically Exclusive content of the General Electric Company and/or its legitimate affiliates.

ELCAD ID EE3-1486 Hybrit_SW.pro/9.09.E-0008_Logik_EFF020/353EC015 &EFF020
Datum 2020-05-19 Tid 14:19

Signal	Logic	Signal

Notera! SIL-Klassade kontaktorer slås till via säkerhetskrets
Notera! SIL-Klassade kontaktorer slås från av nödstopp via signalutbyte
- eller O2 >1,25% (HH), - eller signalkvalitet O2 <15% (LL)

_SIGNALUTB/1.A2 354 PU101 _KMS DRIFTSVAR TILL (SIGNALUTBYTE)
KOMPRESSOR KYLGAS

AZ362/1.B5 353 AZ362 _MV_H1 HÖG (1,0%)
GASGIVARE O2 GAS FRÅN WESP

PI350/1.C5 353 PI350 _MV_L2 LÅG LÅG (5,0 bar(g))
TRYCKGIVARE WESP

TI352/1.A5 353 TI352 _A01 (0...100°C)
TEMPERATURGIVARE WESP

START FROM DCS OPERATÖR (HMI)

KS450/15.B4 353.0 KS450 _S05 STEG 5
SEKVENS KYLGAS

LI354/1.C5 353 LI354 _MV_L1 LÅG (30%)
NIVÅGIVARE WESP

LI355/1.C5 353 LI355 _MV_L1 LÅG (30%)
NIVÅGIVARE WESP

LI356/1.C5 353 LI356 _MV_L1 LÅG (30%)
NIVÅGIVARE WESP

LI354/1.B5 353 LI354 _MV_H1 HÖG (80%)
NIVÅGIVARE WESP

LI355/1.B5 353 LI355 _MV_H1 HÖG (80%)
NIVÅGIVARE WESP

LI356/1.B5 353 LI356 _MV_H1 HÖG (80%)
NIVÅGIVARE WESP

345_SIGNALUTB/2.A5 308 ZH30x NÖDSTOPP

STOP FROM DCS OPERATÖR (HMI)

354SV603/1.A2 354 SV603 _SGO DRIFTSVAR ÖPPEN
PILOTVENTIL WESP

EC015B/1.C2 353 EC015B _STA3DO JORDKOPPLARE TILL (JORDAD)
SIR-ENHET ELFILTER

EC015B/1.D5 353 EC015B _KM ORDER JORDKOPPL TILL (JORDAD)
SIR-ENHET ELFILTER

TI352/1.C5 353 TI352 _MV_LT_L1 (50°C) 9
TEMPERATURGIVARE WESP

353 EC015 _IND1DO TILL
SIR-ENHET ELFILTER
KS450/5.C2 KS450/15.C2

KONTAKTORSVAR FRÅN SÄKERHETSSYSTEM

353 EC015 XB31 DRIFTSVAR TILL KONTAKTOR 1

353 EC015 XB41 DRIFTSVAR TILL KONTAKTOR 2

KS450/51.B4 353.0 KS450 _S51 STEG 51
SEKVENS KYLGAS

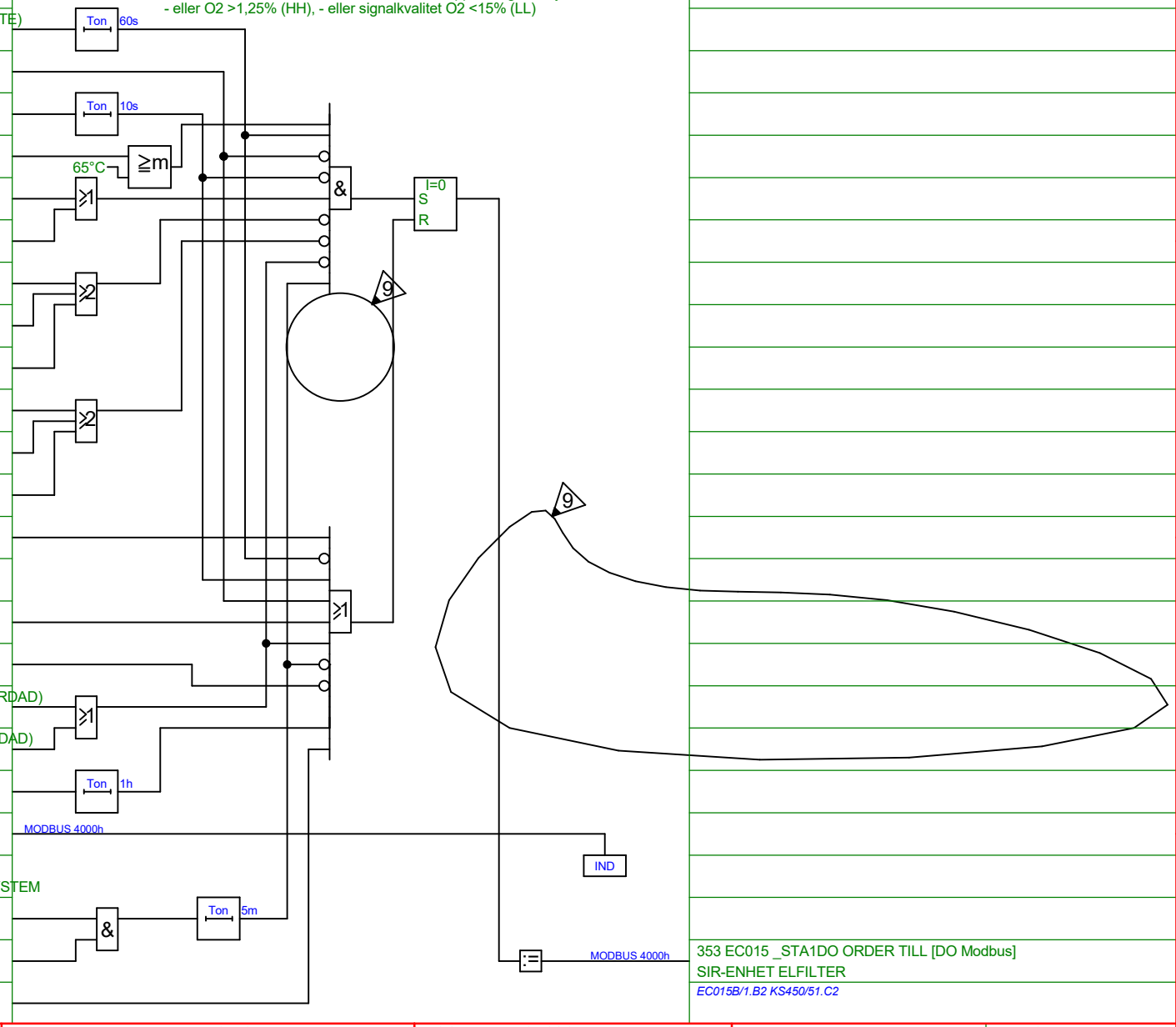

353 EC015 _STA1DO ORDER TILL [DO Modbus]
SIR-ENHET ELFILTER
EC015B/1.B2 KS450/51.C2

09	UPPDATERING	2020-05-19	RIWA	Konstruktör	2019-09-10	OLJO	LOGIKFUNKTIONSSCHEMA	353EC015	
07	UPPDATERING	2020-04-01	RIWA	Godkänd	2020-01-28	CHSV	SIR-UNIT		
06	UPPDATERING	2020-03-20	RIWA		GASRENING		ESP	Ansv avd BEE	Rev ind 09
Rev ind	Revision	Reg no			HYBRIT		GE POWER	353EC015 &EFF020	Språk SWE
Baserad på		Prd kl			EE3-001486				Blad 1 / Forts 2

FÖR KONSTRUKTION

(C) COPYRIGHT 20xx General Electric Company (USA)
All rights reserved. The information herein is Proprietary and Technically Exclusive content of the General Electric Company and/or its legitimate affiliates.

Signal	Logic	Signal
353 EC015 _XP01 0-999,9 kV [AI Modbus SIR4] SIR-ENHET ELFILTER	MODBUS 01Bh → TREND *) / VALUE 0-85 kV RANGE	
353 EC015 _XP02 0-9999 mA [AI Modbus SIR4] SIR-ENHET ELFILTER	MODBUS 01Ch → TREND *) / VALUE 0-2100 mA RANGE	
353 EC015 _XP03 0-999 överslag/min [AI Modbus SIR4] SIR-ENHET ELFILTER	MODBUS 01Eh RANGE: 0-999 → TREND *) / VALUE 0-999 SPM RANGE	
	*) TO SAME TREND DIAGRAM	
353 EC015 _SLM1 SUMMALARM SIR-ENHET ELFILTER	MODBUS 0000h → # ALARM	
	MODBUS 4008h → # RESET OP	353 EC015 _NLS1DO ÅTERSTÄLL SUMMALARM RESET ALARM SIR-ENHET ELFILTER

04	FÖR PROGRAMMERING	2020-01-16	RIWA	Konstruktör	2019-09-10	OLJO	LOGIKFUNKTIONSSCHEMA		353EC015
03	Rev.	2019-12-06	OLJO	Godkänd	2020-01-28	CHSV	SIR-UNIT		
02	Rev.	2019-11-27	OLJO		GASRENING		ESP	Ansv avd BEE / Rev ind 04	Språk SWE
Rev ind	Revision	Reg no			HYBRIT		GE POWER	353EC015 &EFF020	Blad 2
Baserad på		Prd kl			EE3-001486				Forts 3

ELCAD ID EE3-1486 Hybrit_SW.pro/9.09.E-0008_Logik_EFF020/353EC015 &EFF020/2
Datum 2020-05-19 Tid 14:19

FÖR KONSTRUKTION

(C) COPYRIGHT 20xx General Electric Company (USA)
All rights reserved. The information herein is Proprietary and Technically Exclusive content of the General Electric Company and/or its legitimate affiliates.

Signal	Logic	Signal

353 EC015 _XI2 CURR. LIMITER [AI Modbus SIR4]
SIR-ENHET ELFILTER

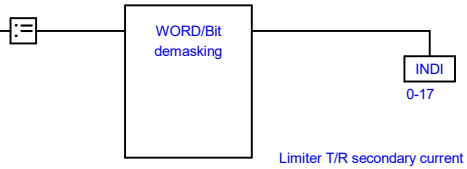

Limiter T/R secondary current

0=Off
1=None
2=Average current
3=Primary current (not used)
4=Voltage peak
5=Modulation
6=Spark
7=PCR
8=OpOpt
9=Pulse current (not used)
10=EPOQ
11=VIcurve
12=(not used)
13=Arc
14=Pulse width
15=Temperature
16=Voltage
17=Duty cycle

04	FÖR PROGRAMMERING	2020-01-16	RIWA	Konstruktör	2019-09-10	OLJO	LOGIKFUNKTIONSSCHEMA	353EC015	
03	Rev.	2019-12-06	OLJO	Godkänd	2020-01-28	CHSV	SIR-UNIT		
02	Rev.	2019-11-27	OLJO		GASRENING		ESP	Ansv avd BEE	Rev ind 04
Rev ind	Revision	Reg no			HYBRIT		GE POWER	353EC015 &EFF020	Språk SWE
Baserad på		Prd kl			EE3-001486				Blad 3 / Forts 4

ELCAD ID EE3-1486 Hybrit_SW.pro/9.09.E-0008_Logik_EFF020/353EC015 &EFF020/3
Datum 2020-05-19 Tid 14:19

FÖR KONSTRUKTION

(C) COPYRIGHT 20xx General Electric Company (USA)
All rights reserved. The information herein is Proprietary and Technically Exclusive content of the General Electric Company and/or its legitimate affiliates.

Signal	Logic	Signal

353 EC015 _XI3 OPN MODE [AI Modbus SIR4]
SIR-ENHET ELFILTER

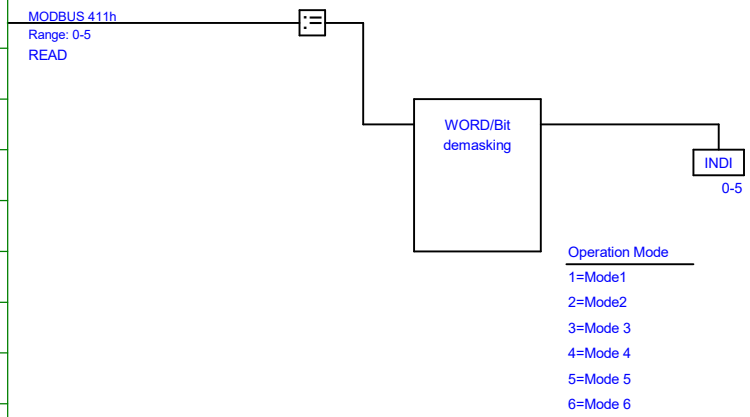

Mode 1-5 Valbart från HMI
Mode 6 blir Watchdog

06	UPPDATERING	2020-03-19	RIWA	Konstruktör	2019-09-10	OLJO	LOGIKFUNKTIONSSCHEMA	353EC015	
04	FÖR PROGRAMMERING	2020-01-16	RIWA	Godkänd	2020-01-28	CHSV	SIR-UNIT		
03	Rev.	2019-12-06	OLJO		GASRENING		ESP	Ansv avd BEE	Rev ind 06
Rev ind	Revision	Reg no			HYBRIT		GE POWER	353EC015 &EFF020	Språk SWE
Baserad på		Prd kl			EE3-001486				Blad 4
									Forts

ELCAD ID EE3-1486 Hybrit_SW.pro/9.09.E-0008_Logik_EFF020/353EC015 &EFF020
Datum 2020-05-19 Tid 14:19

FÖR KONSTRUKTION

(C) COPYRIGHT 20xx General Electric Company (USA)
All rights reserved. The information herein is Proprietary and Technically Exclusive content of the General Electric Company and/or its legitimate affiliates.

Signal	Logic	Signal

EC015/1.D5 353 EC015 _STA1DO ORDER TILL [DO Modbus]
SIR-ENHET ELFILTER

353 EC015B _STA3DS JORDKOPPLARE FRÅN (EJ JORDAD)
SIR-ENHET ELFILTER

KS450/51.C4 353.0 KS450 _S52 STEG 52
SEKVENS KYLGAS

353 EC015B _FELS STÄLLVERKSFEL JORDKOPPL
SIR-ENHET ELFILTER

353 EC015B _STA3DO JORDKOPPLARE TILL (JORDAD)
SIR-ENHET ELFILTER
EC015/1.C2 KS450/51.C2

AZ362/1.B5 353 AZ362 _MV_H1 HÖG (1,0%)
GASGIVARE O2 GAS FRÅN WESP

AZ362/1.B5 353 AZ362 _MV_H2 HÖG HÖG (1,25%)
GASGIVARE O2 GAS FRÅN WESP

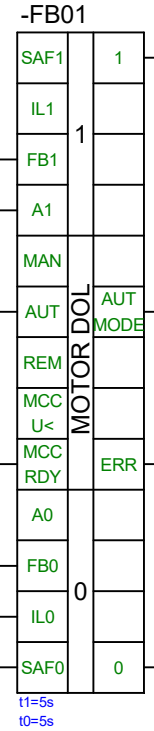

353 EC015B _KMF ORDER JORDKOPPL FRÅN (EJ JORDAD)
SIR-ENHET ELFILTER
KS450/2.C2

353 EC015B _Auto JORDKOPPLARE AUTO
SIR-ENHET ELFILTER
KS450/2.C2

353 EC015B _XM14 JORDKOPPLARE SUMMAFEL
SIR-ENHET ELFILTER

353 EC015B _KM ORDER JORDKOPPL TILL (JORDAD)
SIR-ENHET ELFILTER
EC015/1.C2

RITNINGEN VISAR ENDAST PROCESSFUNKTIONEN
PROGRAMMERAREN MÅSTE ANPASSA LOGIKEN TILL STYRSYSTEMET

Rev ind	Revision	Datum	Av
08	UPPDATERING FAT	2020-04-15	RIWA
07	UPPDATERING	2020-04-01	RIWA
05	UPPDATERING EFTER FUNKT.ANALYS	2020-02-04	RIWA

Baserad på | Reg no | Prd kl

Konstruktör 2019-09-10 OLJO
Godkänd 2020-01-28 CHSV

GASRENING
HYBRIT
EE3-001486

LOGIKFUNKTIONSSCHEMA
SIR-UNIT
JORDKOPPLARE

GE POWER

353EC015B

Ansv avd BEE | Rev ind 08 | Språk SWE

353EC015B &EFF020

Blad 1
Forts

ELCAD ID EE3-1486 Hybrit_SW.pro/9.09.E-0008_Logik_EFF020/353EC015B &EFF020/1
Datum 2020-05-19 Tid 14:20

FÖR KONSTRUKTION

(C) COPYRIGHT 20xx General Electric Company (USA)
All rights reserved. The information herein is Proprietary and Technically Exclusive content of the General Electric Company and/or its legitimate affiliates.

Signal	Logic	Signal

353 EC015C _IND4D VÄRMARE TILL
SIR-ENHET ELFILTER

_SIGNALUTB/2.A2 232 TI328 _MV (SIGNALUTBYTE) (Real)
UTETEMPERATUR

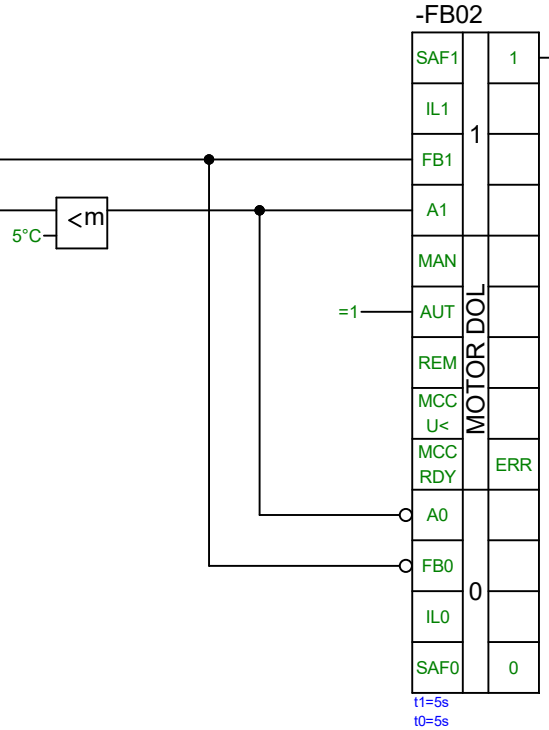

353 EC015C _STA4 ORDER TILL VÄRMARE
SIR-ENHET ELFILTER

RITNINGEN VISAR ENDAST PROCESSFUNKTIONEN
PROGRAMMERAREN MÅSTE ANPASSA LOGIKEN TILL STYRSYSTEMET

Rev ind	Revision		Reg no		
07	UPPDATERING	2020-04-01	RIWA	Konstruktör	2019-09-10	OLJO
04	FÖR PROGRAMMERING	2020-01-16	RIWA	Godkänd	2020-01-28	CHSV
03	Rev.	2019-12-06	OLJO			
Baserad på			Prd kl			

GASRENING
HYBRIT
EE3-001486

LOGIKFUNKTIONSSCHEMA
SIR-UNIT
ESP VÄRMARE JORDKOPPLARE

GE POWER

353EC015C

Ansv avd BEE | Rev ind 07 | Språk SWE

353EC015C &EFF020

Blad 1
Forts

ELCAD ID EE3-1486 Hybrit_SW.pro/9.09.E-0008_Logik_EFF020/353EC015C &EFF020
Datum 2020-05-19 Tid 14:20

FÖR KONSTRUKTION

Signal	Logic	Signal
FI327/1.A5 353 FI327 _A01 (0...1 m3/h) FLÖDESGIVARE SLAMVATTEN/KV	PV	353 FC327 _OutP UTSIGNAL (0...100%) REGULATOR FLÖDE AVBLÖDNING SLAMVATTEN RV567/1.A2
	MAN	
	AUT	353 FC327 _Auto AUTO REGULATOR FLÖDE AVBLÖDNING SLAMVATTEN KS450/6.B2
	SP H	
	SP L	353 FC327 _ActSP AKTUELLT BV REGULATOR FLÖDE AVBLÖDNING SLAMVATTEN
EXTERNT BV 0-1 m3/h	ExtSP → AUT SP	
	AUT ON	
	100 % → MAX CV	
	0 % → MIN CV	
	0 % → TR CV	
SV566/1.A2 353 SV566 _SGO DRIFTSVAR ÖPPEN PILOTVENTIL SLAMVATTEN/KV	& → TR#	353 FC327 _Track TRACK MODE REGULATOR FLÖDE AVBLÖDNING SLAMVATTEN
345FN104/1.A2 345 FN104 _KMS DRIFTSVAR TILL MOTOR UTSUGNINGSFLÄKT		

-FB04

CONTROLLER

PV, MAN, AUT, SP H, SP L, AUT SP, AUT ON, MAX CV, MIN CV, TR CV, TR#

CV → VALUE

AUT MODE

ACT. SP → VALUE

TR MODE

CONTR.TYPE=PI (Reverse action)
KP=
TN=
TD=

RITNINGEN VISAR ENDAST PROCESSFUNKTIONEN
PROGRAMMERAREN MÅSTE ANPASSA LOGIKEN TILL STYRSYSTEMET

Rev ind	Revision	Datum	Av
07	UPPDATERING	2020-04-01	RIWA
05	UPPDATERING EFTER FUNKT.ANALYS	2020-02-04	RIWA
04	FÖR PROGRAMMERING	2020-01-16	RIWA

Baserad på | Reg no | Prd kl

Konstruktör 2019-09-10 OLJO
Godkänd 2020-01-28 CHSV

GASRENING
HYBRIT
EE3-001486

LOGIKFUNKTIONSSCHEMA
REGULATOR
FLÖDE AVBLÖDNING SLAMVATTEN

GE POWER

353FC327

Ansv avd BEE | Rev ind 07 | Språk SWE

353FC327 &EFF020

Blad 1
Forts

Vi förbehåller oss alla rättigheter till detta dokument
353FC327 &EFF020
Mångfaldigande, utgivning, användning eller
avslöjande till tredje part utan vårt uttalade medgivande
är strängt förbjudet. Copyright ALSTOM Power.

FÖR KONSTRUKTION

Signal	Logic	Signal
353 FI305 _MV (0...8 m3/h) FLÖDESGIVARE SPRAY KYLNING/FÖRQUENCHER DYSA	Σ/n → TREND, VALUE	353 FI305 _A01 (0...8 m3/h) FLÖDESGIVARE SPRAY KYLNING/FÖRQUENCHER DYSA
	HI_LIM2 (1: IN> 0: IN<) → Ton 2s	353 FI305 _MV_H2 HÖG HÖG (EJ AKTIV) FLÖDESGIVARE SPRAY KYLNING/FÖRQUENCHER DYSA
PU100/2.A2 353 PU100 _KMS DRIFTSVAR TILL MOTOR SLAMVATTENPUMP 1 PU101/2.A2 353 PU101 _KMS DRIFTSVAR TILL MOTOR SLAMVATTENPUMP 2	≥1 → Ton 10s → &	353 FI305 _MV_GT_H2 HÖG HÖG (EJ AKTIV) FLÖDESGIVARE SPRAY KYLNING/FÖRQUENCHER DYSA
	HI_LIM1 (1: IN> 0: IN<) → Ton 2s	353 FI305 _MV_H1 HÖG (EJ AKTIV) FLÖDESGIVARE SPRAY KYLNING/FÖRQUENCHER DYSA
	→ &	353 FI305 _MV_GT_H1 HÖG (EJ AKTIV) FLÖDESGIVARE SPRAY KYLNING/FÖRQUENCHER DYSA
	LO_LIM1 (1: IN<3,5m3/h 0: IN>) → Ton 2s	353 FI305 _MV_L1 LÅG (3,5m3/h) FLÖDESGIVARE SPRAY KYLNING/FÖRQUENCHER DYSA
	→ &	353 FI305 _MV_LT_L1 LÅG (3,5m3/h) FLÖDESGIVARE SPRAY KYLNING/FÖRQUENCHER DYSA
	LO_LIM2 (1: IN<3,0m3/h 0: IN>) → Ton 5s	353 FI305 _MV_L2 LÅG LÅG (3,0m3/h) FLÖDESGIVARE SPRAY KYLNING/FÖRQUENCHER DYSA _SIGNALUTB/1.D2
	→ &	353 FI305 _MV_LT_L2 LÅG LÅG (3,0m3/h) FLÖDESGIVARE SPRAY KYLNING/FÖRQUENCHER DYSA
	UTANFÖR MÄTOMRÅDET HÅRDVARUFEL → SIGNAL ÖVERVAKNING	353 FI305 _Err GIVARFEL FLÖDESGIVARE SPRAY KYLNING/FÖRQUENCHER DYSA

NOTERA! SIL2 - FUNKTIONEN SKALL PLACERAS I SÄKERHETSSYSTEMET

RITNINGEN VISAR ENDAST PROCESSFUNKTIONEN
PROGRAMMERAREN MÅSTE ANPASSA LOGIKEN TILL STYRSYSTEMET

07	UPPDATERING	2020-04-01	RIWA	Konstruktör 2019-09-10	OLJO
06	UPPDATERING	2020-03-19	RIWA	Godkänd 2020-01-28	CHSV
05	UPPDATERING EFTER FUNKT.ANALYS	2020-02-04	RIWA		
Rev ind	Revision	Reg no			
Baserad på		Prd kl			

GASRENING
HYBRIT
EE3-001486

LOGIKFUNKTIONSSCHEMA
FLÖDESGIVARE
FLÖDE SPRAY KYLNING/FÖRQUENCHER DYSA

GE POWER

Ansv avd BEE | Rev ind 07 | Språk SWE | Blad 1 | Forts

353FI305 &EFF020

353FI305

Vi förbehåller oss alla rättigheter till detta dokument
och innehållet därpå. Återgivning, användning eller
avslöjande till tredje part utan vårt uttalade medgivande
är strängt förbjudet. Copyright ALSTOM Power.

ELCAD ID EE3-1486 Hybrit_SW.pro/9.09.E-0008_Logik_EFF020/353FI305
Datum 2020-05-19 Tid 14:20

FÖR KONSTRUKTION

Signal	Logic	Signal
353 FI322 _MV (0...250 L/h) FLÖDESGIVARE pH REGLERING	Σ/n → TREND, VALUE	353 FI322 _A01 (0...250 L/h) FLÖDESGIVARE pH REGLERING
	n/# HI_LIM2 (1: IN> 0: IN<) → Ton 2s	353 FI322 _MV_H2 HÖG HÖG (EJ AKTIV) FLÖDESGIVARE pH REGLERING
PU100/2.A2 353 PU100 _KMS DRIFTSVAR TILL MOTOR SLAMVATTENPUMP 1 PU101/2.A2 353 PU101 _KMS DRIFTSVAR TILL MOTOR SLAMVATTENPUMP 2	≥1 → Ton 10s → &	353 FI322 _MV_GT_H2 HÖG HÖG (EJ AKTIV) FLÖDESGIVARE pH REGLERING
	n/# HI_LIM1 (1: IN> 0: IN<) → Ton 2s	353 FI322 _MV_H1 HÖG (EJ AKTIV) FLÖDESGIVARE pH REGLERING
	→ &	353 FI322 _MV_GT_H1 HÖG (EJ AKTIV) FLÖDESGIVARE pH REGLERING
	n/# LO_LIM1 (1: IN<50l/h 0: IN>) → Ton 2s	353 FI322 _MV_L1 LÅG (50l/h) FLÖDESGIVARE pH REGLERING
	→ &	353 FI322 _MV_LT_L1 LÅG (50l/h) FLÖDESGIVARE pH REGLERING
	n/# LO_LIM2 (1: IN<30l/h 0: IN>) → Ton 2s	353 FI322 _MV_L2 LÅG LÅG (30l/h) FLÖDESGIVARE pH REGLERING AC323/1.C2
	→ &	353 FI322 _MV_LT_L2 LÅG LÅG (30l/h) FLÖDESGIVARE pH REGLERING
	UTANFÖR MÄTOMRÅDET HÅRDVARUFEL → SIGNAL ÖVERVAKNING	353 FI322 _Err GIVARFEL FLÖDESGIVARE pH REGLERING

RITNINGEN VISAR ENDAST PROCESSFUNKTIONEN
PROGRAMMERAREN MÅSTE ANPASSA LOGIKEN TILL STYRSYSTEMET

Rev ind	Revision	Reg no	Konstruktör		
05	UPPDATERING EFTER FUNKT.ANALYS	2020-02-04 RIWA	Konstruktör	2019-09-10	OLJO
04	FÖR PROGRAMMERING	2020-01-16 RIWA	Godkänd	2020-01-28	CHSV
03	Rev.	2019-12-06 OLJO			
Baserad på		Prd kl			

GASRENING
HYBRIT
EE3-001486

LOGIKFUNKTIONSSCHEMA
FLÖDESGIVARE
FLÖDE pH REGLERING

GE POWER

353FI322

Ansv avd BEE | Rev ind 05 | Språk SWE

353FI322 &EFF020

Blad 1
Forts

Vi förbehåller oss alla rättigheter till detta dokument
Kopiering, användning eller Återgivning, användning eller
avslöjande till tredje part utan vårt uttalade medgivande
är strängt förbjudet. Copyright ALSTOM Power.

ELCAD ID EE3-1486 Hybrit_SW.pro/9.09.E-0008_Logik_EFF020/353FI322 Version 0220
Datum 2020-05-19 Tid 14:20

FÖR KONSTRUKTION

Signal	Logic	Signal
353 FI325 _MV (0...30 m3/h) FLÖDESGIVARE SLAMVATTEN/KV	Σ/n → TREND, VALUE	353 FI325 _A01 (0...30 m3/h) FLÖDESGIVARE SLAMVATTEN/KV XI320/1.A2
	HI_LIM2 (1: IN>25 m3/h, 0: IN<) → Ton 2s	353 FI325 _MV_H2 HÖG HÖG (25 m3/h) FLÖDESGIVARE SLAMVATTEN/KV
PU100/2.A2 353 PU100 _KMS DRIFTSVAR TILL MOTOR SLAMVATTENPUMP 1 PU101/2.A2 353 PU101 _KMS DRIFTSVAR TILL MOTOR SLAMVATTENPUMP 2	≥1 → Ton 10s → &	353 FI325 _MV_GT_H2 HÖG HÖG (25 m3/h) FLÖDESGIVARE SLAMVATTEN/KV
	HI_LIM1 (1: IN>23 m3/h, 0: IN<) → Ton 2s	353 FI325 _MV_H1 HÖG (23 m3/h) FLÖDESGIVARE SLAMVATTEN/KV
	&	353 FI325 _MV_GT_H1 HÖG (23 m3/h) FLÖDESGIVARE SLAMVATTEN/KV
	LO_LIM1 (1: IN<12 m3/h, 0: IN>) → Ton 2s	353 FI325 _MV_L1 LÅG (12 m3/h) FLÖDESGIVARE SLAMVATTEN/KV
	&	353 FI325 _MV_LT_L1 LÅG (12 m3/h) FLÖDESGIVARE SLAMVATTEN/KV
	LO_LIM2 (1: IN<8 m3/h, 0: IN>) → Ton 2s	353 FI325 _MV_L2 LÅG LÅG (8 m3/h) FLÖDESGIVARE SLAMVATTEN/KV PU100/1.B2 PU100/1.C2 PU101/1.B2 PU101/1.C2
	&	353 FI325 _MV_LT_L2 LÅG LÅG (8 m3/h) FLÖDESGIVARE SLAMVATTEN/KV
	UTANFÖR MÄTOMRÅDET HÅRDVARUFEL → SIGNAL ÖVERVAKNING	353 FI325 _Err GIVARFEL FLÖDESGIVARE SLAMVATTEN/KV XI320/1.D2

RITNINGEN VISAR ENDAST PROCESSFUNKTIONEN
PROGRAMMERAREN MÅSTE ANPASSA LOGIKEN TILL STYRSYSTEMET

Rev ind	Revision	Reg no	Datum	Av
05	UPPDATERING EFTER FUNKT.ANALYS		2020-02-04	RIWA
04	FÖR PROGRAMMERING		2020-01-16	RIWA
03	Rev.		2019-12-06	OLJO

Baserad på | Prd kl

Konstruktör 2019-09-10 OLJO
Godkänd 2020-01-28 CHSV

GASRENING
HYBRIT
EE3-001486

LOGIKFUNKTIONSSCHEMA
FLÖDESGIVARE
FLÖDE SLAMVATTEN/KV

GE POWER

353FI325

Ansv avd BEE | Rev ind 05 | Språk SWE

353FI325 &EFF020

Blad 1
Forts

Vi förbehåller oss alla rättigheter till detta dokument
353FI325 &EFF020 / Återgivning, användning eller
avslöjande till tredje part utan vårat uttalade medgivande
är strängt förbjudet. Copyright ALSTOM Power.

ELCAD ID EE3-1486 Hybrit_SW.pro/9.09.E-0008_Logik_EFF020/353FI325
Datum 2020-05-19 Tid 14:20

FÖR KONSTRUKTION

Signal	Logic	Signal
353 FI327 _MV (0...1 m3/h) FLÖDESGIVARE SLAMVATTEN/KV	Σ/n → TREND, VALUE	353 FI327 _A01 (0...1 m3/h) FLÖDESGIVARE SLAMVATTEN/KV FC327/1.A2
	HI_LIM2 (1: IN> 0: IN<) → Ton 2s	353 FI327 _MV_H2 HÖG HÖG (EJ AKTIV) FLÖDESGIVARE SLAMVATTEN/KV
SV566/1.A2 353 SV566 _SGO DRIFTSVAR ÖPPEN PILOTVENTIL SLAMVATTEN/KV	Ton 10s → &	353 FI327 _MV_GT_H2 HÖG HÖG (EJ AKTIV) FLÖDESGIVARE SLAMVATTEN/KV
	HI_LIM1 (1: IN> 0: IN<) → Ton 2s	353 FI327 _MV_H1 HÖG (EJ AKTIV) FLÖDESGIVARE SLAMVATTEN/KV
	→ &	353 FI327 _MV_GT_H1 HÖG (EJ AKTIV) FLÖDESGIVARE SLAMVATTEN/KV
	LO_LIM1 (1: IN< 0: IN>) → Ton 2s	353 FI327 _MV_L1 LÅG (EJ AKTIV) FLÖDESGIVARE SLAMVATTEN/KV
	→ &	353 FI327 _MV_LT_L1 LÅG (EJ AKTIV) FLÖDESGIVARE SLAMVATTEN/KV
	LO_LIM2 (1: IN< 0: IN>) → Ton 2s	353 FI327 _MV_L2 LÅG LÅG (EJ AKTIV) FLÖDESGIVARE SLAMVATTEN/KV
	→ &	353 FI327 _MV_LT_L2 LÅG LÅG (EJ AKTIV) FLÖDESGIVARE SLAMVATTEN/KV
	UTANFÖR MÄTOMRÅDET HÅRDVARUFEL → SIGNAL ÖVERVAKNING	353 FI327 _Err GIVARFEL FLÖDESGIVARE SLAMVATTEN/KV

RITNINGEN VISAR ENDAST PROCESSFUNKTIONEN
PROGRAMMERAREN MÅSTE ANPASSA LOGIKEN TILL STYRSYSTEMET

04	FÖR PROGRAMMERING	2020-01-16	RIWA	Konstruktör	2019-09-10	OLJO	LOGIKFUNKTIONSSCHEMA FLÖDESGIVARE FLÖDE SLAMVATTEN/KV
03	Rev.	2019-12-06	OLJO	Godkänd	2020-01-28	CHSV	
02	Rev.	2019-11-27	OLJO	GASRENING HYBRIT EE3-001486			
Rev ind	Revision	Reg no					
Baserad på		Prd kl					

GE POWER

353FI327

Ansv avd BEE | Rev ind 04 | Språk SWE

353FI327 &EFF020

Blad 1 | Forts

Vi förbehåller oss alla rättigheter till detta dokument
Kopiering, användning eller Återgivning, användning eller
avslöjande till tredje part utan vårat uttalade medgivande
är strängt förbjudet. Copyright ALSTOM Power.

ELCAD ID EE3-1486 Hybrit_SW.pro/9.09.E-0008_Logik_EFF020/353FI327
Datum 2020-05-19 Tid 14:20

FÖR KONSTRUKTION

Signal	Logic	Signal
353 FI328 _MV (0...1 m3/h) FLÖDESGIVARE VÅTSKRUBBER DYSA	Σ/n → TREND, VALUE	353 FI328 _A01 (0...1 m3/h) FLÖDESGIVARE VÅTSKRUBBER DYSA
	HI_LIM2 (1: IN> 0: IN<) → Ton 2s	353 FI328 _MV_H2 HÖG HÖG (EJ AKTIV) FLÖDESGIVARE VÅTSKRUBBER DYSA
SV581/1.A2 353 SV581 _SGO DRIFTSVAR ÖPPEN PILOTVENTIL VÅTSKRUBBER DYSA	Ton 10s → &	353 FI328 _MV_GT_H2 HÖG HÖG (EJ AKTIV) FLÖDESGIVARE VÅTSKRUBBER DYSA
	HI_LIM1 (1: IN>0,5m3/h 0: IN<) → Ton 2s	353 FI328 _MV_H1 HÖG (0,5m3/h) FLÖDESGIVARE VÅTSKRUBBER DYSA
	→ &	353 FI328 _MV_GT_H1 HÖG (0,5m3/h) FLÖDESGIVARE VÅTSKRUBBER DYSA
	LO_LIM1 (1: IN<0,15m3/h 0: IN>) → Ton 2s	353 FI328 _MV_L1 LÅG (0,15m3/h) FLÖDESGIVARE VÅTSKRUBBER DYSA
	→ &	353 FI328 _MV_LT_L1 LÅG (0,15m3/h) FLÖDESGIVARE VÅTSKRUBBER DYSA
	LO_LIM2 (1: IN< 0: IN>) → Ton 2s	353 FI328 _MV_L2 LÅG LÅG (EJ AKTIV) FLÖDESGIVARE VÅTSKRUBBER DYSA
	→ &	353 FI328 _MV_LT_L2 LÅG LÅG (EJ AKTIV) FLÖDESGIVARE VÅTSKRUBBER DYSA
	UTANFÖR MÄTOMRÅDET HÅRDVARUFEL → SIGNAL ÖVERVAKNING	353 FI328 _Err GIVARFEL FLÖDESGIVARE VÅTSKRUBBER DYSA

RITNINGEN VISAR ENDAST PROCESSFUNKTIONEN
PROGRAMMERAREN MÅSTE ANPASSA LOGIKEN TILL STYRSYSTEMET

Rev ind	Revision	Reg no	Datum	Av	Konstruktör	2019-09-10	OLJO
07	UPPDATERING		2020-04-01	RIWA	Godkänd	2020-01-28	CHSV
05	UPPDATERING EFTER FUNKT.ANALYS		2020-02-04	RIWA			
04	FÖR PROGRAMMERING		2020-01-16	RIWA			
Baserad på		Prd kl					

GASRENING
HYBRIT
EE3-001486

LOGIKFUNKTIONSSCHEMA
FLÖDESGIVARE
FLÖDE VÅTSKRUBBER DYSA

GE POWER

353FI328

Ansv avd BEE | Rev ind 07 | Språk SWE

353FI328 &EFF020

Blad 1
Forts

Vi förbehåller oss alla rättigheter till detta dokument
Kopiering, användning eller Återgivning, användning eller
avsiljande till tredje part utan vårat uttalade medgivande
är strängt förbjudet. Copyright ALSTOM Power.

ELCAD ID EE3-1486 Hybrit_SW.pro/9.09.E-0008_Logik_EFF020/353FI328 (0020) Datum 2020-05-19 Tid 14:20

FÖR KONSTRUKTION

Signal	Logic	Signal
353 FI329 _MV (0...1 m3/h) FLÖDESGIVARE VÅTSKRUBBER DYSA	Σ/n → TREND, VALUE	353 FI329 _A01 (0...1 m3/h) FLÖDESGIVARE VÅTSKRUBBER DYSA
	n/# HI_LIM2 (1: IN> 0: IN<) → Ton 2s	353 FI329 _MV_H2 HÖG HÖG (EJ AKTIV) FLÖDESGIVARE VÅTSKRUBBER DYSA
SV584/1.A2 353 SV584 _SGO DRIFTSVAR ÖPPEN PILOTVENTIL VÅTSKRUBBER DYSA	Ton 10s → &	353 FI329 _MV_GT_H2 HÖG HÖG (EJ AKTIV) FLÖDESGIVARE VÅTSKRUBBER DYSA
	n/# HI_LIM1 (1: IN>0,5m3/h 0: IN<) → Ton 2s	353 FI329 _MV_H1 HÖG (0,5m3/h) FLÖDESGIVARE VÅTSKRUBBER DYSA
	&	353 FI329 _MV_GT_H1 HÖG (0,5m3/h) FLÖDESGIVARE VÅTSKRUBBER DYSA
	n/# LO_LIM1 (1: IN<0,09m3/h 0: IN>) → Ton 2s	353 FI329 _MV_L1 LÅG (0,09m3/h) FLÖDESGIVARE VÅTSKRUBBER DYSA
	&	353 FI329 _MV_LT_L1 LÅG (0,09m3/h) FLÖDESGIVARE VÅTSKRUBBER DYSA
	n/# LO_LIM2 (1: IN< 0: IN>) → Ton 2s	353 FI329 _MV_L2 LÅG LÅG (EJ AKTIV) FLÖDESGIVARE VÅTSKRUBBER DYSA
	&	353 FI329 _MV_LT_L2 LÅG LÅG (EJ AKTIV) FLÖDESGIVARE VÅTSKRUBBER DYSA
	UTANFÖR MÄTOMRÅDET HÅRDVARUFEL → SIGNAL ÖVERVAKNING	353 FI329 _Err GIVARFEL FLÖDESGIVARE VÅTSKRUBBER DYSA

RITNINGEN VISAR ENDAST PROCESSFUNKTIONEN
PROGRAMMERAREN MÅSTE ANPASSA LOGIKEN TILL STYRSYSTEMET

Rev ind	Revision	Datum	Av
07	UPPDATERING	2020-04-01	RIWA
05	UPPDATERING EFTER FUNKT.ANALYS	2020-02-04	RIWA
04	FÖR PROGRAMMERING	2020-01-16	RIWA

Konstruktör 2019-09-10 OLJO
Godkänd 2020-01-28 CHSV

GASRENING
HYBRIT
EE3-001486

LOGIKFUNKTIONSSCHEMA
FLÖDESGIVARE
FLÖDE VÅTSKRUBBER DYSA

GE POWER

353FI329

Ansv avd BEE | Rev ind 07 | Språk SWE | Blad 1

353FI329 &EFF020

Vi förbehåller oss alla rättigheter till detta dokument
Reproduktion, kopiering, Återgivning, användning eller
avslöjande till tredje part utan vårt uttalade medgivande
är strängt förbjudet. Copyright ALSTOM Power.

ELCAD ID EE3-1486 Hybrit_SW.pro/9.09.E-0008_Logik_EFF020/353FI329 (Rev 07)
Datum 2020-05-19 Tid 14:20

FÖR KONSTRUKTION

Signal	Logic	Signal
353 FI330 _MV (0...1 m3/h) FLÖDESGIVARE VÅTSKRUBBER DYSA	Σ/n → TREND, VALUE	353 FI330 _A01 (0...1 m3/h) FLÖDESGIVARE VÅTSKRUBBER DYSA
	n/# HI_LIM2 (1: IN>, 0: IN<) → Ton 2s	353 FI330 _MV_H2 HÖG HÖG (EJ AKTIV) FLÖDESGIVARE VÅTSKRUBBER DYSA
SV587/1.A2 353 SV587 _SGO DRIFTSVAR ÖPPEN PILOTVENTIL VÅTSKRUBBER DYSA	Ton 10s → &	353 FI330 _MV_GT_H2 HÖG HÖG (EJ AKTIV) FLÖDESGIVARE VÅTSKRUBBER DYSA
	n/# HI_LIM1 (1: IN>0,5m3/h, 0: IN<) → Ton 2s	353 FI330 _MV_H1 HÖG (0,5m3/h) FLÖDESGIVARE VÅTSKRUBBER DYSA
	→ &	353 FI330 _MV_GT_H1 HÖG (0,5m3/h) FLÖDESGIVARE VÅTSKRUBBER DYSA
	n/# LO_LIM1 (1: IN<0,09m3/h, 0: IN>) → Ton 2s	353 FI330 _MV_L1 LÅG (0,09m3/h) FLÖDESGIVARE VÅTSKRUBBER DYSA
	→ &	353 FI330 _MV_LT_L1 LÅG (0,09m3/h) FLÖDESGIVARE VÅTSKRUBBER DYSA
	n/# LO_LIM2 (1: IN<, 0: IN>) → Ton 2s	353 FI330 _MV_L2 LÅG LÅG (EJ AKTIV) FLÖDESGIVARE VÅTSKRUBBER DYSA
	→ &	353 FI330 _MV_LT_L2 LÅG LÅG (EJ AKTIV) FLÖDESGIVARE VÅTSKRUBBER DYSA
	UTANFÖR MÄTOMRÅDET HÅRDVARUFEL → SIGNAL ÖVERVAKNING	353 FI330 _Err GIVARFEL FLÖDESGIVARE VÅTSKRUBBER DYSA

RITNINGEN VISAR ENDAST PROCESSFUNKTIONEN
PROGRAMMERAREN MÅSTE ANPASSA LOGIKEN TILL STYRSYSTEMET

Rev ind	Revision	Reg no	Datum	Ansv
05	UPPDATERING EFTER FUNKT.ANALYS		2020-02-04	RIWA
04	FÖR PROGRAMMERING		2020-01-16	RIWA
03	Rev.		2019-12-06	OLJO

Baserad på | Prd kl

Konstruktör 2019-09-10 OLJO
Godkänd 2020-01-28 CHSV

GASRENING
HYBRIT
EE3-001486

LOGIKFUNKTIONSSCHEMA
FLÖDESGIVARE
FLÖDE VÅTSKRUBBER DYSA

GE POWER

353FI330

Ansv avd BEE | Rev ind 05 | Språk SWE

353FI330 &EFF020

Blad 1
Forts

Vi förbehåller oss alla rättigheter till detta dokument
Kopiering, användning eller Återgivning, användning eller
avslöjande till tredje part utan vårt uttalade medgivande
är strängt förbjudet. Copyright ALSTOM Power.

ELCAD ID EE3-1486 Hybrit_SW.pro/9.09.E-0008_Logik_EFF020/353FI330 Version 0020
Datum 2020-05-19 Tid 14:20

FÖR KONSTRUKTION

Signal	Logic	Signal
353 HE206 _KMS DRIFTSVAR TILL VÄRMESLINGA ISOLATORUTRYMME WESP		353 HE206 _KM ORDER TILL VÄRMESLINGA ISOLATORUTRYMME WESP
TI206/1.A5 353 TI206 _A01 (0...150°C) 'TEMPERATURGIVARE 1 ISOLATORUTRYMME WESP		
TI352/1.A5 353 TI352 _A01 (0...100°C) TEMPERATURGIVARE WESP		353 HE206 _Auto AUTO VÄRMESLINGA ISOLATORUTRYMME WESP
_SIGNALUTB/1.A2 354 PU101 _KMS DRIFTSVAR TILL (SIGNALUTBYTE) KOMPRESSOR KYLGAS		
353 HE206 _SBR SÄKERHETSBRYTARE VÄRMESLINGA ISOLATORUTRYMME WESP		

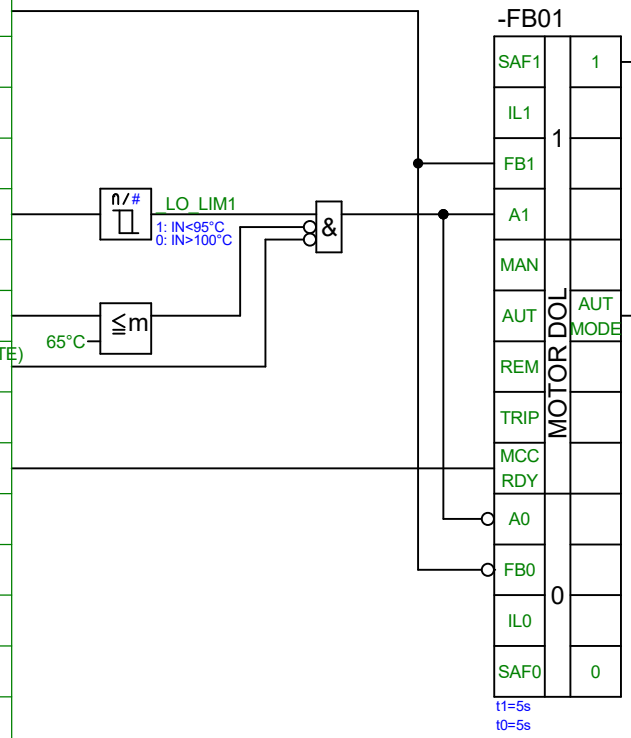

RITNINGEN VISAR ENDAST PROCESSFUNKTIONEN
PROGRAMMERAREN MÅSTE ANPASSA LOGIKEN TILL STYRSYSTEMET

08	UPPDATERING FAT	2020-04-15	RIWA	Konstruktör 2019-09-10	OLJO
Rev ind	Revision	Reg no		Godkänd 2020-01-28	CHSV
Baserad på		Prd kl		GASRENING HYBRIT EE3-001486	

LOGIKFUNKTIONSSCHEMA VÄRMESLINGA ISOLATORUTRYMME WESP

GE POWER

353HE206

Ansv avd BEE | Rev ind 08 | Språk SWE

353HE206 &EFF020

Blad 1 | Forts

Vi förbehåller oss alla rättigheter till detta dokument
och innehållet därpå. Mångfaldigande, utgivning, användning eller
avslöjande till tredje part utan vårt uttalade medgivande
är strängt förbjudet. Copyright ALSTOM Power.

ELCAD ID EE3-1486 Hybrit_SW.pro/9.09.E-0008_Logik_EFF020/353HE206
Datum 2020-05-19 Tid 14:20

FÖR KONSTRUKTION

Signal	Logic	Signal
353 LI311 _MV (0...100 %) NIVÅGIVARE SLAMTANK	Σ/n → TREND, VALUE	353 LI311 _A01 (0...100 %) NIVÅGIVARE SLAMTANK SV547/1.A2
	HI_LIM2 (1: IN> 0: IN<) → Ton 2s	353 LI311 _MV_H2 HÖG HÖG (EJ AKTIV) NIVÅGIVARE SLAMTANK
LARM FRIGIVNING (=1)	Ton 10s → &	353 LI311 _MV_GT_H2 HÖG HÖG (EJ AKTIV) NIVÅGIVARE SLAMTANK
	HI_LIM1 (1: IN>80% 0: IN<) → Ton 2s	353 LI311 _MV_H1 HÖG (80%) NIVÅGIVARE SLAMTANK
	→ &	353 LI311 _MV_GT_H1 HÖG (80%) NIVÅGIVARE SLAMTANK
	LO_LIM1 (1: IN<30% 0: IN>) → Ton 2s	353 LI311 _MV_L1 LÅG (30%) NIVÅGIVARE SLAMTANK KS450/2.B2
	→ &	353 LI311 _MV_LT_L1 LÅG (30%) NIVÅGIVARE SLAMTANK
	LO_LIM2 (1: IN< 0: IN>) → Ton 2s	353 LI311 _MV_L2 LÅG LÅG (EJ AKTIV) NIVÅGIVARE SLAMTANK
	→ &	353 LI311 _MV_LT_L2 LÅG LÅG (EJ AKTIV) NIVÅGIVARE SLAMTANK
	UTANFÖR MÄTOMRÅDET HÅRDVARUFEL → SIGNAL ÖVERVAKNING	353 LI311 _Err GIVARFEL NIVÅGIVARE SLAMTANK

RITNINGEN VISAR ENDAST PROCESSFUNKTIONEN
PROGRAMMERARE MÅSTE ANPASSA LOGIKEN TILL STYRSYSTEMET

Rev ind	Revision	Reg no	Datum	Ansv	Konstruktör	Godkänd
08	UPPDATERING FAT		2020-04-15	RIWA	2019-09-10	OLJO
07	UPPDATERING		2020-04-01	RIWA	2020-01-28	CHSV
04	FÖR PROGRAMMERING		2020-01-16	RIWA		
Baserad på		Prd kl				

GASRENING
HYBRIT
EE3-001486

LOGIKFUNKTIONSSCHEMA
NIVÅGIVARE
NIVÅ SLAMTANK

GE POWER

353LI311

Ansv avd BEE | Rev ind 08 | Språk SWE

353LI311 &EFF020

Blad 1
Forts

Vi förbehåller oss alla rättigheter till detta dokument
Kopiering, Återgivning, användning eller
avsiljande till tredje part utan vårat uttalade medgivande
är strängt förbjudet. Copyright ALSTOM Power.

ELCAD ID EE3-1486 Hybrit_SW.pro/9.09.E-0008_Logik_EFF020/353LI311 Version 0.20
Datum 2020-05-19 Tid 14:20

FÖR KONSTRUKTION

Signal	Logic	Signal
353 LI354 _MV (0...100 %) NIVÅGIVARE WESP	Σ/n → TREND, VALUE	353 LI354 _A01 (0...100 %) NIVÅGIVARE WESP
	HI_LIM2 (1: IN>95% 0: IN<) → Ton 2s	353 LI354 _MV_H2 HÖG HÖG (95%) NIVÅGIVARE WESP SV600/1.A2
LARM FRIGIVNING (=1)	Ton 10s → &	353 LI354 _MV_GT_H2 HÖG HÖG (95%) NIVÅGIVARE WESP
	HI_LIM1 (1: IN>80% 0: IN<) → Ton 2s	353 LI354 _MV_H1 HÖG (80%) NIVÅGIVARE WESP SV600/1.C2 PU103/1.B2 EC015/1.B2 KS450/2.B2 345SV635/1.B2
	→ &	353 LI354 _MV_GT_H1 HÖG (80%) NIVÅGIVARE WESP
	LO_LIM1 (1: IN<30% 0: IN>) → Ton 2s	353 LI354 _MV_L1 LÅG (30%) NIVÅGIVARE WESP PU103/1.C2 EC015/1.B2
	→ &	353 LI354 _MV_LT_L1 LÅG (30%) NIVÅGIVARE WESP
	LO_LIM2 (1: IN<15% 0: IN>) → Ton 2s	353 LI354 _MV_L2 LÅG LÅG (15%) NIVÅGIVARE WESP PU103/2.C2 PU103/1.A2 SV608/1.C2 KS450/2.A2
	→ &	353 LI354 _MV_LT_L2 LÅG LÅG (15%) NIVÅGIVARE WESP
	UTANFÖR MÄTOMRÅDET HÅRDVARUFEL → SIGNAL ÖVERVAKNING	353 LI354 _Err GIVARFEL NIVÅGIVARE WESP

NOTERA! SIL2 - FUNKTIONEN SKALL PLACERAS I SÄKERHETSSYSTEMET

RITNINGEN VISAR ENDAST PROCESSFUNKTIONEN
PROGRAMMERARAN MÅSTE ANPASSA LOGIKEN TILL STYRSYSTEMET

04	FÖR PROGRAMMERING	2020-01-16	RIWA	Konstruktör	2019-09-10	OLJO	
03	Rev.	2019-12-06	OLJO	Godkänd	2020-01-28	CHSV	
02	Rev.	2019-11-27	OLJO				
Rev ind	Revision	Reg no					
Baserad på		Prd kl					

GASRENING
HYBRIT
EE3-001486

LOGIKFUNKTIONSSCHEMA
NIVÅGIVARE
NIVÅ WESP

GE POWER

353LI354

Ansv avd BEE | Rev ind 04 | Språk SWE

353LI354 &EFF020

Blad 1
Forts

Vi förbehåller oss alla rättigheter till detta dokument
Kopiering, användning eller
avsiljande till tredje part utan vårat uttalade medgivande
är strängt förbjudet. Copyright ALSTOM Power.

ELCAD ID EE3-1486 Hybrit_SW.pro/9.09.E-0008_Logik_EFF020/353LI354
Datum 2020-05-19 Tid 14:20

FÖR KONSTRUKTION

Signal	Logic	Signal
353 LI355 _MV (0...100 %) NIVÅGIVARE WESP	Σ/n → TREND, VALUE	353 LI355 _A01 (0...100 %) NIVÅGIVARE WESP
	HI_LIM2 (1: IN>95% 0: IN<) → Ton 2s	353 LI355 _MV_H2 HÖG HÖG (95%) NIVÅGIVARE WESP SV600/1.A2
LARM FRIGIVNING (=1)	Ton 10s → &	353 LI355 _MV_GT_H2 HÖG HÖG (95%) NIVÅGIVARE WESP
	HI_LIM1 (1: IN>80% 0: IN<) → Ton 2s	353 LI355 _MV_H1 HÖG (80%) NIVÅGIVARE WESP SV600/1.C2 PU103/1.B2 EC015/1.B2 KS450/2.B2 345SV635/1.B2
	&	353 LI355 _MV_GT_H1 HÖG (80%) NIVÅGIVARE WESP
	LO_LIM1 (1: IN<30% 0: IN>) → Ton 2s	353 LI355 _MV_L1 LÅG (30%) NIVÅGIVARE WESP PU103/1.C2 EC015/1.B2
	&	353 LI355 _MV_LT_L1 LÅG (30%) NIVÅGIVARE WESP
	LO_LIM2 (1: IN<15% 0: IN>) → Ton 2s	353 LI355 _MV_L2 LÅG LÅG (15%) NIVÅGIVARE WESP PU103/2.C2 PU103/1.A2 SV608/1.C2 KS450/2.A2
	&	353 LI355 _MV_LT_L2 LÅG LÅG (15%) NIVÅGIVARE WESP
	UTANFÖR MÄTOMRÅDET HÅRDVARUFEL → SIGNAL ÖVERVAKNING	353 LI355 _Err GIVARFEL NIVÅGIVARE WESP

NOTERA! SIL2 - FUNKTIONEN SKALL PLACERAS I SÄKERHETSSYSTEMET

RITNINGEN VISAR ENDAST PROCESSFUNKTIONEN
PROGRAMMERAREN MÅSTE ANPASSA LOGIKEN TILL STYRSYSTEMET

04	FÖR PROGRAMMERING	2020-01-16	RIWA	Konstruktör	2019-09-10	OLJO	LOGIKFUNKTIONSSCHEMA NIVÅGIVARE NIVÅ WESP
03	Rev.	2019-12-06	OLJO	Godkänd	2020-01-28	CHSV	
02	Rev.	2019-11-27	OLJO	GASRENING HYBRIT EE3-001486			
Rev ind	Revision	Reg no					
Baserad på		Prd kl					

GE POWER

353LI355

Ansv avd BEE | Rev ind 04 | Språk SWE

353LI355 &EFF020

Blad 1 | Forts

Vi förbehåller oss alla rättigheter till detta dokument
Kopiering, Återgivning, användning eller
avslöjande till tredje part utan vårt uttalade medgivande
är strängt förbjudet. Copyright ALSTOM Power.

ELCAD ID EE3-1486 Hybrit_SW.pro/9.09.E-0008_Logik_EFF020/353LI355 Version 0.20
Datum 2020-05-19 Tid 14:20

FÖR KONSTRUKTION

Signal	Logic	Signal
353 LI356 _MV (0...100 %) NIVÅGIVARE WESP	Σ/n → TREND, VALUE	353 LI356 _A01 (0...100 %) NIVÅGIVARE WESP
	n/# HI_LIM2 (1: IN>95%, 0: IN<) → Ton 2s	353 LI356 _MV_H2 HÖG HÖG (95%) NIVÅGIVARE WESP SV600/1.A2
LARM FRIGIVNING (=1)	Ton 10s → &	353 LI356 _MV_GT_H2 HÖG HÖG (95%) NIVÅGIVARE WESP
	n/# HI_LIM1 (1: IN>80%, 0: IN<) → Ton 2s	353 LI356 _MV_H1 HÖG (80%) NIVÅGIVARE WESP SV600/1.C2 PU103/1.B2 EC015/1.B2 KS450/2.B2 345SV635/1.B2
	→ &	353 LI356 _MV_GT_H1 HÖG (80%) NIVÅGIVARE WESP
	n/# LO_LIM1 (1: IN<30%, 0: IN>) → Ton 2s	353 LI356 _MV_L1 LÅG (30%) NIVÅGIVARE WESP PU103/1.C2 EC015/1.B2
	→ &	353 LI356 _MV_LT_L1 LÅG (30%) NIVÅGIVARE WESP
	n/# LO_LIM2 (1: IN<15%, 0: IN>) → Ton 2s	353 LI356 _MV_L2 LÅG LÅG (15%) NIVÅGIVARE WESP PU103/2.C2 PU103/1.A2 SV608/1.C2 KS450/2.B2
	→ &	353 LI356 _MV_LT_L2 LÅG LÅG (15%) NIVÅGIVARE WESP
	UTANFÖR MÄTOMRÅDET HÅRDVARUFEL → SIGNAL ÖVERVAKNING	353 LI356 _Err GIVARFEL NIVÅGIVARE WESP

NOTERA! SIL2 - FUNKTIONEN SKALL PLACERAS I SÄKERHETSSYSTEMET

RITNINGEN VISAR ENDAST PROCESSFUNKTIONEN
PROGRAMMERAREN MÅSTE ANPASSA LOGIKEN TILL STYRSYSTEMET

04	FÖR PROGRAMMERING	2020-01-16	RIWA	Konstruktör	2019-09-10	OLJO	
03	Rev.	2019-12-06	OLJO	Godkänd	2020-01-28	CHSV	
02	Rev.	2019-11-27	OLJO				
Rev ind	Revision	Reg no					
Baserad på		Prd kl					

GASRENING
HYBRIT
EE3-001486

LOGIKFUNKTIONSSCHEMA
NIVÅGIVARE
NIVÅ WESP

GE POWER

353LI356

Ansv avd BEE | Rev ind 04 | Språk SWE

353LI356 &EFF020

Blad 1
Forts

Vi förbehåller oss alla rättigheter till detta dokument
Kopiering, Återgivning, användning eller
avslöjande till tredje part utan vårt uttalade medgivande
är strängt förbjudet. Copyright ALSTOM Power.

ELCAD ID EE3-1486 Hybrit_SW.pro/9.09.E-0008_Logik_EFF020/353LI356
Datum 2020-05-19 Tid 14:20

FÖR KONSTRUKTION

Signal	Logic	Signal

NOTERA! SIL2 - FUNKTIONEN SKALL PLACERAS I SÄKERHETSSYSTEMET

353 LS310 _XG01 > HÖG
NIVÅVAKT SLAMTANK

LARM FRIGIVNING (=1)

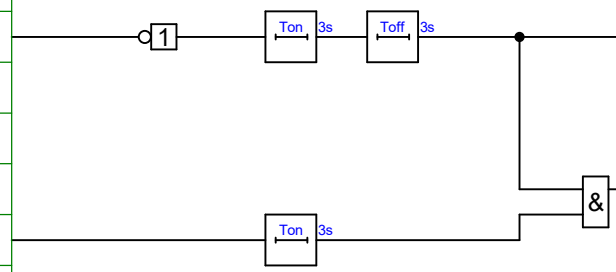

353 LS310 _XU01 HÖG HÖG NIVÅ
NIVÅVAKT SLAMTANK
345SV635/1.A2 _SIGNALUTB/1.D2

353 LS310 _SL01 > HÖG HÖG (ALARM)
NIVÅVAKT SLAMTANK
PU102/1.C2

RITNINGEN VISAR ENDAST PROCESSFUNKTIONEN
PROGRAMMERAREN MÅSTE ANPASSA LOGIKEN TILL STYRSYSTEMET

04	FÖR PROGRAMMERING	2020-01-16	RIWA	Konstruktör	2019-09-10	OLJO	LOGIKFUNKTIONSSCHEMA	353LS310	
03	Rev.	2019-12-06	OLJO	Godkänd	2020-01-28	CHSV	NIVÅVAKT		
02	Rev.	2019-11-27	OLJO	GASRENING			HÖG NIVÅ SLAMTANK	Ansv avd BEE	Rev ind 04
Rev ind	Revision	Reg no		HYBRIT			GE POWER	353LS310 &EFF020	Språk SWE
Baserad på		Prd kl		EE3-001486					Blad 1
									Forts

Vi förbehåller oss alla rättigheter till detta dokument
och innehållet därpå. Mångfaldigande, utgivning, användning eller
avslöjande till tredje part utan vårt uttalade medgivande
är strängt förbjudet. Copyright ALSTOM Power.

ELCAD ID EE3-1486 Hybrit_SW.pro/9.09.E-0008_Logik_EFF020/353LS310 Version 020
Datum 2020-05-19 Tid 14:20

FÖR KONSTRUKTION

Signal	Logic	Signal

NOTERA! SIL2 - FUNKTIONEN SKALL PLACERAS I SÄKERHETSSYSTEMET

353 LS312 _XG51 < LÅG
NIVÅVAKT SLAMTANK

LARM FRIGIVNING (=1)

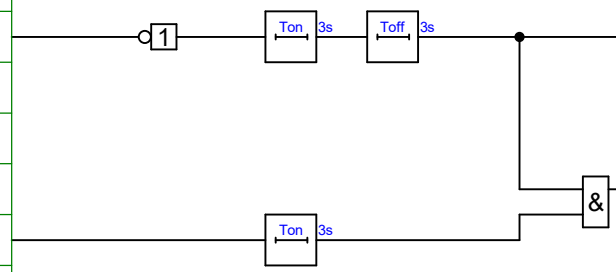

353 LS312 _XU02 LÅG LÅG NIVÅ
NIVÅVAKT SLAMTANK
PU100/2.A2 PU101/2.A2 PU101/1.C2
SV566/1.C2 PU100/1.C2

353 LS312 _SL51 < LÅG LÅG (ALARM)
NIVÅVAKT SLAMTANK

RITNINGEN VISAR ENDAST PROCESSFUNKTIONEN
PROGRAMMERAREN MÅSTE ANPASSA LOGIKEN TILL STYRSYSTEMET

Rev ind	Revision	Reg no	Datum	Av
06	UPPDATERING		2020-03-19	RIWA
04	FÖR PROGRAMMERING		2020-01-16	RIWA
03	Rev.		2019-12-06	OLJO

Baserad på | Prd kl

Konstruktör	2019-09-10	OLJO
Godkänd	2020-01-28	CHSV

GASRENING
HYBRIT
EE3-001486

LOGIKFUNKTIONSSCHEMA
NIVÅVAKT
LÅG NIVÅ SLAMTANK

GE POWER

353LS312

Ansv avd BEE | Rev ind 06 | Språk SWE

353LS312 &EFF020

Blad 1 | Forts

Vi förbehåller oss alla rättigheter till detta dokument
Kopiering, utgivande till tredje part, utgivning, användning eller
avsiljande till tredje part utan vårat uttalade medgivande
är strängt förbjudet. Copyright ALSTOM Power.

ELCAD ID EE3-1486 Hybrit_SW.pro/9.09.E-0008_Logik_EFF020/353LS312 Rev 020
Datum 2020-05-19 Tid 14:20

FÖR KONSTRUKTION

Signal	Logic	Signal
353 PD363 _MV (0...300 mbar) DIFFTRYCKSGIVARE GASFLÖDE FRÅN WESP	Σ/n → TREND, VALUE	353 PD363 _A01 (0...300 mbar) FLÖDESGIVARE GAS FRÅN WESP XI363/1.B2
	HI_LIM2 (1: IN> 0: IN<) → Ton 2s	353 PD363 _MV_H2 HÖG HÖG (EJ AKTIV) DIFFTRYCKSGIVARE GASFLÖDE FRÅN WESP
LARM FRIGIVNING (=1)	Ton 10s → &	353 PD363 _MV_GT_H2 HÖG HÖG (EJ AKTIV) DIFFTRYCKSGIVARE GASFLÖDE FRÅN WESP
	HI_LIM1 (1: IN> 0: IN<) → Ton 2s	353 PD363 _MV_H1 HÖG (EJ AKTIV) DIFFTRYCKSGIVARE GASFLÖDE FRÅN WESP
	→ &	353 PD363 _MV_GT_H1 HÖG (EJ AKTIV) DIFFTRYCKSGIVARE GASFLÖDE FRÅN WESP
	LO_LIM1 (1: IN< 0: IN>) → Ton 2s	353 PD363 _MV_L1 LÅG (EJ AKTIV) DIFFTRYCKSGIVARE GASFLÖDE FRÅN WESP
	→ &	353 PD363 _MV_LT_L1 LÅG (EJ AKTIV) DIFFTRYCKSGIVARE GASFLÖDE FRÅN WESP
	LO_LIM2 (1: IN< 0: IN>) → Ton 2s	353 PD363 _MV_L2 LÅG LÅG (EJ AKTIV) DIFFTRYCKSGIVARE GASFLÖDE FRÅN WESP
	→ &	353 PD363 _MV_LT_L2 LÅG LÅG (EJ AKTIV) DIFFTRYCKSGIVARE GASFLÖDE FRÅN WESP
	UTANFÖR MÄTOMRÅDET HÅRDVARUFEL → SIGNAL ÖVERVAKNING	353 PD363 _Err GIVARFEL DIFFTRYCKSGIVARE GASFLÖDE FRÅN WESP

RITNINGEN VISAR ENDAST PROCESSFUNKTIONEN
PROGRAMMERAREN MÅSTE ANPASSA LOGIKEN TILL STYRSYSTEMET

Rev ind	Revision	Datum	Av
07	UPPDATERING	2020-04-01	RIWA
06	UPPDATERING	2020-03-20	RIWA
05	UPPDATERING EFTER FUNKT.ANALYS	2020-02-04	RIWA

Baserad på | Reg no | Prd kl

Konstruktör 2019-09-10 OLJO
Godkänd 2020-01-28 CHSV

GASRENING
HYBRIT
EE3-001486

LOGIKFUNKTIONSSCHEMA
DIFFTRYCKSGIVARE
GASFLÖDE FRÅN WESP

GE POWER

353PD363

Ansv avd BEE | Rev ind 07 | Språk SWE

353PD363 &EFF020

Blad 1
Forts

Vi förbehåller oss alla rättigheter till detta dokument
353PD363 &EFF020
Mångfaldigande, utgivning, användning eller
avslöjande till tredje part utan vårat uttalade medgivande
är strängt förbjudet. Copyright ALSTOM Power.

ELCAD ID EE3-1486 Hybrit_SW.pro/9.09.E-0008_Logik_EFF020/353PD363 &EFF020
Datum 2020-05-19 Tid 14:20

FÖR KONSTRUKTION

Signal	Logic	Signal
353 PI300 _MV (0...6 bar) TRYCKGIVARE UTLOPP KONDENSOR	Σ/n → TREND, VALUE	353 PI300 _A01 (0...6 bar) TRYCKGIVARE UTLOPP KONDENSOR SV547/1.C2 XI300/1.A2
	HI_LIM2 (1: IN>4,7 bar(g) 0: IN<) → Ton 2s	353 PI300 _MV_H2 HÖG HÖG (4,7 bar(g)) TRYCKGIVARE UTLOPP KONDENSOR
LARM FRIGIVNING (=1)	Ton 10s → &	353 PI300 _MV_GT_H2 HÖG HÖG (4,7 bar(g)) TRYCKGIVARE UTLOPP KONDENSOR
	HI_LIM1 (1: IN>4,2 bar(g) 0: IN<) → Ton 2s	353 PI300 _MV_H1 HÖG (4,2 bar(g)) TRYCKGIVARE UTLOPP KONDENSOR
	&	353 PI300 _MV_GT_H1 HÖG (4,2 bar(g)) TRYCKGIVARE UTLOPP KONDENSOR
	LO_LIM1 (1: IN< 0: IN>) → Ton 2s	353 PI300 _MV_L1 LÅG (EJ AKTIV) TRYCKGIVARE UTLOPP KONDENSOR
	&	353 PI300 _MV_LT_L1 LÅG (EJ AKTIV) TRYCKGIVARE UTLOPP KONDENSOR
	LO_LIM2 (1: IN< 0: IN>) → Ton 2s	353 PI300 _MV_L2 LÅG LÅG (EJ AKTIV) TRYCKGIVARE UTLOPP KONDENSOR
	&	353 PI300 _MV_LT_L2 LÅG LÅG (EJ AKTIV) TRYCKGIVARE UTLOPP KONDENSOR
	UTANFÖR MÄTOMRÅDET HÅRDVARUFEL → SIGNAL ÖVERVAKNING	353 PI300 _Err GIVARFEL TRYCKGIVARE UTLOPP KONDENSOR XI300/1.D2

RITNINGEN VISAR ENDAST PROCESSFUNKTIONEN
PROGRAMMERAREN MÅSTE ANPASSA LOGIKEN TILL STYRSYSTEMET

Rev ind	Revision	Reg no	Datum	Av
05	UPPDATERING EFTER FUNKT.ANALYS		2020-02-04	RIWA
04	FÖR PROGRAMMERING		2020-01-16	RIWA
03	Rev.		2019-12-06	OLJO

Baserad på | Prd kl

Konstruktör 2019-09-10 OLJO
Godkänd 2020-01-28 CHSV

GASRENING
HYBRIT
EE3-001486

LOGIKFUNKTIONSSCHEMA
TRYCKGIVARE
TRYCK UTLOPP KONDENSOR

GE POWER

353PI300

Ansv avd BEE | Rev ind 05 | Språk SWE

353PI300 &EFF020

Blad 1
Forts

Vi förbehåller oss alla rättigheter till detta dokument
och innehållet därpå. Återgivning, användning eller
avslöjande till tredje part utan vårat uttalade medgivande
är strängt förbjudet. Copyright ALSTOM Power.

ELCAD ID EE3-1486 Hybrit_SW.pro/9.09.E-0008_Logik_EFF020/353PI300
Datum 2020-05-19 Tid 14:20

FÖR KONSTRUKTION

Signal	Logic	Signal
353 PI321 _MV (0...15 bar) TRYCKGIVARE SLAMVATTENPUMP KONDENSOR	Σ/n → TREND, VALUE	353 PI321 _A01 (0...15 bar) TRYCKGIVARE SLAMVATTENPUMP KONDENSOR XI321/1.A2
	n/# HI_LIM2 (1: IN>, 0: IN<) → Ton 2s	353 PI321 _MV_H2 HÖG HÖG (EJ AKTIV) TRYCKGIVARE SLAMVATTENPUMP KONDENSOR
PU100/2.A2 353 PU100 _KMS DRIFTSVAR TILL MOTOR SLAMVATTENPUMP 1 PU101/2.A2 353 PU101 _KMS DRIFTSVAR TILL MOTOR SLAMVATTENPUMP 2	≥1 → Ton 10s → &	353 PI321 _MV_GT_H2 HÖG HÖG (EJ AKTIV) TRYCKGIVARE SLAMVATTENPUMP KONDENSOR
	n/# HI_LIM1 (1: IN>, 0: IN<) → Ton 2s	353 PI321 _MV_H1 HÖG (EJ AKTIV) TRYCKGIVARE SLAMVATTENPUMP KONDENSOR
	→ &	353 PI321 _MV_GT_H1 HÖG (EJ AKTIV) TRYCKGIVARE SLAMVATTENPUMP KONDENSOR
	n/# LO_LIM1 (1: IN<, 0: IN>) → Ton 2s	353 PI321 _MV_L1 LÅG (EJ AKTIV) TRYCKGIVARE SLAMVATTENPUMP KONDENSOR
	→ &	353 PI321 _MV_LT_L1 LÅG (EJ AKTIV) TRYCKGIVARE SLAMVATTENPUMP KONDENSOR
	n/# LO_LIM2 (1: IN<, 0: IN>) → Ton 2s	353 PI321 _MV_L2 LÅG LÅG (EJ AKTIV) TRYCKGIVARE SLAMVATTENPUMP KONDENSOR
	→ &	353 PI321 _MV_LT_L2 LÅG LÅG (EJ AKTIV) TRYCKGIVARE SLAMVATTENPUMP KONDENSOR
	UTANFÖR MÄTOMRÅDET HÅRDVARUFEL → SIGNAL ÖVERVAKNING	353 PI321 _Err GIVARFEL TRYCKGIVARE SLAMVATTENPUMP KONDENSOR XI321/1.D2

RITNINGEN VISAR ENDAST PROCESSFUNKTIONEN
PROGRAMMERAREN MÅSTE ANPASSA LOGIKEN TILL STYRSYSTEMET

04	FÖR PROGRAMMERING	2020-01-16	RIWA	Konstruktör	2019-09-10	OLJO	LOGIKFUNKTIONSSCHEMA TRYCKGIVARE TRYCK SLAMVATTENPUMP KONDENSOR
03	Rev.	2019-12-06	OLJO	Godkänd	2020-01-28	CHSV	
02	Rev.	2019-11-27	OLJO	GASRENING HYBRIT EE3-001486			
Rev ind	Revision	Reg no					
Baserad på		Prd kl					

GE POWER

353PI321

Ansv avd BEE | Rev ind 04 | Språk SWE

353PI321 &EFF020

Blad 1 | Forts

Vi förbehåller oss alla rättigheter till detta dokument
och innehållet därpå. Återgivning, användning eller
avslöjande till tredje part utan vårat uttalade medgivande
är strängt förbjudet. Copyright ALSTOM Power.

ELCAD ID EE3-1486 Hybrit_SW.pro/9.09.E-0008_Logik_EFF020/353PI321
Datum 2020-05-19 Tid 14:20

FÖR KONSTRUKTION

Signal	Logic	Signal
353 PI326 _MV (0...15 bar) TRYCKGIVARE SLAMVATTEN/KV	Σ/n	353 PI326 _A01 (0...15 bar) TRYCKGIVARE SLAMVATTEN/KV XI321/1.A2 SV566/1.B2
	n/# HI_LIM2 (1: IN> 0: IN<) → Ton 2s	353 PI326 _MV_H2 HÖG HÖG (EJ AKTIV) TRYCKGIVARE SLAMVATTEN/KV
PU100/2.A2 353 PU100 _KMS DRIFTSVAR TILL MOTOR SLAMVATTENPUMP 1 PU101/2.A2 353 PU101 _KMS DRIFTSVAR TILL MOTOR SLAMVATTENPUMP 2	≥1 → Ton 10s → &	353 PI326 _MV_GT_H2 HÖG HÖG (EJ AKTIV) TRYCKGIVARE SLAMVATTEN/KV
	n/# HI_LIM1 (1: IN> 0: IN<) → Ton 2s	353 PI326 _MV_H1 HÖG (EJ AKTIV) TRYCKGIVARE SLAMVATTEN/KV
	&	353 PI326 _MV_GT_H1 HÖG (EJ AKTIV) TRYCKGIVARE SLAMVATTEN/KV
	n/# LO_LIM1 (1: IN< 0: IN>) → Ton 2s	353 PI326 _MV_L1 LÅG (EJ AKTIV) TRYCKGIVARE SLAMVATTEN/KV
	&	353 PI326 _MV_LT_L1 LÅG (EJ AKTIV) TRYCKGIVARE SLAMVATTEN/KV
	n/# LO_LIM2 (1: IN< 0: IN>) → Ton 2s	353 PI326 _MV_L2 LÅG LÅG (EJ AKTIV) TRYCKGIVARE SLAMVATTEN/KV
	&	353 PI326 _MV_LT_L2 LÅG LÅG (EJ AKTIV) TRYCKGIVARE SLAMVATTEN/KV
	UTANFÖR MÄTOMRÅDET HÅRDVARUFEL → SIGNAL ÖVERVAKNING	353 PI326 _Err GIVARFEL TRYCKGIVARE SLAMVATTEN/KV XI321/1.D2

NOTERA! SIL2 - FUNKTIONEN SKALL PLACERAS I SÄKERHETSSYSTEMET

TREND

VALUE

RITNINGEN VISAR ENDAST PROCESSFUNKTIONEN
PROGRAMMERAREN MÅSTE ANPASSA LOGIKEN TILL STYRSYSTEMET

Vi förbehåller oss alla rättigheter till detta dokument
och innehållet därpå. Återgivning, användning eller
avslöjande till tredje part utan vårt uttalade medgivande
är strängt förbjudet. Copyright ALSTOM Power.

ELCAD ID EE3-1486 Hybrit_SW.pro/9.09.E-0008_Logik_EFF020/353PI326
Datum 2020-05-19 Tid 14:20

04	FÖR PROGRAMMERING	2020-01-16	RIWA	Konstruktör	2019-09-10	OLJO	LOGIKFUNKTIONSSCHEMA TRYCKGIVARE TRYCK SLAMVATTEN/KV
03	Rev.	2019-12-06	OLJO	Godkänd	2020-01-28	CHSV	
02	Rev.	2019-11-27	OLJO		GASRENING HYBRIT EE3-001486		
Rev ind	Revision	Reg no					
Baserad på		Prd kl					

GE POWER

353PI326			
Ansv avd BEE	Rev ind 04	Språk SWE	
353PI326 &EFF020		Blad 1	
		Forts	

FÖR KONSTRUKTION

Signal	Logic	Signal
353 PI341 _MV (0...6 bar) TRYCKGIVARE UTLOPP VÅTSKRUBBER	Σ/n → TREND, VALUE	353 PI341 _A01 (0...6 bar) TRYCKGIVARE UTLOPP VÅTSKRUBBER XI300/1.A2
	HI_LIM2 (1: IN> 0: IN<) → Ton 2s	353 PI341 _MV_H2 HÖG HÖG (EJ AKTIV) TRYCKGIVARE UTLOPP VÅTSKRUBBER
LARM FRIGIVNING (=1)	Ton 10s → &	353 PI341 _MV_GT_H2 HÖG HÖG (EJ AKTIV) TRYCKGIVARE UTLOPP VÅTSKRUBBER
	HI_LIM1 (1: IN> 0: IN<) → Ton 2s	353 PI341 _MV_H1 HÖG (EJ AKTIV) TRYCKGIVARE UTLOPP VÅTSKRUBBER
	→ &	353 PI341 _MV_GT_H1 HÖG (EJ AKTIV) TRYCKGIVARE UTLOPP VÅTSKRUBBER
	LO_LIM1 (1: IN< 0: IN>) → Ton 2s	353 PI341 _MV_L1 LÅG (EJ AKTIV) TRYCKGIVARE UTLOPP VÅTSKRUBBER
	→ &	353 PI341 _MV_LT_L1 LÅG (EJ AKTIV) TRYCKGIVARE UTLOPP VÅTSKRUBBER
	LO_LIM2 (1: IN< 0: IN>) → Ton 2s	353 PI341 _MV_L2 LÅG LÅG (EJ AKTIV) TRYCKGIVARE UTLOPP VÅTSKRUBBER
	→ &	353 PI341 _MV_LT_L2 LÅG LÅG (EJ AKTIV) TRYCKGIVARE UTLOPP VÅTSKRUBBER
	UTANFÖR MÄTOMRÅDET HÅRDVARUFEL → SIGNAL ÖVERVAKNING	353 PI341 _Err GIVARFEL TRYCKGIVARE UTLOPP VÅTSKRUBBER XI300/1.D2

RITNINGEN VISAR ENDAST PROCESSFUNKTIONEN
PROGRAMMERARE MÅSTE ANPASSA LOGIKEN TILL STYRSYSTEMET

04	FÖR PROGRAMMERING	2020-01-16	RIWA	Konstruktör	2019-09-10	OLJO	
03	Rev.	2019-12-06	OLJO	Godkänd	2020-01-28	CHSV	
02	Rev.	2019-11-27	OLJO				
Rev ind	Revision	Reg no					
Baserad på		Prd kl					

GASRENING
HYBRIT
EE3-001486

LOGIKFUNKTIONSSCHEMA
TRYCKGIVARE
TRYCK UTLOPP VÅTSKRUBBER

GE POWER

353PI341

Ansv avd BEE | Rev ind 04 | Språk SWE

353PI341 &EFF020

Blad 1
Forts

Vi förbehåller oss alla rättigheter till detta dokument
och innehållet därpå. Återgivning, användning eller
avslöjande till tredje part utan vårat uttalade medgivande
är strängt förbjudet. Copyright ALSTOM Power.

ELCAD ID EE3-1486 Hybrit_SW.pro/9.09.E-0008_Logik_EFF020/353PI341
Datum 2020-05-19 Tid 14:20

FÖR KONSTRUKTION

Signal	Logic	Signal
	Notera! Reset görs av operatör från HMI efter byte av 63A003, WESP högspänningsisolator i plast	353 YM005 _XU10 Alarm drifttid isolator WESP TRYCKGIVARE WESP
	(UT i timmar[h]) OPTIME IN Reset UT; 17000 ≥m; TREND; VALUE	
353 PI350 _MV (0...10 bar(g)) TRYCKGIVARE WESP	Σ/n	353 PI350 _A01 (0...10 bar(g)) TRYCKGIVARE WESP
	HI_LIM2 1: IN>9 bar(g) 0: IN< Ton 2s	353 PI350 _MV_H2 HÖG HÖG (9 bar(g)) TRYCKGIVARE WESP
LARM FRIGIVNING (=1)	Ton 10s &	353 PI350 _MV_GT_H2 HÖG HÖG (9 bar(g)) TRYCKGIVARE WESP
	HI_LIM1 1: IN>6,5bar(g) 0: IN< Ton 30s	353 PI350 _MV_H1 HÖG (6,5 bar(g)) TRYCKGIVARE WESP
	&	353 PI350 _MV_GT_H1 HÖG (6,5 bar(g)) TRYCKGIVARE WESP
	LO_LIM1 1: IN<5,5 bar(g) 0: IN> Ton 30s	353 PI350 _MV_L1 LÅG (5,5 bar(g)) TRYCKGIVARE WESP KS450/2.C2
	&	353 PI350 _MV_LT_L1 LÅG (5,5 bar(g)) TRYCKGIVARE WESP
	LO_LIM2 1: IN<5,0 bar(g) 0: IN> Ton 2s	353 PI350 _MV_L2 LÅG LÅG (5,0 bar(g)) TRYCKGIVARE WESP EC015/1.A2
	&	353 PI350 _MV_LT_L2 LÅG LÅG (5,0 bar(g)) TRYCKGIVARE WESP
	UTANFÖR MÄTOMRÅDET HÅRDVARUFEL; SIGNAL ÖVERVAKNING	353 PI350 _Err GIVARFEL TRYCKGIVARE WESP

RITNINGEN VISAR ENDAST PROCESSFUNKTIONEN
PROGRAMMERAREN MÅSTE ANPASSA LOGIKEN TILL STYRSYSTEMET

Rev ind	Revision	Datum	Av
07	UPPDATERING	2020-04-01	RIWA
06	UPPDATERING	2020-03-20	RIWA
05	UPPDATERING EFTER FUNKT.ANALYS	2020-02-04	RIWA

Baserad på | Reg no | Prd kl

Konstruktör 2019-09-10 OLJO
Godkänd 2020-01-28 CHSV

GASRENING
HYBRIT
EE3-001486

LOGIKFUNKTIONSSCHEMA
TRYCKGIVARE
TRYCK WESP

GE POWER

353PI350

Ansv avd BEE | Rev ind 07 | Språk SWE

353PI350 &EFF020

Blad 1
Forts

Vi förbehåller oss alla rättigheter till detta dokument
Kopiering, återgivning, användning eller
avslöjande till tredje part utan vårat uttalade medgivande
är strängt förbjudet. Copyright ALSTOM Power.

ELCAD ID EE3-1486 Hybrit_SW.pro/9.09.E-0008_Logik_EFF020/353PI350
Datum 2020-05-19 Tid 14:20

FÖR KONSTRUKTION

Signal	Logic	Signal
353 PI361 _MV (0...6 bar) TRYCKGIVARE GAS FRÅN WESP	Σ/n → TREND, VALUE	353 PI361 _A01 (0...6 bar) TRYCKGIVARE GAS FRÅN WESP XI363/1.B2
	HI_LIM2 (1: IN>4,6 bar, 0: IN<) → Ton 2s	353 PI361 _MV_H2 HÖG HÖG (4,5 bar) TRYCKGIVARE GAS FRÅN WESP
LARM FRIGIVNING (=1)	Ton 10s → &	353 PI361 _MV_GT_H2 HÖG HÖG (4,5 bar) TRYCKGIVARE GAS FRÅN WESP
	HI_LIM1 (1: IN>4,1 bar, 0: IN<) → Ton 2s	353 PI361 _MV_H1 HÖG (4,1 bar) TRYCKGIVARE GAS FRÅN WESP
	→ &	353 PI361 _MV_GT_H1 HÖG (4,1 bar) TRYCKGIVARE GAS FRÅN WESP
	LO_LIM1 (1: IN<, 0: IN>) → Ton 2s	353 PI361 _MV_L1 LÅG (EJ AKTIV) TRYCKGIVARE GAS FRÅN WESP
	→ &	353 PI361 _MV_LT_L1 LÅG (EJ AKTIV) TRYCKGIVARE GAS FRÅN WESP
	LO_LIM2 (1: IN<, 0: IN>) → Ton 2s	353 PI361 _MV_L2 LÅG LÅG (EJ AKTIV) TRYCKGIVARE GAS FRÅN WESP
	→ &	353 PI361 _MV_LT_L2 LÅG LÅG (EJ AKTIV) TRYCKGIVARE GAS FRÅN WESP
	UTANFÖR MÄTOMRÅDET HÅRDVARUFEL → SIGNAL ÖVERVAKNING	353 PI361 _Err GIVARFEL TRYCKGIVARE GAS FRÅN WESP

NOTERA! SIL2 - FUNKTIONEN SKALL PLACERAS I SÄKERHETSSYSTEMET

RITNINGEN VISAR ENDAST PROCESSFUNKTIONEN
PROGRAMMERAREN MÅSTE ANPASSA LOGIKEN TILL STYRSYSTEMET

Rev ind	Revision		Reg no	
07	UPPDATERING	2020-04-01	RIWA	
05	UPPDATERING EFTER FUNKT.ANALYS	2020-02-04	RIWA	
04	FÖR PROGRAMMERING	2020-01-16	RIWA	
Baserad på			Prd kl	

Konstruktör 2019-09-10 OLJO
Godkänd 2020-01-28 CHSV

GASRENING
HYBRIT
EE3-001486

LOGIKFUNKTIONSSCHEMA
TRYCKGIVARE
TRYCK GAS FRÅN WESP

GE POWER

353PI361

Ansv avd BEE | Rev ind 07 | Språk SWE

353PI361 &EFF020

Blad 1
Forts

Vi förbehåller oss alla rättigheter till detta dokument
353PI361 &EFF020 Återgivning, användning eller
avslöjande till tredje part utan vårt uttalade medgivande
är strängt förbjudet. Copyright ALSTOM Power.

ELCAD ID EE3-1486 Hybrit_SW.pro/9.09.E-0008_Logik_EFF020/353PI361
Datum 2020-05-19 Tid 14:20

FÖR KONSTRUKTION

Signal	Logic	Signal
353 PP708 _FELS EJ SUMMAFEL VÄRMEKABEL GAS FRÅN WESP		353 PP708 _ZM14 SUMMALARM VÄRMEKABEL GAS FRÅN WESP
		353 PP708 _XM14 EJ SUMMAFEL VÄRMEKABEL GAS FRÅN WESP

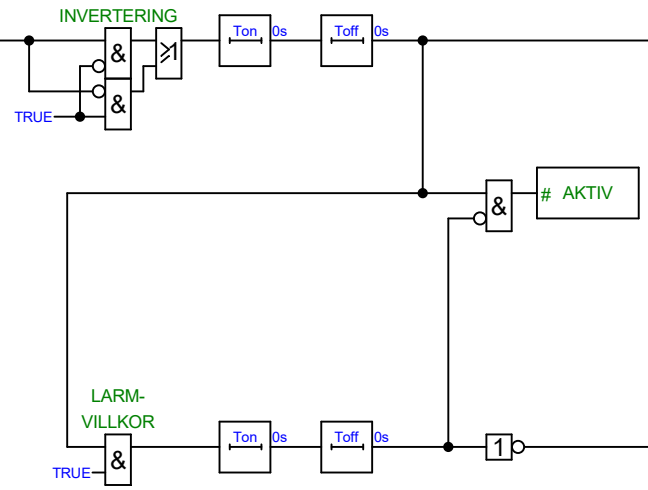

RITNINGEN VISAR ENDAST PROCESSFUNKTIONEN
PROGRAMMERAREN MÅSTE ANPASSA LOGIKEN TILL STYRSYSTEMET

04	FÖR PROGRAMMERING	2020-01-16	RIWA	Konstruktör	2019-09-10	OLJO	
03	Rev.	2019-12-06	OLJO	Godkänd	2020-01-28	CHSV	
02	Rev.	2019-11-27	OLJO				
Rev ind	Revision	Reg no					
Baserad på		Prd kl					

GASRENING
HYBRIT
EE3-001486

LOGIKFUNKTIONSSCHEMA
SUMMALARM
GAS FRÅN WESP

GE POWER

353PP708

Ansv avd BEE | Rev ind 04 | Språk SWE

353PP708 &EFF020

Blad 1
Forts

ELCAD ID EE3-1486 Hybrit_SW.pro/9.09.E-0008_Logik_EFF020/353PP708
Datum 2020-05-19 Tid 14:20

Vi förbehåller oss alla rättigheter till detta dokument
och innehållet därpå. Återgivning, användning eller
avslöjande till tredje part utan vårt uttalade medgivande
är strängt förbjudet. Copyright ALSTOM Power.

FÖR KONSTRUKTION

Signal	Logic	Signal
KS450/12.B4 353.0 KS450 _S02 STEG 2 SEKVENS KYLGAS		353 PU100 _D02 AUTO START MOTOR SLAMVATTENPUMP 1 /2.B2
PU491/1.A5 353 PU491 _XU01 ENHET 1 VALD BERÄKNING PUMPVAL SLAMVATTEN KYLGAS		
PU101/2.A2 353 PU101 _KMS DRIFTSVAR TILL MOTOR SLAMVATTENPUMP 2	Toff 2s	
FI325/1.C5 353 FI325 _MV_L2 LÅG LÅG (8 m3/h) FLÖDESGIVARE SLAMVATTEN/KV		
PU101/2.B5 353 PU101 _Trip STOPPAD P G A FEL MOTOR SLAMVATTENPUMP 2		
		353 PU100 _D03 AUT STOPP MOTOR SLAMVATTENPUMP 1 /2.B2
PU491/1.B5 353 PU491 _XU02 ENHET 2 VALD BERÄKNING PUMPVAL SLAMVATTEN KYLGAS	Ton 5s	353 PU100 _D04 SAF0 MOTOR SLAMVATTENPUMP 1 /2.C2
PU101/2.A2 353 PU101 _KMS DRIFTSVAR TILL MOTOR SLAMVATTENPUMP 2	Toff 10s	
FI325/1.C5 353 FI325 _MV_L2 LÅG LÅG (8 m3/h) FLÖDESGIVARE SLAMVATTEN/KV		
/2.A2 353 PU100 _KMS DRIFTSVAR TILL MOTOR SLAMVATTENPUMP 1		
LS312/1.A5 353 LS312 _XU02 LÅG LÅG NIVÅ NIVÅVAKT SLAMTANK	Toff 30s	

STANDARD FUNKTIONSBLOCK FÖR VAL OCH SKIFTNING FINNS
DET SKA ANVÄNDAS
VID ANLÄGGNINGSSTART SKA PUMPEN MED MINST DRIFTTID SLÅ TILL
VID FEL SKALL PUMPVÄXLING SKE EN GÅNG

PROGRAMMERAREN MÅSTE ANPASSA LOGIKEN TILL STYRSYSTEMET

Rev ind	Revision		Reg no
07	UPPDATERING	2020-04-01	RIWA
06	UPPDATERING	2020-03-19	RIWA
05	UPPDATERING EFTER FUNKT.ANALYS	2020-02-04	RIWA
Baserad på			Prd kl

Konstruktör	2019-09-10	OLJO
Godkänd	2020-01-28	CHSV

GASRENING
HYBRIT
EE3-001486

LOGIKFUNKTIONSSCHEMA
MOTOR
SLAMVATTENPUMP 1

GE POWER

353PU100

Ansv avd BEE | Rev ind 07 | Språk SWE

353PU100 &EFF020

Blad 1
Forts 2

Vi förbehåller oss alla rättigheter till detta dokument
Utlämnande, kopiering, mångfaldigande, mångfaldiggörande, mångfaldigande, mångfaldiggörande, mångfaldigande, mångfaldiggörande

FÖR KONSTRUKTION

Signal	Logic	Signal
LS312/1.A5 353 LS312 _XU02 LÅG LÅG NIVÅ NIVÅVAKT SLAMTANK		
353 PU100 _KMS DRIFTSVAR TILL MOTOR SLAMVATTENPUMP 1		
PU102/1.A2 PU491/1.C2 /1.C2 PU101/1.A2 PU101/1.C2 XI321/1.B2 FI305/1.B2 PI321/1.B2 PI326/1.B2	-FB01	353 PU100 _KM ORDER TILL MOTOR SLAMVATTENPUMP 1
243TC572/1.C2 AC323/1.C2 FI322/1.B2 FI325/1.B2 KS450/5.B2 KS450/12.C2 KS450/52.C2 XI320/1.B2 SV566/1.C2		
/1.A5 353 PU100 _D02 AUTO START MOTOR SLAMVATTENPUMP 1		
KS450/11.B4 353.0 KS450 _S01 STEG 1 SEKVENS KYLGAS		353 PU100 _Auto AUTO MOTOR SLAMVATTENPUMP 1
KS450/52.B4 353.0 KS450 _S55 STEG 55 SEKVENS KYLGAS		KS450/7.C2
353 PU100 _ST01 > HÖG TEMP MOTOR SLAMVATTENPUMP 1		
353 PU100 _SBR SÄKERHETSBRYTARE MOTOR SLAMVATTENPUMP 1		353 PU100 _Trip STOPPAD P G A FEL MOTOR SLAMVATTENPUMP 1
/1.B5 353 PU100 _D03 AUT STOPP MOTOR SLAMVATTENPUMP 1		PU101/1.B2
/1.C5 353 PU100 _D04 SAF0 MOTOR SLAMVATTENPUMP 1		
	EXTERNT BV 0-50Hz ExtSP	353 PU100 _D10 Order Hastighet [Hz] Frekvensomriktare MOTOR SLAMVATTENPUMP 1

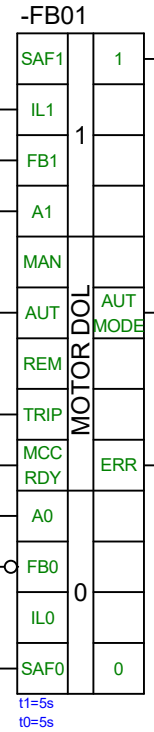

RITNINGEN VISAR ENDAST PROCESSFUNKTIONEN
PROGRAMMERARE MÅSTE ANPASSA LOGIKEN TILL STYRSYSTEMET

07	UPPDATERING	2020-04-01	RIWA	Konstruktör	2019-09-10	OLJO	
06	UPPDATERING	2020-03-19	RIWA	Godkänd	2020-01-28	CHSV	
04	FÖR PROGRAMMERING	2020-01-16	RIWA				
Rev ind	Revision	Reg no					
Baserad på		Prd kl					

GASRENING
HYBRIT
EE3-001486

LOGIKFUNKTIONSSCHEMA
MOTOR
SLAMVATTENPUMP 1

GE POWER

353PU100

Ansv avd BEE | Rev ind 07 | Språk SWE

353PU100 &EFF020

Blad 2
Forts

Vi förbehåller oss alla rättigheter till detta dokument
353PU100 &EFF020
Kopiering, användning eller
avsiljande till tredje part utan vårat uttalade medgivande
är strängt förbjudet. Copyright ALSTOM Power.

ELCAD ID EE3-1486 Hybrit_SW.pro/9.09.E-0008_Logik_EFF020/353PU100
Datum 2020-05-19 Tid 14:20

FÖR KONSTRUKTION

Signal	Logic	Signal
KS450/12.B4 353.0 KS450 _S02 STEG 2 SEKVENS KYLGAS		353 PU101 _D02 AUTO START MOTOR SLAMVATTENPUMP 2 /2.B2
PU491/1.B5 353 PU491 _XU02 ENHET 2 VALD BERÄKNING PUMPVAL SLAMVATTEN KYLGAS		
PU100/2.A2 353 PU100 _KMS DRIFTSVAR TILL MOTOR SLAMVATTENPUMP 1	Toff 2s	
FI325/1.C5 353 FI325 _MV_L2 LÅG LÅG (8 m3/h) FLÖDESGIVARE SLAMVATTEN/KV		
PU100/2.B5 353 PU100 _Trip STOPPAD P G A FEL MOTOR SLAMVATTENPUMP 1		
		353 PU101 _D03 AUT STOPP MOTOR SLAMVATTENPUMP 2 /2.B2
PU491/1.A5 353 PU491 _XU01 ENHET 1 VALD BERÄKNING PUMPVAL SLAMVATTEN KYLGAS	Ton 5s	353 PU101 _D04 SAF0 MOTOR SLAMVATTENPUMP 2 /2.C2
PU100/2.A2 353 PU100 _KMS DRIFTSVAR TILL MOTOR SLAMVATTENPUMP 1	Toff 10s	
FI325/1.C5 353 FI325 _MV_L2 LÅG LÅG (8 m3/h) FLÖDESGIVARE SLAMVATTEN/KV		
/2.A2 353 PU101 _KMS DRIFTSVAR TILL MOTOR SLAMVATTENPUMP 2		
LS312/1.A5 353 LS312 _XU02 LÅG LÅG NIVÅ NIVÅVAKT SLAMTANK	Toff 30s	

OM STANDARD FUNKTIONSBLOCK FÖR VAL
OCH SKIFTNING FINNS BÖR DET ANVÄNDAS

PROGRAMMERAREN MÅSTE ANPASSA LOGIKEN TILL STYRSYSTEMET

07	UPPDATERING	2020-04-01	RIWA
06	UPPDATERING	2020-03-20	RIWA
04	FÖR PROGRAMMERING	2020-01-16	RIWA
Rev ind	Revision	Reg no	
Baserad på		Prd kl	

Konstruktör	2019-09-10	OLJO
Godkänd	2020-01-28	CHSV

GASRENING
HYBRIT
EE3-001486

LOGIKFUNKTIONSSCHEMA
MOTOR
SLAMVATTENPUMP 2

GE POWER

353PU101

Ansv avd BEE | Rev ind 07 | Språk SWE

353PU101 &EFF020

Blad 1
Forts 2

Vi förbehåller oss alla rättigheter till detta dokument
och till innehållet i det. Mångfaldigande, utgivning, användning eller
avslöjande till tredje part utan vårat uttalade medgivande
är strängt förbjudet. Copyright ALSTOM Power.

ELCAD ID EE3-1486 Hybrit_SW.pro/9.09.E-0008_Logik_EFF020/353PU101 Version 07
Datum 2020-05-19 Tid 14:20

FÖR KONSTRUKTION

Signal	Logic	Signal
LS312/1.A5 353 LS312 _XU02 LÅG LÅG NIVÅ NIVÅVAKT SLAMTANK		
353 PU101 _KMS DRIFTSVAR TILL MOTOR SLAMVATTENPUMP 2		
PU102/1.A2 PU491/1.B2 PU100/1.A2 PU100/1.C2 /1.C2 XI321/1.B2 FI305/1.B2 PI321/1.B2 PI326/1.B2	-FB01	353 PU101 _KM ORDER TILL MOTOR SLAMVATTENPUMP 2
243TC572/1.C2 AC323/1.C2 FI322/1.B2 FI325/1.B2 KS450/5.B2 KS450/12.C2 XI320/1.B2 KS450/52.C2 SV566/1.D2		
354SV603/1.B2		
/1.A5 353 PU101 _D02 AUTO START MOTOR SLAMVATTENPUMP 2		
KS450/11.B4 353.0 KS450 _S01 STEG 1 SEKVENS KYLGAS		353 PU101 _Auto AUTO MOTOR SLAMVATTENPUMP 2
KS450/52.B4 353.0 KS450 _S55 STEG 55 SEKVENS KYLGAS		KS450/7.C2
353 PU101 _ST01 > HÖG TEMP MOTOR SLAMVATTENPUMP 2		
353 PU101 _SBR SÄKERHETSBRYTARE MOTOR SLAMVATTENPUMP 2		353 PU101 _Trip STOPPAD P G A FEL MOTOR SLAMVATTENPUMP 2
/1.B5 353 PU101 _D03 AUT STOPP MOTOR SLAMVATTENPUMP 2		PU100/1.B2
/1.C5 353 PU101 _D04 SAF0 MOTOR SLAMVATTENPUMP 2		
	EXTERNT BV 0-50Hz ExtSP	353 PU101 _D10 Order Hastighet [Hz] Frekvensomriktare MOTOR SLAMVATTENPUMP 2

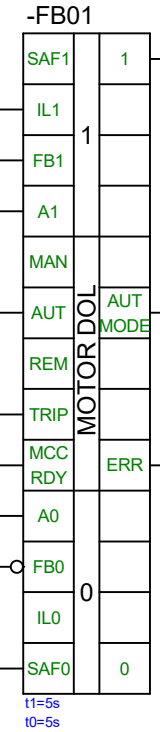

RITNINGEN VISAR ENDAST PROCESSFUNKTIONEN
PROGRAMMERARENA MÅSTE ANPASSA LOGIKEN TILL STYRSYSTEMET

Rev ind	Revision		Reg no	
07	UPPDATERING	2020-04-01	RIWA	
06	UPPDATERING	2020-03-19	RIWA	
04	FÖR PROGRAMMERING	2020-01-16	RIWA	
Baserad på			Prd kl	

Konstruktör 2019-09-10 OLJO
Godkänd 2020-01-28 CHSV

GASRENING
HYBRIT
EE3-001486

LOGIKFUNKTIONSSCHEMA
MOTOR
SLAMVATTENPUMP 2

GE POWER

353PU101

Ansv avd BEE | Rev ind 07 | Språk SWE

353PU101 &EFF020

Blad 2
Forts

Vi förbehåller oss alla rättigheter till detta dokument
och innehållet därpå. Mångfaldigande, användning eller
avslöjande till tredje part utan vårt uttalade medgivande
är strängt förbjudet. Copyright ALSTOM Power.

ELCAD ID EE3-1486 Hybrit_SW.pro/9.09.E-0008_Logik_EFF020/353PU101 Version 07
Datum 2020-05-19 Tid 14:20

FÖR KONSTRUKTION

Signal	Logic	Signal
PU100/2.A2 353 PU100 _KMS DRIFTSVAR TILL MOTOR SLAMVATTENPUMP 1		
PU101/2.A2 353 PU101 _KMS DRIFTSVAR TILL MOTOR SLAMVATTENPUMP 2		
353 PU102 _KMS DRIFTSVAR TILL MOTOR NaOH DOSERPUMP SV553/1.B2 KS450/14.C2 KS450/52.B2		353 PU102 _KM ORDER TILL MOTOR NaOH DOSERPUMP
KS450/14.B4 353.0 KS450 _S04 STEG 4 SEKVENS KYLGAS		
KS450/14.B4 353.0 KS450 _S04 STEG 4 SEKVENS KYLGAS		353 PU102 _Auto AUTO MOTOR NaOH DOSERPUMP KS450/14.C2
KS450/52.A4 353.0 KS450 _S53 STEG 53 SEKVENS KYLGAS		
353 PU102 _FELS STÄLLVERKSFEL MOTOR NaOH DOSERPUMP		353 PU102 _Trip STOPPAD P G A FEL MOTOR NaOH DOSERPUMP
345LS431/1.A5 345 LS431 _XU01 INDIKERING LÄCKAGE NIVÅVAKT SPILLPLÅT LUTSKÅP		
345LI430/1.C5 345 LI430 _MV_L2 LÅG LÅG (15%) NIVÅGIVARE NaOH TANK		
353 PU102 _FELSignal IO FEL MOTOR DOSERINGSPUMP NaOH		
LS310/1.B5 353 LS310 _SL01 > HÖG HÖG (ALARM) NIVÅVAKT SLAMTANK		
AC323/1.A5 353 AC323 _OutP UTSIGNAL (0...100%) REGULATOR pH SLAMVATTEN KYLGAS		353 PU102 _UT UTSIGNAL [%] MOTOR NaOH DOSERPUMP
353 PU102 _MV3 ÅTERFÖRING FREKVENS [%] MOTOR NaOH DOSERPUMP		353 PU102 _A02 FREKV. ÅTERFÖRING [%] MOTOR NaOH DOSERPUMP

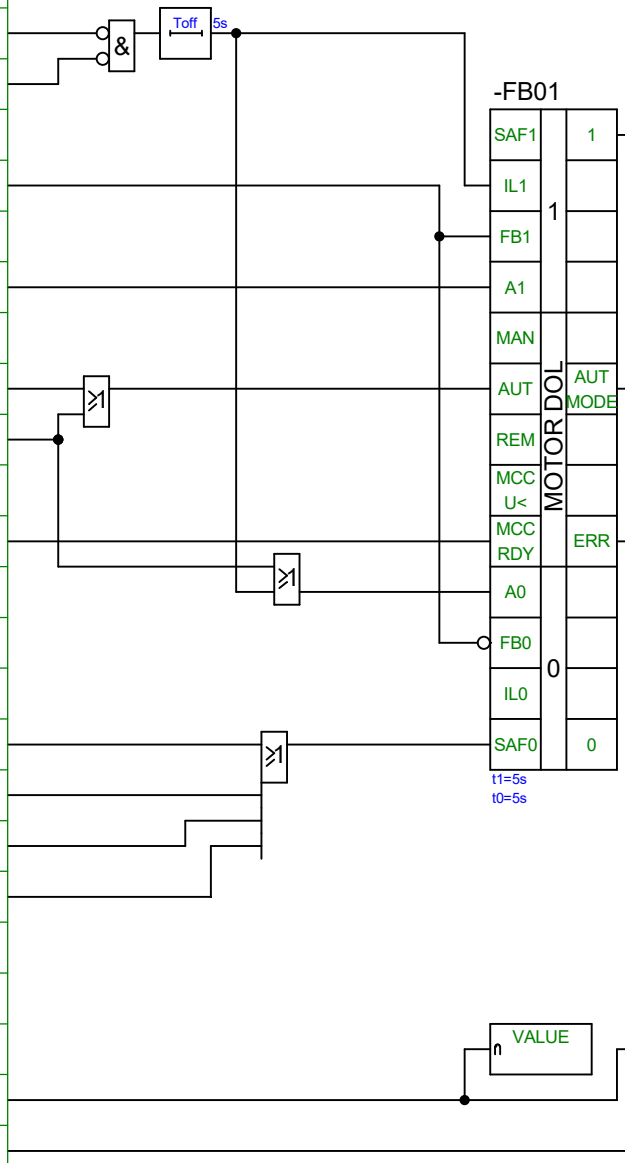

RITNINGEN VISAR ENDAST PROCESSFUNKTIONEN
PROGRAMMERAREN MÅSTE ANPASSA LOGIKEN TILL STYRSYSTEMET

Rev ind	Revision		Reg no	
07	UPPDATERING	2020-04-01	RIWA	
05	UPPDATERING EFTER FUNKT.ANALYS	2020-02-04	RIWA	
04	FÖR PROGRAMMERING	2020-01-16	RIWA	
Baserad på			Prd kl	

Konstruktör	2019-09-10	OLJO	
Godkänd	2020-01-28	CHSV	

GASRENING
HYBRIT
EE3-001486

LOGIKFUNKTIONSSCHEMA
MOTOR
DOSERINGSPUMP NaOH

GE POWER

353PU102

Ansv avd	BEE	Rev ind	07	Språk	SWE
353PU102 &EFF020				Blad	1
				Forts	

Vi förbehåller oss alla rättigheter till detta dokument
Utnyttjande, kopiering, mångfaldigande, utgivning, användning eller
avslöjande till tredje part utan vårt uttalade medgivande
är strängt förbjudet. Copyright ALSTOM Power.

ELCAD ID EE3-1486 Hybrit_SW.pro/9.09.E-0008_Logik_EFF020/353PU102 &EFF020
Datum 2020-05-19 Tid 14:20

FÖR KONSTRUKTION

Signal	Logic	Signal
LI354/1.C5 353 LI354 _MV_L2 LÅG LÅG (15%) NIVÅGIVARE WESP		
LI355/1.C5 353 LI355 _MV_L2 LÅG LÅG (15%) NIVÅGIVARE WESP	≥2	353 PU103 _D01 IL1 MOTOR RETURN PUMP
LI356/1.C5 353 LI356 _MV_L2 LÅG LÅG (15%) NIVÅGIVARE WESP		
LI354/1.B5 353 LI354 _MV_H1 HÖG (80%) NIVÅGIVARE WESP		
LI355/1.B5 353 LI355 _MV_H1 HÖG (80%) NIVÅGIVARE WESP	≥2	353 PU103 _D02 A1 MOTOR RETURN PUMP
LI356/1.B5 353 LI356 _MV_H1 HÖG (80%) NIVÅGIVARE WESP		
LI354/1.C5 353 LI354 _MV_L1 LÅG (30%) NIVÅGIVARE WESP		
LI355/1.C5 353 LI355 _MV_L1 LÅG (30%) NIVÅGIVARE WESP	≥2	353 PU103 _D03 A0 MOTOR RETURN PUMP
LI356/1.C5 353 LI356 _MV_L1 LÅG (30%) NIVÅGIVARE WESP		

Vi förbehåller oss alla rättigheter till detta dokument
och innehållet därpå. Mångfaldigande, utlämnande, mångfaldigande, mångfaldigande, mångfaldig

FÖR KONSTRUKTION

Signal	Logic	Signal
345PU103/1.A5 345 PU103 _D01 IL1 MOTOR RETURN PUMP		
353 PU103 _KMS DRIFTSVAR TILL MOTOR RETURN PUMP		
SV608/1.B2 KS450/52.B2	-FB01	353 PU103 _KM ORDER TILL MOTOR RETURN PUMP
345PU103/1.B5 345 PU103 _D02 A1 MOTOR RETURN PUMP		
KS450/15.B4 353.0 KS450 _S05 STEG 5 SEKVENS KYLGAS		353 PU103 _Auto AUTO MOTOR RETURN PUMP
KS450/52.B4 353.0 KS450 _S54 STEG 54 SEKVENS KYLGAS		KS450/6.A2 KS450/15.B2
353 PU103 _SBR SÄKERHETSBRYTARE MOTOR RETURN PUMP		353 PU103 _Trip STOPPAD P G A FEL MOTOR RETURN PUMP
345PU103/1.C5 345 PU103 _D03 A0 MOTOR RETURN PUMP		
LI354/1.C5 353 LI354 _MV_L2 LÅG LÅG (15%) NIVÅGIVARE WESP		
LI355/1.C5 353 LI355 _MV_L2 LÅG LÅG (15%) NIVÅGIVARE WESP		
LI356/1.C5 353 LI356 _MV_L2 LÅG LÅG (15%) NIVÅGIVARE WESP		
353 PU103 _ST01 > HÖG TEMP MOTOR RETURN PUMP		
353 PU103 _FELS STÄLLVERKSFEL MOTOR RETURN PUMP		

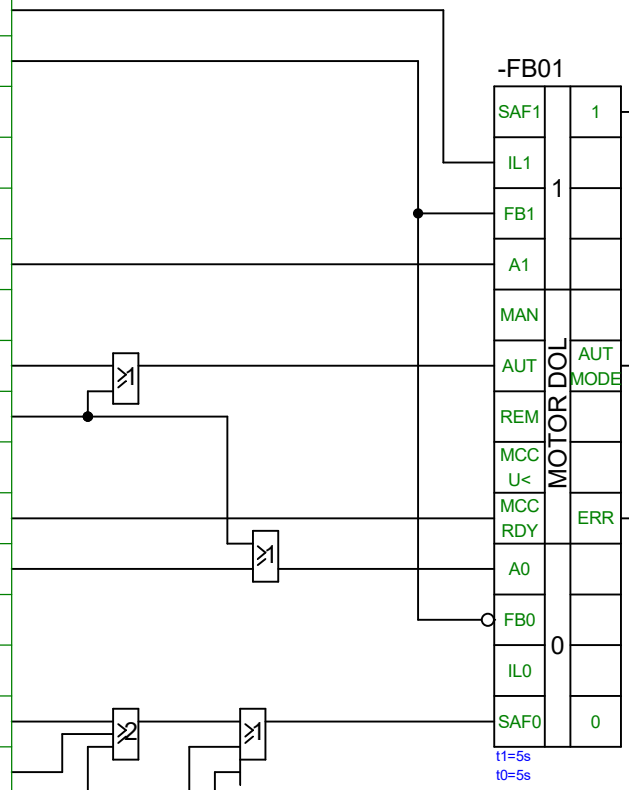

RITNINGEN VISAR ENDAST PROCESSFUNKTIONEN
PROGRAMMERARE MÅSTE ANPASSA LOGIKEN TILL STYRSYSTEMET

07	UPPDATERING	2020-04-01	RIWA	Konstruktör	2019-09-10	OLJO	LOGIKFUNKTIONSSCHEMA			353PU103	
04	FÖR PROGRAMMERING	2020-01-16	RIWA	Godkänd	2020-01-28	CHSV	MOTOR				
03	Rev.	2019-12-06	OLJO		GASRENING		RETURPUMP	Ansv avd	BEE	Rev ind 07	Språk SWE
Rev ind	Revision	Reg no			HYBRIT		GE POWER	353PU103 &EFF020			Blad 2
Baserad på		Prd kl			EE3-001486						Forts

Vi förbehåller oss alla rättigheter till detta dokument
Det innehåller information som ej skall spridas vidare, kopiering, användning eller
avslöjande till tredje part utan vårt uttalade medgivande
är strängt förbjudet. Copyright ALSTOM Power.

ELCAD ID EE3-1486 Hybrit_SW.pro/9.09.E-0008_Logik_EFF020/353PU103&EFF020
Datum 2020-05-19 Tid 14:20

FÖR KONSTRUKTION

Signal	Logic	Signal

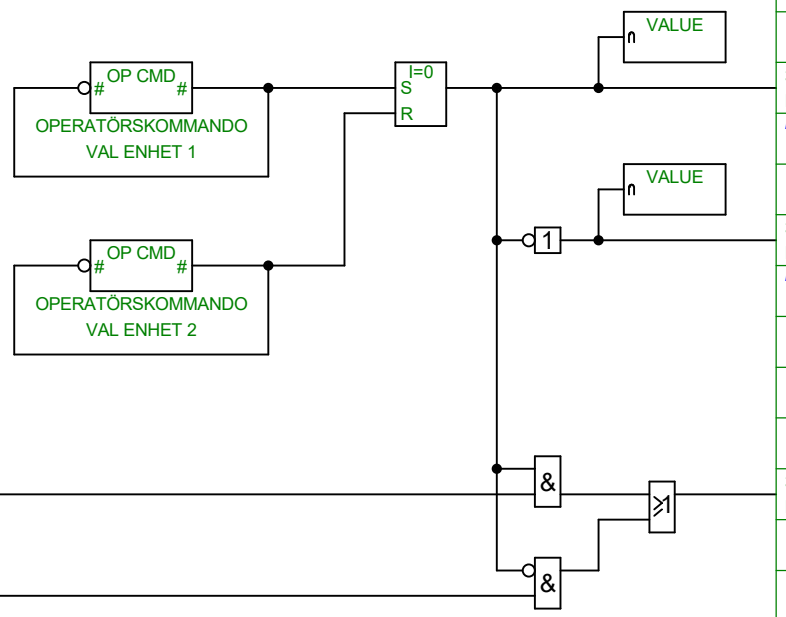

353 PU491 _XU01 ENHET 1 VALD
BERÄKNING PUMPVAL SLAMVATTEN KYLGAS
PU100/1.A2 PU101/1.C2

353 PU491 _XU02 ENHET 2 VALD
BERÄKNING PUMPVAL SLAMVATTEN KYLGAS
PU100/1.C2 PU101/1.A2

PU101/2.A2 353 PU101 _KMS DRIFTSVAR TILL
MOTOR SLAMVATTENPUMP 2

PU100/2.A2 353 PU100 _KMS DRIFTSVAR TILL
MOTOR SLAMVATTENPUMP 1

353 PU491 _ZM71 EJ VALD ENHET I DRIFT LARM
BERÄKNING PUMPVAL SLAMVATTEN KYLGAS

OM STANDARD FUNKTIONSBLOCK FÖR VAL
OCH SKIFTNING FINNS BÖR DET ANVÄNDAS

PROGRAMMERAREN MÅSTE ANPASSA LOGIKEN TILL STYRSYSTEMET

04	FÖR PROGRAMMERING	2020-01-16	RIWA	Konstruktör	2019-09-10	OLJO	
03	Rev.	2019-12-06	OLJO	Godkänd	2020-01-28	CHSV	
02	Rev.	2019-11-27	OLJO				
Rev ind	Revision	Reg no					
Baserad på		Prd kl					

GASRENING
HYBRIT
EE3-001486

LOGIKFUNKTIONSSCHEMA
PUMPVAL
SLAMVATTENPUMPAR

GE POWER

353PU491

Ansv avd BEE | Rev ind 04 | Språk SWE

353PU491 &EFF020

Blad 1
Forts

Vi förbehåller oss alla rättigheter till detta dokument
och innehållet därpå. Mångfaldigande, utgivning, användning eller
avslöjande till tredje part utan vårat uttalade medgivande
är strängt förbjudet. Copyright ALSTOM Power.

ELCAD ID EE3-1486 Hybrit_SW.prc/9.09.E-0008_Logik_EFF020/353PU491
Datum 2020-05-19 Tid 14:20

FÖR KONSTRUKTION

Signal	Logic	Signal

FC327/1.A5 353 FC327 _OutP UTSIGNAL (0...100%)
REGULATOR FLÖDE AVBLÖDNING SLAMVATTEN

353 RV567 _XJ10 LÄGESÅTERFÖRING (0...100%)
I/P CONVERTER / POSITIONER SLAMVATTEN/KV

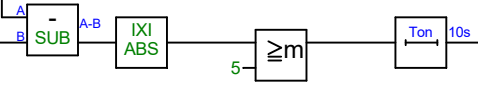

353 RV567 _OutP UTSIGNAL (0...100%)
I/P CONVERTER / POSITIONER SLAMVATTEN/KV

353 RV567 _D01 LÄGESFEL
I/P CONVERTER / POSITIONER SLAMVATTEN/KV

RITNINGEN VISAR ENDAST PROCESSFUNKTIONEN
PROGRAMMERAREN MÅSTE ANPASSA LOGIKEN TILL STYRSYSTEMET

04	FÖR PROGRAMMERING	2020-01-16	RIWA	Konstruktör	2019-09-10	OLJO	
03	Rev.	2019-12-06	OLJO	Godkänd	2020-01-28	CHSV	
02	Rev.	2019-11-27	OLJO				
Rev ind	Revision	Reg no					
Baserad på		Prd kl					

GASRENING
HYBRIT
EE3-001486

LOGIKFUNKTIONSSCHEMA
REGLERVENTIL
SLAMVATTEN/KV

GE POWER

353RV567

Ansv avd BEE | Rev ind 04 | Språk SWE

353RV567 &EFF020

Blad 1
Forts

Vi förbehåller oss alla rättigheter till detta dokument
och innehållet därpå. Mångfaldigande, utgivning, användning eller
avslöjande till tredje part utan vårt uttalade medgivande
är strängt förbjudet. Copyright ALSTOM Power.

ELCAD ID EE3-1486 Hybrit_SW.pro/9.09.E-0008_Logik_EFF020/353RV567
Datum 2020-05-19 Tid 14:20

FÖR KONSTRUKTION

(C) COPYRIGHT 20xx General Electric Company (USA)
All rights reserved. The information herein is Proprietary and Technically Exclusive content of the General Electric Company and/or its legitimate affiliates.

Signal	Logic	Signal
354 PU101 _KMS DRIFTSVAR TILL (SIGNALUTBYTE) KOMPRESSOR KYLGAS		
TI352/1.B2 HE206/1.B2 KS450/2.D2 EC015/1.A2		
320 TI352 _MV (0...1000 °C) (SIGNALUTBYTE) TEMPERATURGIVARE REAKTOR KYLGAS		
D2 KS450/52.B2		
354 PI308 _MV (0-10 bar) (SIGNALUTBYTE) SPOLGASTRYCK KYLGAS		
H2 [0-100 vol%] KYLGAS (SIGNALUTBYTE)		
CO [0-100 vol%] KYLGAS (SIGNALUTBYTE) KYLGAS		
CO2 [0-100 vol%] KYLGAS (SIGNALUTBYTE)		
N2 [0-100 vol%] KYLGAS (SIGNALUTBYTE)		
H2O [0-100 vol%] KYLGAS (SIGNALUTBYTE)		
XXX PZ320/1/2 P_KYLGAS (SIGNALUTBYTE)		
SV566/1.C2	≧m, 4,9 bar	XXX PZ320/1/2 P KYLGAS / 4,9 bar
SV600/1.A5 353 LI35x _2AV3_HH_Nivå_WESP		*SV524/1.A2*
TI301/1.B5 353 TI301 _MV_H2 HÖG HÖG (70°C) TEMPERATURGIVARE UTLOPP KONDENSOR	≥1	354 PU101 _TRIP ORDER TRIP (SIGNALUTBYTE) KOMPRESSOR TOPPGAS
TI307/1.B5 353 TI307 _MV_H2 HÖG HÖG (180°C) TEMPERATURGIVARE UT FÖRQUENCHER		
TI308/1.B5 353 TI308 _MV_H2 HÖG HÖG (180°C) TEMPERATURGIVARE UT QUENCHER	&	
LS310/1.A5 353 LS310 _XU01 HÖG HÖG NIVÅ NIVÅVAKT SLAMTANK	Ton 120s	
FI305/1.C5 353 FI305 _MV_L2 LÅG LÅG (3,0m3/h) FLÖDESGIVARE SPRAY KYLNING/FÖRQUENCHER DYSA	Ton 5s	
A2 320 TI352 _MV (0...1000 °C) (SIGNALUTBYTE) TEMPERATURGIVARE REAKTOR KYLGAS	≧m, 100°C	

07	UPPDATERING	2020-04-01	RIWA	Konstruktör	2019-09-10	OLJO	LOGIKFUNKTIONSSCHEMA SIGNALUTBYTE TILL/FRÅN GASRENING
06	UPPDATERING	2020-03-20	RIWA	Godkänd	2020-01-28	CHSV	
05	UPPDATERING EFTER FUNKT.ANALYS	2020-02-04	RIWA		GASRENING HYBRIT EE3-001486		
Rev ind	Revision	Reg no					
Baserad på		Prd kl					

GE POWER

Ansv avd BEE | Rev ind 07 | Språk SWE | Blad 1 | Forts 2

353SIGNALUTB &EFF020

353_SIGNALUTB

ELCAD ID EE3-1486 Hybrit_SW.pro/9.09.E-0008_Logik_EFF020/353SIGNALUTB &EFF020
Datum 2020-05-19 Tid 14:20

Signal	Logic	Signal
232 TI328 _MV (SIGNALUTBYTE) (Real) UTETEMPERATUR *345EC015C/1.B2 EC015C/1.B2*		
353 XI367 _RHO (SIGNALUTBYTE) (Real)		

				Konstruktör	2019-09-10	OLJO	LOGIKFUNKTIONSSCHEMA	353_SIGNALUTB	
07	UPPDATERING	2020-04-01	RIWA	Godkänd	2020-01-28	CHSV	SIGNALUTBYTE		
05	UPPDATERING EFTER FUNKT.ANALYS	2020-02-04	RIWA		GASRENING		TILL/FRÅN GASRENING	Ansv avd BEE	Rev ind 04	Språk SWE
Rev ind	Revision	Reg no			HYBRIT		GE POWER	353SIGNALUTB &EFF020	Blad 2
Baserad på		Prd kl			EE3-001486				Forts

ELCAD ID EE3-1486 Hybrit_SW.pro/9.09.E-0008_Logik_EFF020/353SIGNALUTB &EFF020
Datum 2020-05-19 Tid 14:20
(C) COPYRIGHT 20xx General Electric Company (USA)
All rights reserved. The information herein is Proprietary and Technically Exclusive content of the General Electric Company and/or its legitimate affiliates.
FÖR KONSTRUKTION

FÖR KONSTRUKTION

Signal	Logic	Signal
XI363/3.B5 353 XI363 _ZV14 SPJÄLLPOSITION L BERÄKNING AKTUELLT FLÖDE VENTURI	NOTERA! SIL2 - FUNKTIONEN SKALL PLACERAS I SÄKERHETSSYSTEMET	
XI363/3.B5 353 XI363 _ZV15 SPJÄLLPOSITION S+L BERÄKNING AKTUELLT FLÖDE VENTURI		353 SV520 _D01 ÖPPNA PILOTVENTIL VENTURI SKRUBBER /2.B2
XI363/3.C5 353 XI363 _ZV16 SPJÄLLPOSITION S+M+L BERÄKNING AKTUELLT FLÖDE VENTURI		
SV521/2.A2 353 SV521 _SGO DRIFTSVAR ÖPPEN PILOTVENTIL VENTURI SKRUBBER		
SV522/2.A2 353 SV522 _SGO DRIFTSVAR ÖPPEN PILOTVENTIL VENTURI SKRUBBER		

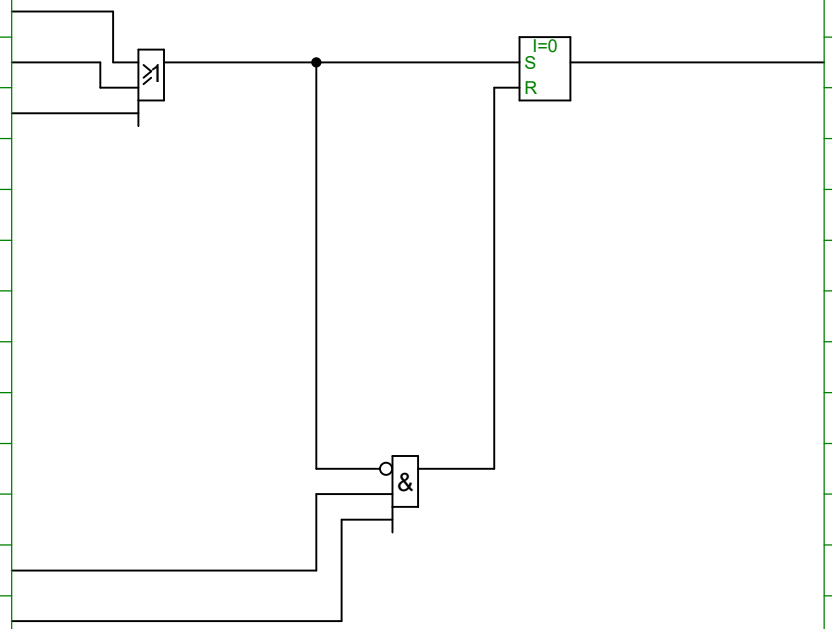

04	FÖR PROGRAMMERING	2020-01-16	RIWA	Konstruktör	2019-09-10	OLJO	
03	Rev.	2019-12-06	OLJO	Godkänd	2020-01-28	CHSV	
02	Rev.	2019-11-27	OLJO				
Rev ind	Revision	Reg no					
Baserad på		Prd kl					

GASRENING
HYBRIT
EE3-001486

LOGIKFUNKTIONSSCHEMA
PILOTVENTIL
DYSA VENTURI VÅTSKRUBBER

GE POWER

353SV520

Ansv avd BEE | Rev ind 04 | Språk SWE

353SV520 &EFF020

Blad 1
Forts 2

Vi förbehåller oss alla rättigheter till detta dokument
353SV520 &EFF020
Mångfaldigande, utgivning, användning eller
avslöjande till tredje part utan vårt uttalade medgivande
är strängt förbjudet. Copyright ALSTOM Power.

ELCAD ID EE3-1486 Hybrit_SW.pro/9.09.E-0008_Logik_EFF020/353SV520 &EFF020
Datum 2020-05-19 Tid 14:20

FÖR KONSTRUKTION

Signal	Logic	Signal

NOTERA! SIL2 - FUNKTIONEN SKALL PLACERAS I SÄKERHETSSYSTEMET

353 SV520 _SGO DRIFTSVAR ÖPPEN
PILOTVENTIL VENTURI SKRUBBER DYSA
SV581/1.B2 SV522/1.C2 SV521/1.C2
KS450/5.C2

345_SIGNALUTB/2.A5 308 ZH30x NÖDSTOPP

/1.A5 353 SV520 _D01 ÖPPNA
PILOTVENTIL VENTURI SKRUBBER DYSA

KS450/13.B4 353.0 KS450 _S03 STEG 3
SEKVENS KYLGAS

353 SV520 _SGS DRIFTSVAR STÄNGD
PILOTVENTIL VENTURI SKRUBBER DYSA
SV581/1.C2

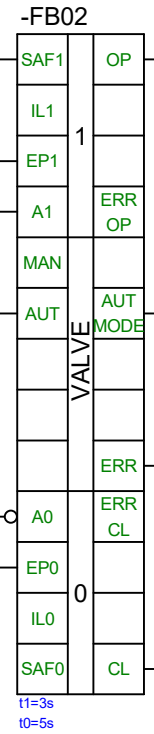

353 SV520 _YVO ORDER ÖPPNA
PILOTVENTIL VENTURI SKRUBBER DYSA

353 SV520 _Auto AUTO
PILOTVENTIL VENTURI SKRUBBER DYSA
KS450/13.C2

353 SV520 _XM14 SUMMALARM
PILOTVENTIL VENTURI SKRUBBER DYSA

353 SV520 _YVS ORDER STÄNG
PILOTVENTIL VENTURI SKRUBBER DYSA

RITNINGEN VISAR ENDAST PROCESSFUNKTIONEN
PROGRAMMERAREN MÅSTE ANPASSA LOGIKEN TILL STYRSYSTEMET

Rev ind	Revision	Datum	Av
07	UPPDATERING	2020-04-01	RIWA
05	UPPDATERING EFTER FUNKT.ANALYS	2020-02-04	RIWA
04	FÖR PROGRAMMERING	2020-01-16	RIWA

Reg no
Baserad på
Prd kl

Konstruktör 2019-09-10 OLJO
Godkänd 2020-01-28 CHSV

GASRENING
HYBRIT
EE3-001486

LOGIKFUNKTIONSSCHEMA
PILOTVENTIL
DYSA VENTURI VÅTSKRUBBER

GE POWER

353SV520

Ansv avd BEE
Rev ind 07
Språk SWE
Blad 2
Forts

353SV520 &EFF020

Vi förbehåller oss alla rättigheter till detta dokument
353SV520 &EFF020
Mottagande av detta dokument, kopiering, utgivning, användning eller
avslöjande till tredje part utan vårt uttalade medgivande
är strängt förbjudet. Copyright ALSTOM Power.

ELCAD ID EE3-1486 Hybrit_SW.pro/9.09.E-0008_Logik_EFF020/353SV520
Datum 2020-05-19 Tid 14:20

FÖR KONSTRUKTION

Signal	Logic	Signal
XI363/3.B5 353 XI363 _ZV12 SPJÄLLPOSITION M BERÄKNING AKTUELLT FLÖDE VENTURI		
XI363/3.B5 353 XI363 _ZV13 SPJÄLLPOSITION S+M BERÄKNING AKTUELLT FLÖDE VENTURI		353 SV521 _D01 ÖPPNA PILOTVENTIL VENTURI SKRUBBER /2.B2
XI363/3.C5 353 XI363 _ZV16 SPJÄLLPOSITION S+M+L BERÄKNING AKTUELLT FLÖDE VENTURI		
XI363/3.A5 353 XI363 _ZV11 SPJÄLLPOSITION S BERÄKNING AKTUELLT FLÖDE VENTURI		
SV522/2.A2 353 SV522 _SGO DRIFTSVAR ÖPPEN PILOTVENTIL VENTURI SKRUBBER		
XI363/3.B5 353 XI363 _ZV14 SPJÄLLPOSITION L BERÄKNING AKTUELLT FLÖDE VENTURI		
SV520/2.A2 353 SV520 _SGO DRIFTSVAR ÖPPEN PILOTVENTIL VENTURI SKRUBBER		
XI363/3.B5 353 XI363 _ZV15 SPJÄLLPOSITION S+L BERÄKNING AKTUELLT FLÖDE VENTURI		

NOTERA! SIL2 - FUNKTIONEN SKALL PLACERAS I SÄKERHETSSYSTEMET

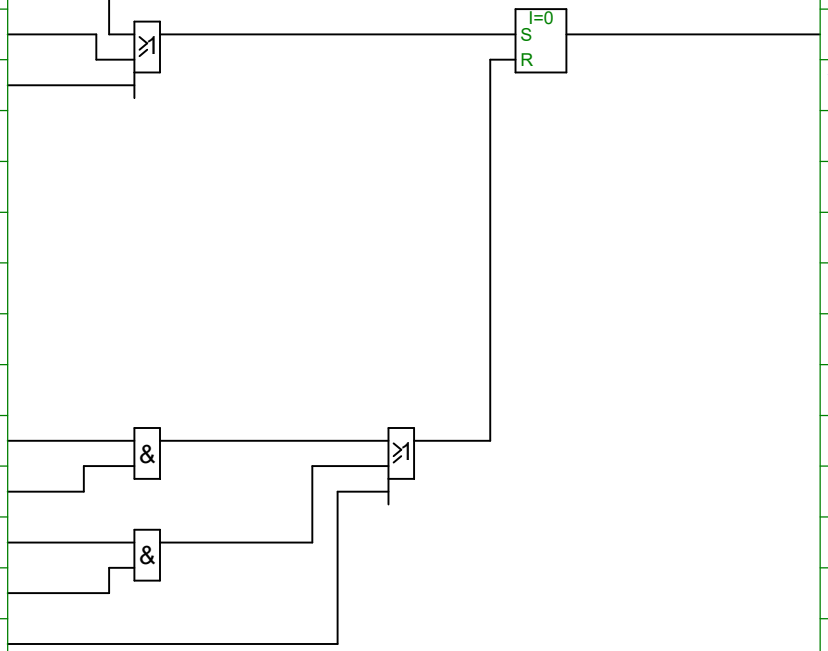

04	FÖR PROGRAMMERING	2020-01-16	RIWA	Konstruktör	2019-09-10	OLJO	
03	Rev.	2019-12-06	OLJO	Godkänd	2020-01-28	CHSV	
02	Rev.	2019-11-27	OLJO				
Rev ind	Revision	Reg no					
Baserad på		Prd kl					

GASRENING
HYBRIT
EE3-001486

LOGIKFUNKTIONSSCHEMA
PILOTVENTIL
VENTURI VÅTSKRUBBER

GE POWER

353SV521

Ansv avd BEE | Rev ind 04 | Språk SWE

353SV521 &EFF020

Blad 1
Forts 2

Vi förbehåller oss alla rättigheter till detta dokument
353SV521 &EFF020
Mottagande, mångfaldigande, utlämnande, utgivning, användning eller
avslöjande till tredje part utan vårt uttalade medgivande
är strängt förbjudet. Copyright ALSTOM Power.

ELCAD ID EE3-1486 Hybrit_SW.pro/9.09.E-0008_Logik_EFF020/353SV521
Datum 2020-05-19 Tid 14:20

FÖR KONSTRUKTION

Signal	Logic	Signal

NOTERA! SIL2 - FUNKTIONEN SKALL PLACERAS I SÄKERHETSSYSTEMET

353 SV521 _SGO DRIFTSVAR ÖPPEN
PILOTVENTIL VENTURI SKRUBBER DYSA
SV520/1.C2 SV584/1.B2 SV522/1.C2
KS450/5.C2

345_SIGNALUTB/2.A5 308 ZH30x NÖDSTOPP

/1.A5 353 SV521 _D01 ÖPPNA
PILOTVENTIL VENTURI SKRUBBER DYSA

KS450/13.B4 353.0 KS450 _S03 STEG 3
SEKVENS KYLGAS

353 SV521 _SGS DRIFTSVAR STÄNGD
PILOTVENTIL VENTURI SKRUBBER DYSA
SV584/1.C2

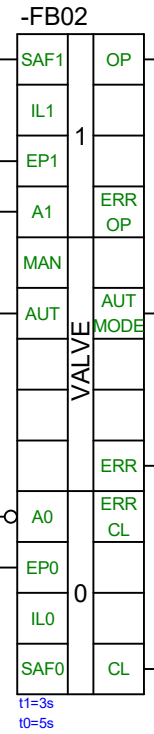

353 SV521 _YVO ORDER ÖPPNA
PILOTVENTIL VENTURI SKRUBBER DYSA

353 SV521 _Auto AUTO
PILOTVENTIL VENTURI SKRUBBER DYSA
KS450/13.C2

353 SV521 _XM14 SUMMALARM
PILOTVENTIL VENTURI SKRUBBER DYSA

353 SV521 _YVS ORDER STÄNG
PILOTVENTIL VENTURI SKRUBBER DYSA

RITNINGEN VISAR ENDAST PROCESSFUNKTIONEN
PROGRAMMERAREN MÅSTE ANPASSA LOGIKEN TILL STYRSYSTEMET

Vi förbehåller oss alla rättigheter till detta dokument
och tillhörande ritning, användning eller
avslöjande till tredje part utan vårt uttalade medgivande
är strängt förbjudet. Copyright ALSTOM Power.

ELCAD ID EE3-1486 Hybrit_SW.pro/9.09.E-0008_Logik_EFF020/353SV521
Datum 2020-05-19 Tid 14:20

Rev ind	Revision		Reg no
07	UPPDATERING	2020-04-01	RIWA
05	UPPDATERING EFTER FUNKT.ANALYS	2020-02-04	RIWA
04	FÖR PROGRAMMERING	2020-01-16	RIWA

Baserad på | Prd kl

Konstruktör 2019-09-10 OLJO
Godkänd 2020-01-28 CHSV

GASRENING
HYBRIT
EE3-001486

LOGIKFUNKTIONSSCHEMA
PILOTVENTIL
VENTURI VÅTSKRUBBER

GE POWER

353SV521

Ansv avd BEE | Rev ind 07 | Språk SWE

353SV521 &EFF020

Blad 2
Forts

FÖR KONSTRUKTION

Signal	Logic	Signal

NOTERA! SIL2 - FUNKTIONEN SKALL PLACERAS I SÄKERHETSSYSTEMET

XI363/3.A5 353 XI363 _ZV11 SPJÄLLPOSITION S
BERÄKNING AKTUELLT FLÖDE VENTURI

XI363/3.B5 353 XI363 _ZV13 SPJÄLLPOSITION S+M
BERÄKNING AKTUELLT FLÖDE VENTURI

XI363/3.B5 353 XI363 _ZV15 SPJÄLLPOSITION S+L
BERÄKNING AKTUELLT FLÖDE VENTURI

XI363/3.C5 353 XI363 _ZV16 SPJÄLLPOSITION S+M+L
BERÄKNING AKTUELLT FLÖDE VENTURI

XI363/3.B5 353 XI363 _ZV12 SPJÄLLPOSITION M
BERÄKNING AKTUELLT FLÖDE VENTURI

SV521/2.A2 353 SV521 _SGO DRIFTSVAR ÖPPEN
PILOTVENTIL VENTURI SKRUBBER

XI363/3.B5 353 XI363 _ZV14 SPJÄLLPOSITION L
BERÄKNING AKTUELLT FLÖDE VENTURI

SV520/2.A2 353 SV520 _SGO DRIFTSVAR ÖPPEN
PILOTVENTIL VENTURI SKRUBBER

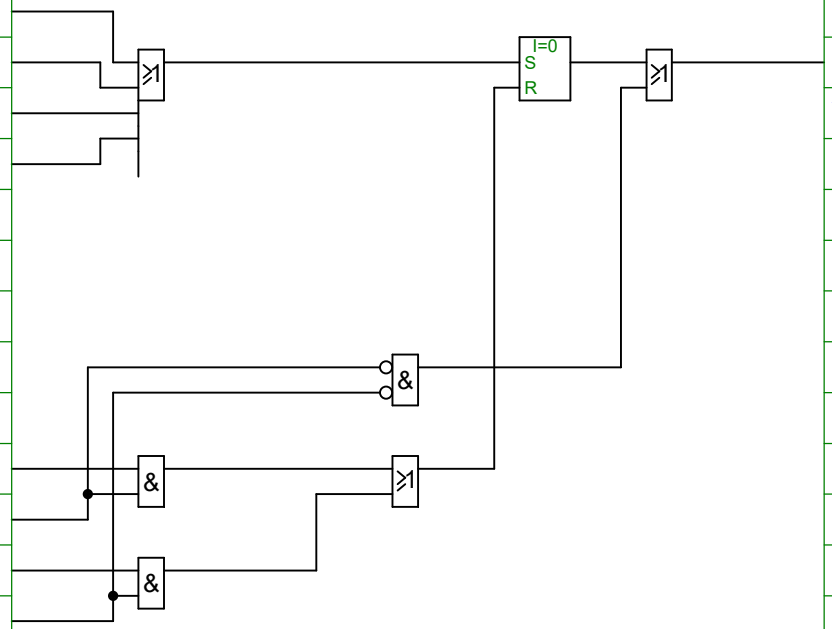

353 SV522 _D01 ÖPPNA
PILOTVENTIL VENTURI SKRUBBER
/2.B2

Rev ind	Revision	Reg no	Konstruktör			LOGIKFUNKTIONSSCHEMA	353SV522
05	UPPDATERING EFTER FUNKT.ANALYS	2020-02-04 RIWA	Konstruktör	2019-09-10	OLJO	PILOTVENTIL	
04	FÖR PROGRAMMERING	2020-01-16 RIWA	Godkänd	2020-01-28	CHSV	VENTURI VÅTSKRUBBER	Ansv avd BEE / Rev ind 05 / Språk SWE
03	Rev.	2019-12-06 OLJO		GASRENING		GE POWER	353SV522 &EFF020
Baserad på		Prd kl		HYBRIT			Blad 1 / Forts 2
				EE3-001486			

Vi förbehåller oss alla rättigheter till detta dokument
och innehållet därpå. Mångfaldigande, utgivning, användning eller
avslöjande till tredje part utan vårt uttalade medgivande
är strängt förbjudet. Copyright ALSTOM Power.

ELCAD ID EE3-1486 Hybrit_SW.pro/9.09.E-0008_Logik_EFF020/353SV522 &EFF020
Datum 2020-05-19 Tid 14:20

FÖR KONSTRUKTION

Signal	Logic	Signal

NOTERA! SIL2 - FUNKTIONEN SKALL PLACERAS I SÄKERHETSSYSTEMET

353 SV522 _SGO DRIFTSVAR ÖPPEN
PILOTVENTIL VENTURI SKRUBBER DYSA
SV587/1.B2 SV521/1.C2 SV520/1.C2
KS450/5.C2

345_SIGNALUTB/2.A5 308 ZH30x NÖDSTOPP

/1.A5 353 SV522 _D01 ÖPPNA
PILOTVENTIL VENTURI SKRUBBER DYSA

KS450/13.B4 353.0 KS450 _S03 STEG 3
SEKVENS KYLGAS

353 SV522 _SGS DRIFTSVAR STÄNGD
PILOTVENTIL VENTURI SKRUBBER DYSA
SV587/1.C2

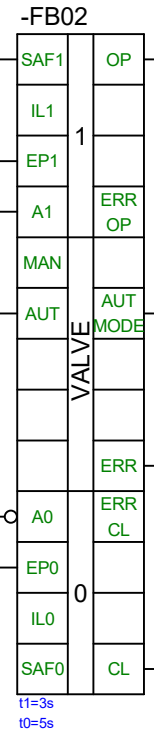

353 SV522 _YVO ORDER ÖPPNA
PILOTVENTIL VENTURI SKRUBBER DYSA

353 SV522 _Auto AUTO
PILOTVENTIL VENTURI SKRUBBER DYSA
KS450/13.B2

353 SV522 _XM14 SUMMALARM
PILOTVENTIL VENTURI SKRUBBER DYSA

353 SV522 _YVS ORDER STÄNG
PILOTVENTIL VENTURI SKRUBBER DYSA

RITNINGEN VISAR ENDAST PROCESSFUNKTIONEN
PROGRAMMERAREN MÅSTE ANPASSA LOGIKEN TILL STYRSYSTEMET

Vi förbehåller oss alla rättigheter till detta dokument
vare sig patent- eller mönstermässig skyddsrätt sker ingen utlämning eller
avslöjande till tredje part utan vårt uttalade medgivande
är strängt förbjudet. Copyright ALSTOM Power.

ELCAD ID EE3-1486 Hybrit_SW.pro/9.09.E-0008_Logik_EFF020/353SV522 &EFF020
Datum 2020-05-19 Tid 14:20

Rev ind	Revision		Reg no
07	UPPDATERING	2020-04-01	RIWA
05	UPPDATERING EFTER FUNKT.ANALYS	2020-02-04	RIWA
04	FÖR PROGRAMMERING	2020-01-16	RIWA

Baserad på | Prd kl

Konstruktör 2019-09-10 OLJO
Godkänd 2020-01-28 CHSV

GASRENING
HYBRIT
EE3-001486

LOGIKFUNKTIONSSCHEMA
PILOTVENTIL
VENTURI VÅTSKRUBBER

GE POWER

353SV522

Ansv avd BEE | Rev ind 07 | Språk SWE

353SV522 &EFF020

Blad 2
Forts

FÖR KONSTRUKTION

Signal	Logic	Signal

NOTERA! SIL2 - FUNKTIONEN SKALL PLACERAS I SÄKERHETSSYSTEMET

_SIGNALUTB/1.C5 XXX PZ320/1/2 P KYLGAS / 4,9 bar

353 SV524 _SGO DRIFTSVAR ÖPPEN
PILOTVENTIL UTLOPP KONDENSOR

353 SV524 _SGS DRIFTSVAR STÄNGD
PILOTVENTIL UTLOPP KONDENSOR
KS450/2.A2 KS450/5.B2

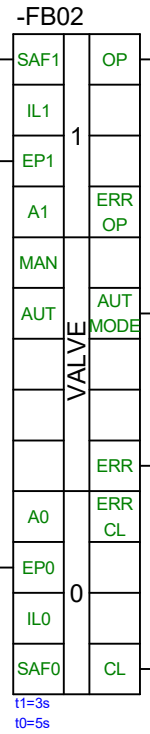

353 SV524 _YVO ORDER ÖPPNA
PILOTVENTIL UTLOPP KONDENSOR

353 SV524 _Auto AUTO
PILOTVENTIL UTLOPP KONDENSOR

353 SV524 _XM14 SUMMALARM
PILOTVENTIL UTLOPP KONDENSOR

353 SV524 _YVS ORDER STÄNG
PILOTVENTIL UTLOPP KONDENSOR

RITNINGEN VISAR ENDAST PROCESSFUNKTIONEN
PROGRAMMERAREN MÅSTE ANPASSA LOGIKEN TILL STYRSYSTEMET

Vi förbehåller oss alla rättigheter till detta dokument
353SV524 &EFF020
Mångfaldigande, utgivning, användning eller
avslöjande till tredje part utan vårt uttalade medgivande
är strängt förbjudet. Copyright ALSTOM Power.

ELCAD ID EE3-1486 Hybrit_SW.pro/9.09.E-0008_Logik_EFF020/353SV524 &EFF020
Datum 2020-05-19 Tid 14:20

Rev ind	Revision	Reg no	Prd kl	Baserad på
07	UPPDATERING	2020-04-01	RIWA	
05	UPPDATERING EFTER FUNKT.ANALYS	2020-02-04	RIWA	
04	FÖR PROGRAMMERING	2020-01-16	RIWA	

Konstruktör	2019-09-10	OLJO
Godkänd	2020-01-28	CHSV

GASRENING
HYBRIT
EE3-001486

LOGIKFUNKTIONSSCHEMA
PILOTVENTIL
UTLOPP KONDENSOR

GE POWER

353SV524

Ansv avd BEE | Rev ind 07 | Språk SWE

353SV524 &EFF020

Blad 1
Forts

FÖR KONSTRUKTION

Signal	Logic	Signal
		353 SV547 _D01 IL1 PILOTVENTIL KONDENSOR /2.A2
LI311/1.A5 353 LI311 _A01 (0...100 %) NIVÅGIVARE SLAMTANK	40% ≦m	353 SV547 _D02 A1 PILOTVENTIL KONDENSOR /2.B2
	70% ≧m	353 SV547 _D03 A0 PILOTVENTIL KONDENSOR /2.C2
PI300/1.A5 353 PI300 _A01 (0...6 bar) TRYCKGIVARE UTLOPP KONDENSOR 345PI420/1.A5 345 PI420 _A01 (0...12 bar(g)) TRYCKGIVARE HYDROFOR 345PI421/1.A5 345 PI421 _A01 (0...12 bar(g)) TRYCKGIVARE HYDROFOR	A, B → ≧m; < MIN	353 SV547 _D04 SAF0 PILOTVENTIL KONDENSOR /2.C2

Vi förbehåller oss alla rättigheter till detta dokument
353SV547 &EFF020
och tillhörande bilagor. Återgivning, användning eller
avslöjande till tredje part utan vårt uttalade medgivande
är strängt förbjudet. Copyright ALSTOM Power.

ELCAD ID EE3-1486 Hybrit_SW.pro/9.09.E-0008_Logik_EFF020/353SV547
Datum 2020-05-19 Tid 14:20

Rev ind	Revision	Reg no
08	UPPDATERING FAT	2020-04-16 RIWA
04	FÖR PROGRAMMERING	2020-01-16 RIWA
03	Rev.	2019-12-06 OLJO
Baserad på		Prd kl

Konstruktör 2019-09-10 OLJO
Godkänd 2020-01-28 CHSV

GASRENING
HYBRIT
EE3-001486

LOGIKFUNKTIONSSCHEMA
PILOTVENTIL
SPOLVATTEN SLAMTANK

GE POWER

353SV547

Ansv avd BEE | Rev ind 08 | Språk SWE

353SV547 &EFF020

Blad 1
Forts 2

FÖR KONSTRUKTION

Signal	Logic	Signal
/1.A5 353 SV547 _D01 IL1 PILOTVENTIL KONDENSOR		
353 SV547 _SGO DRIFTSVAR ÖPPEN PILOTVENTIL KONDENSOR		
/1.A5 353 SV547 _D02 A1 PILOTVENTIL KONDENSOR		
KS450/11.B4 353.0 KS450 _S01 STEG 1 SEKVENS KYLGAS		
/1.B5 353 SV547 _D03 A0 PILOTVENTIL KONDENSOR		
353 SV547 _SGS DRIFTSVAR STÄNGD PILOTVENTIL KONDENSOR		
/1.C5 353 SV547 _D04 SAF0 PILOTVENTIL KONDENSOR		
		353 SV547 _YVO ORDER ÖPPNA PILOTVENTIL KONDENSOR
		353 SV547 _Auto AUTO PILOTVENTIL KONDENSOR KS450/6.C2 KS450/7.B2
		353 SV547 _XM14 SUMMALARM PILOTVENTIL KONDENSOR
		353 SV547 _YVS ORDER STÄNG PILOTVENTIL KONDENSOR

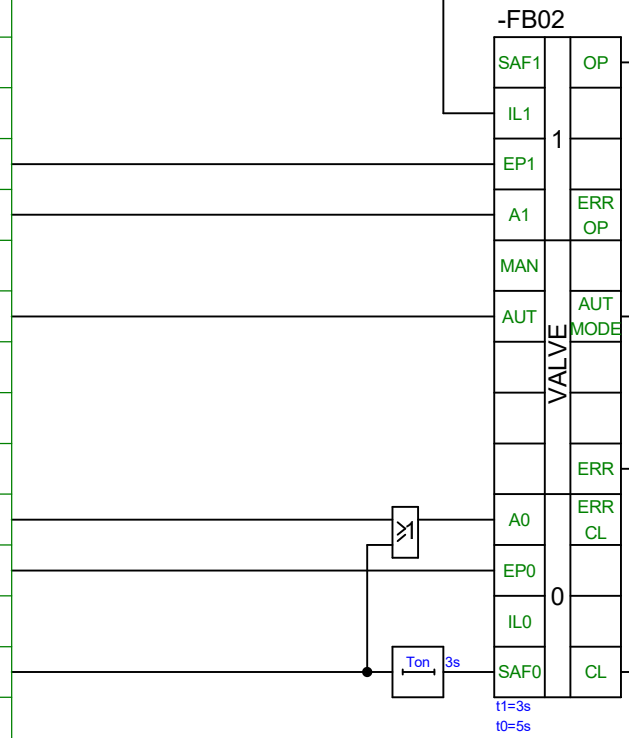

RITNINGEN VISAR ENDAST PROCESSFUNKTIONEN
PROGRAMMERAREN MÅSTE ANPASSA LOGIKEN TILL STYRSYSTEMET

07	UPPDATERING	2020-04-01	RIWA	Konstruktör	2019-09-10	OLJO	
04	FÖR PROGRAMMERING	2020-01-16	RIWA	Godkänd	2020-01-28	CHSV	
03	Rev.	2019-12-06	OLJO				
Rev ind	Revision	Reg no					
Baserad på		Prd kl					

GASRENING
HYBRIT
EE3-001486

LOGIKFUNKTIONSSCHEMA
PILOTVENTIL
SPOLVATTEN SLAMTANK

GE POWER

353SV547 &EFF020

353SV547			
Ansv avd BEE	Rev ind 07	Språk SWE	
		Blad 2	
		Forts	

Vi förbehåller oss alla rättigheter till detta dokument
353SV547 &EFF020
Kopiering, användning eller
avslöjande till tredje part utan vårat uttalade medgivande
är strängt förbjudet. Copyright ALSTOM Power.

ELCAD ID EE3-1486 Hybrit_SW.pro/9.09.E-0008_Logik_EFF020/353SV547
Datum 2020-05-19 Tid 14:20

FÖR KONSTRUKTION

Signal	Logic	Signal
353 SV553 _SGO DRIFTSVAR ÖPPEN PILOTVENTIL NaOH	EP1	
PU102/1.A2 353 PU102 _KMS DRIFTSVAR TILL MOTOR NaOH DOSERPUMP	A1	
KS450/14.B4 353.0 KS450 _S04 STEG 4 SEKVENS KYLGAS	AUT	
353 SV553 _SGS DRIFTSVAR STÄNGD PILOTVENTIL NaOH	EP0	
345PU106/1.A2 345 PU106 _KMS DRIFTSVAR TILL MOTOR TRYCKSTEGRINGSPUMP	SAF0	
	-FB02 SAF1 IL1 EP1 A1 MAN AUT A0 EP0 IL0 SAF0 (1 / VALVE / 0) OP ERR OP AUT MODE ERR ERR CL CL t1=3s t0=5s	353 SV553 _YVO ORDER ÖPPNA PILOTVENTIL NaOH
		353 SV553 _Auto AUTO PILOTVENTIL NaOH KS450/14.C2 KS450/6.C2
		353 SV553 _XM14 SUMMALARM PILOTVENTIL NaOH
		353 SV553 _YVS ORDER STÄNG PILOTVENTIL NaOH

RITNINGEN VISAR ENDAST PROCESSFUNKTIONEN
PROGRAMMERAREN MÅSTE ANPASSA LOGIKEN TILL STYRSYSTEMET

07	UPPDATERING	2020-04-01	RIWA	Konstruktör 2019-09-10	OLJO
04	FÖR PROGRAMMERING	2020-01-16	RIWA	Godkänd 2020-01-28	CHSV
03	Rev.	2019-12-06	OLJO		
Rev ind	Revision	Reg no			
Baserad på		Prd kl			

GASRENING
HYBRIT
EE3-001486

LOGIKFUNKTIONSSCHEMA
PILOTVENTIL
NaOH

GE POWER

353SV553

Ansv avd BEE | Rev ind 07 | Språk SWE

353SV553 &EFF020

Blad 1
Forts

Vi förbehåller oss alla rättigheter till detta dokument
353SV553 &EFF020
Återgivning, användning eller
avslöjande till tredje part utan vårt uttalade medgivande
är strängt förbjudet. Copyright ALSTOM Power.

ELCAD ID EE3-1486 Hybrit_SW.pro/9.09.E-0008_Logik_EFF020/353SV553
Datum 2020-05-19 Tid 14:20

FÖR KONSTRUKTION

Signal	Logic	Signal

NOTERA! SIL2 - STYRNING AV UTGÅNG SKALL PLACERAS I SÄKERHETSSYSTEMET

353 SV566 _SGO DRIFTSVAR ÖPPEN
PILOTVENTIL SLAMVATTEN/KV
FI327/1.B2 FC327/1.C2

KS450/11.B4 353.0 KS450 _S01 STEG 1
SEKVENS KYLGAS

PI326/1.A5 353 PI326 _A01 (0...15 bar)
TRYCKGIVARE SLAMVATTEN/KV
_SIGNALUTB/1.C2 XXX PZ320/1/2 P_KYLGAS (SIGNALUTBYTE)

353 SV566 _SGS DRIFTSVAR STÄNGD
PILOTVENTIL SLAMVATTEN/KV

LS312/1.A5 353 LS312 _XU02 LÅG LÅG NIVÅ
NIVÅVAKT SLAMTANK

PU100/2.A2 353 PU100 _KMS DRIFTSVAR TILL
MOTOR SLAMVATTENPUMP 1
PU101/2.A2 353 PU101 _KMS DRIFTSVAR TILL
MOTOR SLAMVATTENPUMP 2

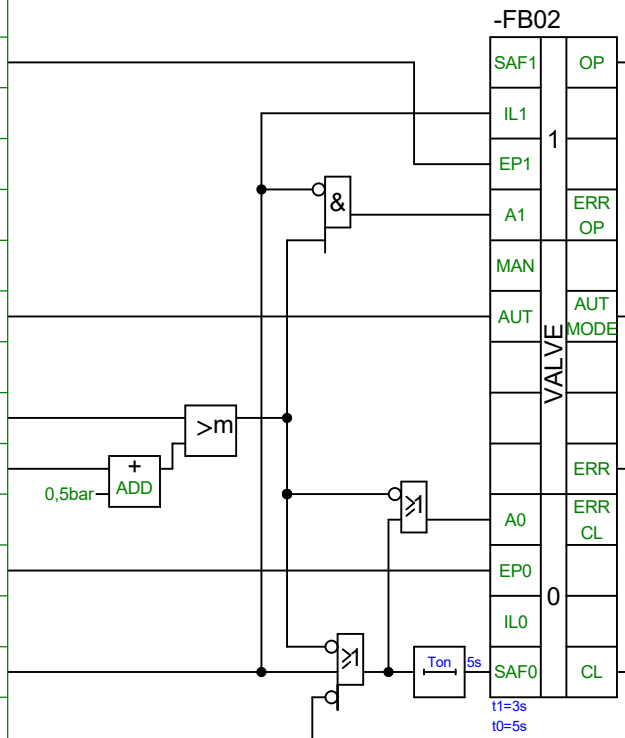

353 SV566 _YVO ORDER ÖPPNA
PILOTVENTIL SLAMVATTEN/KV

353 SV566 _Auto AUTO
PILOTVENTIL SLAMVATTEN/KV
KS450/6.C2 KS450/7.D2

353 SV566 _XM14 SUMMALARM
PILOTVENTIL SLAMVATTEN/KV

353 SV566 _YVS ORDER STÄNG
PILOTVENTIL SLAMVATTEN/KV

RITNINGEN VISAR ENDAST PROCESSFUNKTIONEN
PROGRAMMERAREN MÅSTE ANPASSA LOGIKEN TILL STYRSYSTEMET

Rev ind	Revision	Datum	Av
08	UPPDATERING FAT	2020-04-15	RIWA
07	UPPDATERING	2020-04-01	RIWA
05	UPPDATERING EFTER FUNKT.ANALYS	2020-02-04	RIWA

Reg no
Baserad på
Prd kl

Konstruktör 2019-09-10 OLJO
Godkänd 2020-01-28 CHSV

GASRENING
HYBRIT
EE3-001486

LOGIKFUNKTIONSSCHEMA
PILOTVENTIL
SLAMVATTEN/KV

GE POWER

353SV566 &EFF020

Ansv avd BEE
Rev ind 08
Språk SWE
Blad 1
Forts

353SV566

Vi förbehåller oss alla rättigheter till detta dokument
353SV566 &EFF020
Mångfaldigande, utgivning, användning eller
avslöjande till tredje part utan vårat uttalade medgivande
är strängt förbjudet. Copyright ALSTOM Power.

ELCAD ID EE3-1486 Hybrit_SW.pro/9.09.E-0008_Logik_EFF020/353SV566
Datum 2020-05-19 Tid 14:20

FÖR KONSTRUKTION

Signal	Logic	Signal

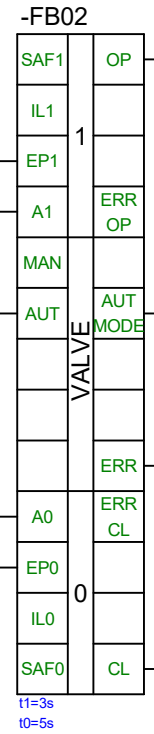

353 SV581 _SGO DRIFTSVAR ÖPPEN
PILOTVENTIL VÅTSKRUBBER DYSA
KS450/6.D4 FI328/1.B2

SV520/2.A2 353 SV520 _SGO DRIFTSVAR ÖPPEN
PILOTVENTIL VENTURI SKRUBBER DYSA

KS450/13.B4 353.0 KS450 _S03 STEG 3
SEKVENS KYLGAS

SV520/2.C2 353 SV520 _SGS DRIFTSVAR STÄNGD
PILOTVENTIL VENTURI SKRUBBER DYSA
353 SV581 _SGS DRIFTSVAR STÄNGD A
PILOTVENTIL VÅTSKRUBBER DYSA

353 SV581 _YVO ORDER ÖPPNA
PILOTVENTIL VÅTSKRUBBER DYSA

353 SV581 _Auto AUTO
PILOTVENTIL VÅTSKRUBBER DYSA
KS450/13.C2

353 SV581 _XM14 SUMMALARM
PILOTVENTIL VÅTSKRUBBER DYSA

353 SV581 _YVS ORDER STÄNG
PILOTVENTIL VÅTSKRUBBER DYSA

RITNINGEN VISAR ENDAST PROCESSFUNKTIONEN
PROGRAMMERAREN MÅSTE ANPASSA LOGIKEN TILL STYRSYSTEMET

Vi förbehåller oss alla rättigheter till detta dokument
och tillhörande ritningar. Mergivning, användning eller
avslöjande till tredje part utan vårat uttalade medgivande
är strängt förbjudet. Copyright ALSTOM Power.

ELCAD ID EE3-1486 Hybrit_SW.pro/9.09.E-0008_Logik_EFF020/353SV581
Datum 2020-05-19 Tid 14:20

Rev ind	Revision	Reg no	Prd kl
07	UPPDATERING	2020-04-01	RIWA
04	FÖR PROGRAMMERING	2020-01-16	RIWA
03	Rev.	2019-12-06	OLJO

Baserad på

Konstruktör 2019-09-10 OLJO
Godkänd 2020-01-28 CHSV

GASRENING
HYBRIT
EE3-001486

LOGIKFUNKTIONSSCHEMA
PILOTVENTIL
DYSA VENTURI VÅTSKRUBBER

GE POWER

353SV581

Ansv avd BEE | Rev ind 07 | Språk SWE

353SV581 &EFF020

Blad 1
Forts

FÖR KONSTRUKTION

Signal	Logic	Signal

353 SV584 _SGO DRIFTSVAR ÖPPEN
PILOTVENTIL VÅTSKRUBBER DYSA
FI329/1.B2 KS450/6.D4

SV521/2.A2 353 SV521 _SGO DRIFTSVAR ÖPPEN
PILOTVENTIL VENTURI SKRUBBER DYSA

KS450/13.B4 353.0 KS450 _S03 STEG 3
SEKVENS KYLGAS

SV521/2.C2 353 SV521 _SGS DRIFTSVAR STÄNGD
PILOTVENTIL VENTURI SKRUBBER DYSA
353 SV584 _SGS DRIFTSVAR STÄNGD
PILOTVENTIL VÅTSKRUBBER DYSA

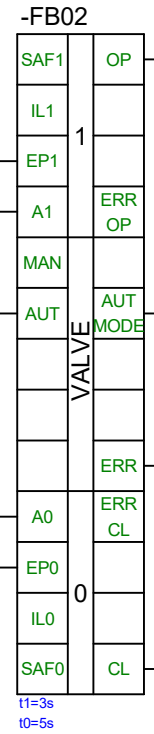

353 SV584 _YVO ORDER ÖPPNA
PILOTVENTIL VÅTSKRUBBER DYSA

353 SV584 _Auto AUTO
PILOTVENTIL VÅTSKRUBBER DYSA
KS450/13.D2

353 SV584 _XM14 SUMMALARM
PILOTVENTIL VÅTSKRUBBER DYSA

353 SV584 _YVS ORDER STÄNG
PILOTVENTIL VÅTSKRUBBER DYSA

RITNINGEN VISAR ENDAST PROCESSFUNKTIONEN
PROGRAMMERAREN MÅSTE ANPASSA LOGIKEN TILL STYRSYSTEMET

Vi förbehåller oss alla rättigheter till detta dokument
Reg no EEF-020
Mångfaldigande, utgivning, användning eller
avslöjande till tredje part utan vårt uttalade medgivande
är strängt förbjudet. Copyright ALSTOM Power.

ELCAD ID EE3-1486 Hybrit_SW.pro/9.09.E-0008_Logik_EFF020/353SV584
Datum 2020-05-19 Tid 14:20

Rev ind	Revision	Reg no
07	UPPDATERING	2020-04-01 RIWA
04	FÖR PROGRAMMERING	2020-01-16 RIWA
03	Rev.	2019-12-06 OLJO
Baserad på		Prd kl

Konstruktör 2019-09-10 OLJO
Godkänd 2020-01-28 CHSV

GASRENING
HYBRIT
EE3-001486

LOGIKFUNKTIONSSCHEMA
PILOTVENTIL
DYSA VENTURI VÅTSKRUBBER

GE POWER

353SV584

Ansv avd BEE | Rev ind 07 | Språk SWE

353SV584 &EFF020

Blad 1
Forts

FÖR KONSTRUKTION

Signal	Logic	Signal

353 SV587 _SGO DRIFTSVAR ÖPPEN
PILOTVENTIL VÅTSKRUBBER DYSA
FI330/1.B2 KS450/6.D4

SV522/2.A2 353 SV522 _SGO DRIFTSVAR ÖPPEN
PILOTVENTIL VENTURI SKRUBBER DYSA

KS450/13.B4 353.0 KS450 _S03 STEG 3
SEKVENS KYLGAS

SV522/2.C2 353 SV522 _SGS DRIFTSVAR STÄNGD
PILOTVENTIL VENTURI SKRUBBER DYSA
353 SV587 _SGS DRIFTSVAR STÄNGD
PILOTVENTIL VÅTSKRUBBER DYSA

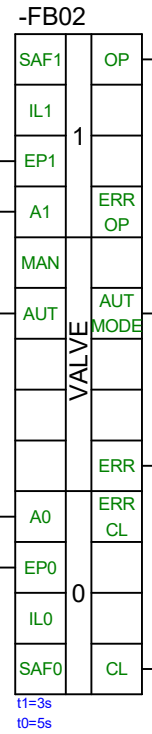

353 SV587 _YVO ORDER ÖPPNA
PILOTVENTIL VÅTSKRUBBER DYSA

353 SV587 _Auto AUTO
PILOTVENTIL VÅTSKRUBBER DYSA
KS450/13.D2

353 SV587 _XM14 SUMMALARM
PILOTVENTIL VÅTSKRUBBER DYSA

353 SV587 _YVS ORDER STÄNG
PILOTVENTIL VÅTSKRUBBER DYSA

RITNINGEN VISAR ENDAST PROCESSFUNKTIONEN
PROGRAMMERAREN MÅSTE ANPASSA LOGIKEN TILL STYRSYSTEMET

Vi förbehåller oss alla rättigheter till detta dokument
och tillhörande information. Mergivning, användning eller
avslöjande till tredje part utan vårt uttalade medgivande
är strängt förbjudet. Copyright ALSTOM Power.

ELCAD ID EE3-1486 Hybrit_SW.pro/9.09.E-0008_Logik_EFF020/353SV587
Datum 2020-05-19 Tid 14:20

Rev ind	Revision	Reg no	Prd kl	Baserad på
07	UPPDATERING	2020-04-01	RIWA	
04	FÖR PROGRAMMERING	2020-01-16	RIWA	
03	Rev.	2019-12-06	OLJO	

Konstruktör 2019-09-10 OLJO
Godkänd 2020-01-28 CHSV

GASRENING
HYBRIT
EE3-001486

LOGIKFUNKTIONSSCHEMA
PILOTVENTIL
DYSA VENTURI VÅTSKRUBBER

GE POWER

353SV587

Ansv avd BEE | Rev ind 07 | Språk SWE

353SV587 &EFF020

Blad 1
Forts

FÖR KONSTRUKTION

Signal	Logic	Signal
345SV600/2.B2 345 SV600 _SGO DRIFTSVAR ÖPPEN PILOTVENTIL WESP		
LI354/1.B5 353 LI354 _MV_H2 HÖG HÖG (95%) NIVÅGIVARE WESP		353 SV600 _D01 IL1 PILOTVENTIL WESP /2.A2
LI355/1.B5 353 LI355 _MV_H2 HÖG HÖG (95%) NIVÅGIVARE WESP		
LI356/1.B5 353 LI356 _MV_H2 HÖG HÖG (95%) NIVÅGIVARE WESP		353 LI35x _2AV3_HH_Nivå_WESP _SIGNALUTB/1.C2
345SV600/1.A5 345 SV600 _D10 STARTORDER TILL PILOTVENTIL WESP		353 SV600 _D02 AUTO ON A1 PILOTVENTIL WESP /2.B2
		353 SV600 _D03 AUTO OFF A0 PILOTVENTIL WESP /2.C2
LI354/1.B5 353 LI354 _MV_H1 HÖG (80%) NIVÅGIVARE WESP		353 SV600 _D04 SAF0 PILOTVENTIL WESP /2.C2
LI355/1.B5 353 LI355 _MV_H1 HÖG (80%) NIVÅGIVARE WESP		
LI356/1.B5 353 LI356 _MV_H1 HÖG (80%) NIVÅGIVARE WESP		

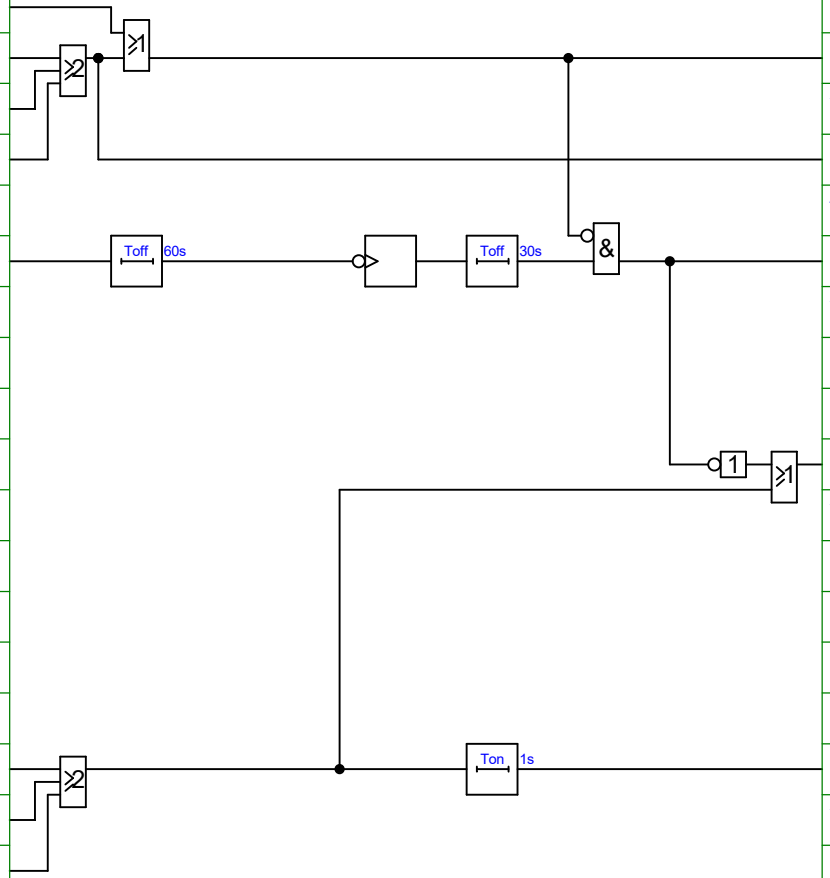

RITNINGEN VISAR ENDAST PROCESSFUNKTIONEN
PROGRAMMERAREN MÅSTE ANPASSA LOGIKEN TILL STYRSYSTEMET

Rev ind	Revision		Reg no	
06	UPPDATERING	2020-03-19	RIWA	
05	UPPDATERING EFTER FUNKT.ANALYS	2020-02-04	RIWA	
04	FÖR PROGRAMMERING	2020-01-16	RIWA	
Baserad på			Prd kl	

Konstruktör	2019-09-10	OLJO
Godkänd	2020-01-28	CHSV

GASRENING
HYBRIT
EE3-001486

LOGIKFUNKTIONSSCHEMA
PILOTVENTIL
WESP

GE POWER

353SV600

Ansv avd BEE | Rev ind 06 | Språk SWE

353SV600 &EFF020

Blad 1
Forts 2

Vi förbehåller oss alla rättigheter till detta dokument
Kopiering, utgivning, användning eller
avslöjande till tredje part utan vårt uttalade medgivande
är strängt förbjudet. Copyright ALSTOM Power.

ELCAD ID EE3-1486 Hybrit_SW.pro/9.09.E-0008_Logik_EFF020/353SV600 Rev 06
Datum 2020-05-19 Tid 14:20

FÖR KONSTRUKTION

Signal	Logic	Signal
/1.A5 353 SV600 _D01 IL1 PILOTVENTIL WESP	-FB02	
353 SV600 _SGO DRIFTSVAR ÖPPEN PILOTVENTIL WESP 345SV600/1.A2		
/1.B5 353 SV600 _D02 AUTO ON A1 PILOTVENTIL WESP		
KS450/15.B4 353.0 KS450 _S05 STEG 5 SEKVENS KYLGAS		
/1.B5 353 SV600 _D03 AUTO OFF A0 PILOTVENTIL WESP		
353 SV600 _SGS DRIFTSVAR STÄNGD PILOTVENTIL WESP		
/1.C5 353 SV600 _D04 SAF0 PILOTVENTIL WESP		

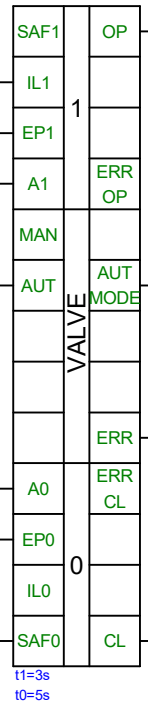

Signal
353 SV600 _YVO ORDER ÖPPNA PILOTVENTIL WESP
353 SV600 _Auto AUTO PILOTVENTIL WESP KS450/6.B2 KS450/15.C2
353 SV600 _XM14 SUMMALARM PILOTVENTIL WESP
353 SV600 _YVS ORDER STÄNG PILOTVENTIL WESP

RITNINGEN VISAR ENDAST PROCESSFUNKTIONEN
PROGRAMMERAREN MÅSTE ANPASSA LOGIKEN TILL STYRSYSTEMET

Rev ind	Revision	Datum	Av
07	UPPDATERING	2020-04-01	RIWA
05	UPPDATERING EFTER FUNKT.ANALYS	2020-02-04	RIWA
04	FÖR PROGRAMMERING	2020-01-16	RIWA

Reg no
Baserad på
Prd kl

Konstruktör 2019-09-10 OLJO
Godkänd 2020-01-28 CHSV

GASRENING
HYBRIT
EE3-001486

LOGIKFUNKTIONSSCHEMA
PILOTVENTIL
WESP

GE POWER

353SV600

Ansv avd BEE
Rev ind 07
Språk SWE
Blad 2
Forts

353SV600 &EFF020

Vi förbehåller oss alla rättigheter till detta dokument
353SV600 &EFF020
Kopiering, användning eller
avslöjande till tredje part utan vårt uttalade medgivande
är strängt förbjudet. Copyright ALSTOM Power.

ELCAD ID EE3-1486 Hybrit_SW.pro/9.09.E-0008_Logik_EFF020/353SV600
Datum 2020-05-19 Tid 14:20

FÖR KONSTRUKTION

Signal	Logic	Signal

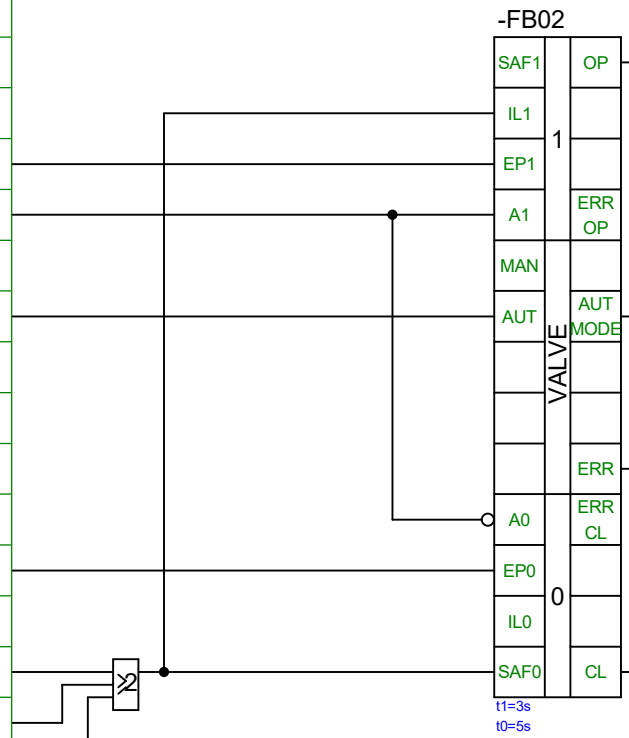

353 SV608 _SGO DRIFTSVAR ÖPPEN
PILOTVENTIL UTLOPP RETURPUMP

PU103/2.A2 353 PU103 _KMS DRIFTSVAR TILL
MOTOR RETURN PUMP

KS450/15.B4 353.0 KS450 _S05 STEG 5
SEKVENS KYLGAS

353 SV608 _SGS DRIFTSVAR STÄNGD
PILOTVENTIL UTLOPP RETURPUMP

LI354/1.C5 353 LI354 _MV_L2 LÅG LÅG (15%)
NIVÅGIVARE WESP

LI355/1.C5 353 LI355 _MV_L2 LÅG LÅG (15%)
NIVÅGIVARE WESP

LI356/1.C5 353 LI356 _MV_L2 LÅG LÅG (15%)
NIVÅGIVARE WESP

353 SV608 _YVO ORDER ÖPPNA
PILOTVENTIL UTLOPP RETURPUMP

353 SV608 _Auto AUTO
PILOTVENTIL UTLOPP RETURPUMP
KS450/6.A2 KS450/15.C2

353 SV608 _XM14 SUMMALARM
PILOTVENTIL UTLOPP RETURPUMP

353 SV608 _YVS ORDER STÄNG
PILOTVENTIL UTLOPP RETURPUMP

RITNINGEN VISAR ENDAST PROCESSFUNKTIONEN
PROGRAMMERAREN MÅSTE ANPASSA LOGIKEN TILL STYRSYSTEMET

07	UPPDATERING	2020-04-01	RIWA	Konstruktör	2019-09-10	OLJO	
06	UPPDATERING	2020-03-19	RIWA	Godkänd	2020-01-28	CHSV	
05	UPPDATERING EFTER FUNKT.ANALYS	2020-02-04	RIWA				
Rev ind	Revision	Reg no					
Baserad på		Prd kl					

GASRENING
HYBRIT
EE3-001486

LOGIKFUNKTIONSSCHEMA
PILOTVENTIL
UTLOPP RETURPUMP

GE POWER

353SV608 &EFF020

353SV608

Ansv avd BEE | Rev ind 07 | Språk SWE | Blad 1 | Forts

Vi förbehåller oss alla rättigheter till detta dokument
353SV608 &EFF020
Mångfaldigande, utgivning, användning eller
avslöjande till tredje part utan vårt uttalade medgivande
är strängt förbjudet. Copyright ALSTOM Power.

ELCAD ID EE3-1486 Hybrit_SW.pro/9.09.E-0008_Logik_EFF020/353SV608
Datum 2020-05-19 Tid 14:20

FÖR KONSTRUKTION

Signal	Logic	Signal
353 TI206 _MV (0...150°C) 'TEMPERATURGIVARE 1 ISOLATORUTRYMME WESP	Σ/n → TREND, VALUE	353 TI206 _A01 (0...150°C) 'TEMPERATURGIVARE 1 ISOLATORUTRYMME WESP HE206/1.B2
	HI_LIM2 (1: IN> 0: IN<) → Ton 2s	353 TI206 _MV_H2 HÖG HÖG (EJ AKTIV) 'TEMPERATURGIVARE 1 ISOLATORUTRYMME WESP
LARM FRIGIVNING (=1)	Ton 10s → &	353 TI206 _MV_GT_H2 HÖG HÖG (EJ AKTIV) 'TEMPERATURGIVARE 1 ISOLATORUTRYMME WESP
	HI_LIM1 (1: IN> 0: IN<) → Ton 2s	353 TI206 _MV_H1 HÖG (EJ AKTIV) 'TEMPERATURGIVARE 1 ISOLATORUTRYMME WESP
	→ &	353 TI206 _MV_GT_H1 HÖG (EJ AKTIV) 'TEMPERATURGIVARE 1 ISOLATORUTRYMME WESP
	LO_LIM1 (1: IN< 0: IN>) → Ton 2s	353 TI206 _MV_L1 LÅG (EJ AKTIV) 'TEMPERATURGIVARE 1 ISOLATORUTRYMME WESP
	→ &	353 TI206 _MV_LT_L1 LÅG (EJ AKTIV) 'TEMPERATURGIVARE 1 ISOLATORUTRYMME WESP
	LO_LIM2 (1: IN< 0: IN>) → Ton 2s	353 TI206 _MV_L2 LÅG LÅG (EJ AKTIV) 'TEMPERATURGIVARE 1 ISOLATORUTRYMME WESP
	→ &	353 TI206 _MV_LT_L2 LÅG LÅG (EJ AKTIV) 'TEMPERATURGIVARE 1 ISOLATORUTRYMME WESP
	UTANFÖR MÄTOMRÅDET HÅRDVARUFEL → SIGNAL ÖVERVAKNING	353 TI206 _Err GIVARFEL 'TEMPERATURGIVARE 1 ISOLATORUTRYMME WESP

RITNINGEN VISAR ENDAST PROCESSFUNKTIONEN
PROGRAMMERAREN MÅSTE ANPASSA LOGIKEN TILL STYRSYSTEMET

Vi förbehåller oss alla rättigheter till detta dokument
och det däri ingående materialet. Återgivning, användning eller
avslöjande till tredje part utan vårt uttalade medgivande
är strängt förbjudet. Copyright ALSTOM Power.

ELCAD ID EE3-1486 Hybrit_SW.pro/9.09.E-0008_Logik_EFF020/353TI206 (EE3-001486)
Datum 2020-05-19 Tid 14:20

Konstruktör	2019-09-10	OLJO	LOGIKFUNKTIONSSCHEMA TEMPERATURGIVARE 1 ISOLATORUTRYMME WESP		353TI206
Godkänd	2020-01-28	CHSV			
08	UPPDATERING FAT	2020-04-15 RIWA	GASRENING HYBRIT EE3-001486	Ansv avd BEE	Rev ind 08
Rev ind	Revision	Reg no	GE POWER	353TI206 &EFF020	Språk SWE
Baserad på		Prd kl			Blad 1 Forts

FÖR KONSTRUKTION

Signal	Logic	Signal
353 TI301 _MV (0...100°C) TEMPERATURGIVARE UTLOPP KONDENSOR	NOTERA! SIL2 - FUNKTIONEN SKALL PLACERAS I SÄKERHETSSYSTEMET TREND VALUE Σ/n	353 TI301 _A01 (0...100°C) TEMPERATURGIVARE UTLOPP KONDENSOR
	HI_LIM2 1: IN>70°C 0: IN< Ton 2s	353 TI301 _MV_H2 HÖG HÖG (70°C) TEMPERATURGIVARE UTLOPP KONDENSOR _SIGNALUTB/1.C2
LARM FRIGIVNING (=1)	Ton 10s &	353 TI301 _MV_GT_H2 HÖG HÖG (70°C) TEMPERATURGIVARE UTLOPP KONDENSOR
	HI_LIM1 1: IN>50°C 0: IN< Ton 2s	353 TI301 _MV_H1 HÖG (50°C) TEMPERATURGIVARE UTLOPP KONDENSOR
	&	353 TI301 _MV_GT_H1 HÖG (50°C) TEMPERATURGIVARE UTLOPP KONDENSOR
	LO_LIM1 1: IN< 0: IN>>>Ton 2s	353 TI301 _MV_L1 LÅG (EJ AKTIV) TEMPERATURGIVARE UTLOPP KONDENSOR
	&	353 TI301 _MV_LT_L1 LÅG (EJ AKTIV) TEMPERATURGIVARE UTLOPP KONDENSOR
	LO_LIM2 1: IN< 0: IN>>>Ton 2s	353 TI301 _MV_L2 LÅG LÅG (EJ AKTIV) TEMPERATURGIVARE UTLOPP KONDENSOR
	&	353 TI301 _MV_LT_L2 LÅG LÅG (EJ AKTIV) TEMPERATURGIVARE UTLOPP KONDENSOR
	UTANFÖR MÄTOMRÅDET HÅRDVARUFEL SIGNAL ÖVERVAKNING	353 TI301 _Err GIVARFEL TEMPERATURGIVARE UTLOPP KONDENSOR
	RITNINGEN VISAR ENDAST PROCESSFUNKTIONEN PROGRAMMERAREN MÅSTE ANPASSA LOGIKEN TILL STYRSYSTEMET	

04	FÖR PROGRAMMERING	2020-01-16	RIWA	Konstruktör	2019-09-10	OLJO	LOGIKFUNKTIONSSCHEMA TEMPERATURGIVARE TEMPERATUR UTLOPP KONDENSOR
03	Rev.	2019-12-06	OLJO	Godkänd	2020-01-28	CHSV	
02	Rev.	2019-11-27	OLJO		GASRENING HYBRIT EE3-001486		
Rev ind	Revision	Reg no					
Baserad på		Prd kl					

GE POWER

353TI301

Ansv avd BEE | Rev ind 04 | Språk SWE

353TI301 &EFF020

Blad 1 | Forts

Vi förbehåller oss alla rättigheter till detta dokument
och innehållet därpå. Återgivning, användning eller
avslöjande till tredje part utan vårt uttalade medgivande
är strängt förbjudet. Copyright ALSTOM Power.

ELCAD ID EE3-1486 Hybrit_SW.pro/9.09.E-0008_Logik_EFF020/353TI301 Version 04 (020)
Datum 2020-05-19 Tid 14:20

FÖR KONSTRUKTION

Signal	Logic	Signal
353 TI307 _MV (0...200°C) TEMPERATURGIVARE UT FÖRQUENCHER	Σ/n → TREND, VALUE	353 TI307 _A01 (0...200°C) TEMPERATURGIVARE UT FÖRQUENCHER
	HI_LIM2 (1: IN>180°C, 0: IN<) → Ton 2s	353 TI307 _MV_H2 HÖG HÖG (180°C) TEMPERATURGIVARE UT FÖRQUENCHER _SIGNALUTB/1.D2
LARM FRIGIVNING (=1)	Ton 10s	353 TI307 _MV_GT_H2 HÖG HÖG (180°C) TEMPERATURGIVARE UT FÖRQUENCHER
	HI_LIM1 (1: IN>170°C, 0: IN<) → Ton 2s	353 TI307 _MV_H1 HÖG (170°C) TEMPERATURGIVARE UT FÖRQUENCHER
		353 TI307 _MV_GT_H1 HÖG (170°C) TEMPERATURGIVARE UT FÖRQUENCHER
	LO_LIM1 (1: IN<, 0: IN>) → Ton 2s	353 TI307 _MV_L1 LÅG (EJ AKTIV) TEMPERATURGIVARE UT FÖRQUENCHER
		353 TI307 _MV_LT_L1 LÅG (EJ AKTIV) TEMPERATURGIVARE UT FÖRQUENCHER
	LO_LIM2 (1: IN<, 0: IN>) → Ton 2s	353 TI307 _MV_L2 LÅG LÅG (EJ AKTIV) TEMPERATURGIVARE UT FÖRQUENCHER
		353 TI307 _MV_LT_L2 LÅG LÅG (EJ AKTIV) TEMPERATURGIVARE UT FÖRQUENCHER
	UTANFÖR MÄTOMRÅDET HÅRDVARUFEL → SIGNAL ÖVERVAKNING	353 TI307 _Err GIVARFEL TEMPERATURGIVARE UT FÖRQUENCHER

NOTERA! SIL2 - FUNKTIONEN SKALL PLACERAS I SÄKERHETSSYSTEMET

RITNINGEN VISAR ENDAST PROCESSFUNKTIONEN
PROGRAMMERAREN MÅSTE ANPASSA LOGIKEN TILL STYRSYSTEMET

Rev ind	Revision	Reg no	Datum	Signerad
04	FÖR PROGRAMMERING		2020-01-16	RIWA
03	Rev.		2019-12-06	OLJO
02	Rev.		2019-11-27	OLJO

Baserad på | Prd kl

Konstruktör	2019-09-10	OLJO
Godkänd	2020-01-28	CHSV

GASRENING
HYBRIT
EE3-001486

LOGIKFUNKTIONSSCHEMA
TEMPERATURGIVARE
TEMPERATUR UT FÖRQUENCHER

GE POWER

353TI307

Ansv avd BEE | Rev ind 04 | Språk SWE

353TI307 &EFF020

Blad 1 | Forts

Vi förbehåller oss alla rättigheter till detta dokument
Kopiering, användning eller
avsiljande till tredje part utan vårat uttalade medgivande
är strängt förbjudet. Copyright ALSTOM Power.

ELCAD ID EE3-1486 Hybrit_SW.pro/9.09.E-0008_Logik_EFF020/353TI307 Version 04
Datum 2020-05-19 Tid 14:20

FÖR KONSTRUKTION

Signal	Logic	Signal
	NOTERA! SIL2 - FUNKTIONEN SKALL PLACERAS I SÄKERHETSSYSTEMET	
353 TI308 _MV (0...200°C) TEMPERATURGIVARE UT QUENCHER	Σ/n → TREND, VALUE	353 TI308 _A01 (0...200°C) TEMPERATURGIVARE UT QUENCHER
	n/# HI_LIM2 (1: IN>180°C, 0: IN<) → Ton 2s	353 TI308 _MV_H2 HÖG HÖG (180°C) TEMPERATURGIVARE UT QUENCHER _SIGNALUTB/1.D2
LARM FRIGIVNING (=1)	Ton 10s → &	353 TI308 _MV_GT_H2 HÖG HÖG (180°C) TEMPERATURGIVARE UT QUENCHER
	n/# HI_LIM1 (1: IN>170°C, 0: IN<) → Ton 2s	353 TI308 _MV_H1 HÖG (170°C) TEMPERATURGIVARE UT QUENCHER
	→ &	353 TI308 _MV_GT_H1 HÖG (170°C) TEMPERATURGIVARE UT QUENCHER
	n/# LO_LIM1 (1: IN<, 0: IN>) → Ton 2s	353 TI308 _MV_L1 LÅG (EJ AKTIV) TEMPERATURGIVARE UT QUENCHER
	→ &	353 TI308 _MV_LT_L1 LÅG (EJ AKTIV) TEMPERATURGIVARE UT QUENCHER
	n/# LO_LIM2 (1: IN<, 0: IN>) → Ton 2s	353 TI308 _MV_L2 LÅG LÅG (EJ AKTIV) TEMPERATURGIVARE UT QUENCHER
	→ &	353 TI308 _MV_LT_L2 LÅG LÅG (EJ AKTIV) TEMPERATURGIVARE UT QUENCHER
	UTANFÖR MÄTOMRÅDET HÅRDVARUFEL → SIGNAL ÖVERVAKNING	353 TI308 _Err GIVARFEL TEMPERATURGIVARE UT QUENCHER
	RITNINGEN VISAR ENDAST PROCESSFUNKTIONEN PROGRAMMERAREN MÅSTE ANPASSA LOGIKEN TILL STYRSYSTEMET	

Vi förbehåller oss alla rättigheter till detta dokument
och det däri innehållna ämnet. Återgivning, användning eller
avslöjande till tredje part utan vårt uttalade medgivande
är strängt förbjudet. Copyright ALSTOM Power.

ELCAD ID EE3-1486 Hybrit_SW.pro/9.09.E-0008_Logik_EFF020/353TI308 Version 04
Datum 2020-05-19 Tid 14:20

Rev ind	Revision	Datum	Av
04	FÖR PROGRAMMERING	2020-01-16	RIWA
03	Rev.	2019-12-06	OLJO
02	Rev.	2019-11-27	OLJO

Reg no
Prd kl
Baserad på

Konstruktör 2019-09-10 OLJO
Godkänd 2020-01-28 CHSV

GASRENING
HYBRIT
EE3-001486

LOGIKFUNKTIONSSCHEMA
TEMPERATURGIVARE
TEMPERATUR UT QUENCHER

GE POWER

353TI308

Ansv avd BEE | Rev ind 04 | Språk SWE

353TI308 &EFF020

Blad 1
Forts

FÖR KONSTRUKTION

Signal	Logic	Signal
353 TI320 _MV (0...100°C) TEMPERATURGIVARE SLAMVATTENPUMP KONDENSOR	Σ/n → TREND, VALUE	353 TI320 _A01 (0...100°C) TEMPERATURGIVARE SLAMVATTENPUMP KONDENSOR XI320/1.A2
	HI_LIM2 (1: IN> 0: IN<) → Ton 2s	353 TI320 _MV_H2 HÖG HÖG (EJ AKTIV) TEMPERATURGIVARE SLAMVATTENPUMP KONDENSOR
LARM FRIGIVNING (=1)	Ton 10s → &	353 TI320 _MV_GT_H2 HÖG HÖG (EJ AKTIV) TEMPERATURGIVARE SLAMVATTENPUMP KONDENSOR
	HI_LIM1 (1: IN> 0: IN<) → Ton 2s	353 TI320 _MV_H1 HÖG (EJ AKTIV) TEMPERATURGIVARE SLAMVATTENPUMP KONDENSOR
	→ &	353 TI320 _MV_GT_H1 HÖG (EJ AKTIV) TEMPERATURGIVARE SLAMVATTENPUMP KONDENSOR
	LO_LIM1 (1: IN< 0: IN>) → Ton 2s	353 TI320 _MV_L1 LÅG (EJ AKTIV) TEMPERATURGIVARE SLAMVATTENPUMP KONDENSOR
	→ &	353 TI320 _MV_LT_L1 LÅG (EJ AKTIV) TEMPERATURGIVARE SLAMVATTENPUMP KONDENSOR
	LO_LIM2 (1: IN< 0: IN>) → Ton 2s	353 TI320 _MV_L2 LÅG LÅG (EJ AKTIV) TEMPERATURGIVARE SLAMVATTENPUMP KONDENSOR
	→ &	353 TI320 _MV_LT_L2 LÅG LÅG (EJ AKTIV) TEMPERATURGIVARE SLAMVATTENPUMP KONDENSOR
	UTANFÖR MÄTOMRÅDET HÅRDVARUFEL → SIGNAL ÖVERVAKNING	353 TI320 _Err GIVARFEL TEMPERATURGIVARE SLAMVATTENPUMP KONDENSOR XI320/1.D2

RITNINGEN VISAR ENDAST PROCESSFUNKTIONEN
PROGRAMMERAREN MÅSTE ANPASSA LOGIKEN TILL STYRSYSTEMET

04	FÖR PROGRAMMERING	2020-01-16	RIWA	Konstruktör	2019-09-10	OLJO	LOGIKFUNKTIONSSCHEMA TEMPERATURGIVARE TEMP SLAMVATTENPUMP KONDENSOR
03	Rev.	2019-12-06	OLJO	Godkänd	2020-01-28	CHSV	
02	Rev.	2019-11-27	OLJO	GASRENING HYBRIT EE3-001486			
Rev ind	Revision	Reg no					
Baserad på		Prd kl					

GE POWER

353TI320

Ansv avd BEE | Rev ind 04 | Språk SWE

353TI320 &EFF020

Blad 1 | Forts

Vi förbehåller oss alla rättigheter till detta dokument
och innehållet därpå. Återgivning, användning eller
avslöjande till tredje part utan vårat uttalade medgivande
är strängt förbjudet. Copyright ALSTOM Power.

ELCAD ID EE3-1486 Hybrit_SW.pro/9.09.E-0008_Logik_EFF020/353TI320 Version 04
Datum 2020-05-19 Tid 14:20

FÖR KONSTRUKTION

Signal	Logic	Signal
353 TI340 _MV (0...100°C) TEMPERATURGIVARE UTLOPP VÅTSKRUBBER	Σ/n → TREND, VALUE	353 TI340 _A01 (0...100°C) TEMPERATURGIVARE UTLOPP VÅTSKRUBBER
	HI_LIM2 (1: IN>, 0: IN<) → Ton 2s	353 TI340 _MV_H2 HÖG HÖG (EJ AKTIV) TEMPERATURGIVARE UTLOPP VÅTSKRUBBER
LARM FRIGIVNING (=1)	Ton 10s → &	353 TI340 _MV_GT_H2 HÖG HÖG (EJ AKTIV) TEMPERATURGIVARE UTLOPP VÅTSKRUBBER
	HI_LIM1 (1: IN>, 0: IN<) → Ton 2s	353 TI340 _MV_H1 HÖG (EJ AKTIV) TEMPERATURGIVARE UTLOPP VÅTSKRUBBER
	→ &	353 TI340 _MV_GT_H1 HÖG (EJ AKTIV) TEMPERATURGIVARE UTLOPP VÅTSKRUBBER
	LO_LIM1 (1: IN<, 0: IN>) → Ton 2s	353 TI340 _MV_L1 LÅG (EJ AKTIV) TEMPERATURGIVARE UTLOPP VÅTSKRUBBER
	→ &	353 TI340 _MV_LT_L1 LÅG (EJ AKTIV) TEMPERATURGIVARE UTLOPP VÅTSKRUBBER
	LO_LIM2 (1: IN<, 0: IN>) → Ton 2s	353 TI340 _MV_L2 LÅG LÅG (EJ AKTIV) TEMPERATURGIVARE UTLOPP VÅTSKRUBBER
	→ &	353 TI340 _MV_LT_L2 LÅG LÅG (EJ AKTIV) TEMPERATURGIVARE UTLOPP VÅTSKRUBBER
	UTANFÖR MÄTOMRÅDET HÅRDVARUFEL → SIGNAL ÖVERVAKNING	353 TI340 _Err GIVARFEL TEMPERATURGIVARE UTLOPP VÅTSKRUBBER

RITNINGEN VISAR ENDAST PROCESSFUNKTIONEN
PROGRAMMERAREN MÅSTE ANPASSA LOGIKEN TILL STYRSYSTEMET

04	FÖR PROGRAMMERING	2020-01-16	RIWA	Konstruktör	2019-09-10	OLJO	
03	Rev.	2019-12-06	OLJO	Godkänd	2020-01-28	CHSV	
02	Rev.	2019-11-27	OLJO				
Rev ind	Revision	Reg no					
Baserad på		Prd kl					

GASRENING
HYBRIT
EE3-001486

LOGIKFUNKTIONSSCHEMA
TEMPERATURGIVARE
TEMP UTLOPP VÅTSKRUBBER

GE POWER

353TI340

Ansv avd BEE | Rev ind 04 | Språk SWE

353TI340 &EFF020

Blad 1
Forts

Vi förbehåller oss alla rättigheter till detta dokument
353TI340 &EFF020 / Återgivning, användning eller
avslöjande till tredje part utan vårat uttalade medgivande
är strängt förbjudet. Copyright ALSTOM Power.

ELCAD ID EE3-1486 Hybrit_SW.pro/9.09.E-0008_Logik_EFF020/353TI340
Datum 2020-05-19 Tid 14:20

FÖR KONSTRUKTION

Signal	Logic	Signal
353 TI352 _MV (0...100°C) TEMPERATURGIVARE WESP	Σ/n → TREND, VALUE	353 TI352 _A01 (0...100°C) TEMPERATURGIVARE WESP EC015/1.A2 HE206/1.B2
	n/# HI_LIM2 (1: IN> 0: IN<) → Ton 2s	353 TI352 _MV_H2 HÖG HÖG (EJ AKTIV) TEMPERATURGIVARE WESP
_SIGNALUTB/1.A2 354 PU101 _KMS DRIFTSVAR TILL (SIGNALUTBYTE) KOMPRESSOR KYLGAS	→ Ton 5m → &	353 TI352 _MV_GT_H2 HÖG HÖG (EJ AKTIV) TEMPERATURGIVARE WESP
	n/# HI_LIM1 (1: IN> 0: IN<) → Ton 2s	353 TI352 _MV_H1 HÖG (EJ AKTIV) TEMPERATURGIVARE WESP
	→ &	353 TI352 _MV_GT_H1 HÖG (EJ AKTIV) TEMPERATURGIVARE WESP
	n/# LO_LIM1 (1: IN<50°C 0: IN>) → Ton 2s	353 TI352 _MV_L1 LÅG (50°C) TEMPERATURGIVARE WESP
	→ &	353 TI352 _MV_LT_L1 LÅG (50°C) TEMPERATURGIVARE WESP EC015/1.C2
	n/# LO_LIM2 (1: IN< 0: IN>) → Ton 2s	353 TI352 _MV_L2 LÅG LÅG (EJ AKTIV) TEMPERATURGIVARE WESP
	→ &	353 TI352 _MV_LT_L2 LÅG LÅG (EJ AKTIV) TEMPERATURGIVARE WESP
	UTANFÖR MÄTOMRÅDET HÅRDVARUFEL → SIGNAL ÖVERVAKNING	353 TI352 _Err GIVARFEL TEMPERATURGIVARE WESP

RITNINGEN VISAR ENDAST PROCESSFUNKTIONEN
PROGRAMMERAREN MÅSTE ANPASSA LOGIKEN TILL STYRSYSTEMET

Rev ind	Revision	Datum	Av
08	UPPDATERING FAT	2020-04-15	RIWA
07	UPPDATERING	2020-04-01	RIWA
05	UPPDATERING EFTER FUNKT.ANALYS	2020-02-04	RIWA

Reg no
Baserad på
Prd kl

Konstruktör 2019-09-10 OLJO
Godkänd 2020-01-28 CHSV

GASRENING
HYBRIT
EE3-001486

LOGIKFUNKTIONSSCHEMA
TEMPERATURGIVARE
TEMPISOLATOR WESP

GE POWER

353TI352

Ansv avd BEE
Rev ind 08
Språk SWE
Blad 1
Forts

353TI352 &EFF020

Vi förbehåller oss alla rättigheter till detta dokument
Kopiering, användning eller Återgivning, användning eller
avslöjande till tredje part utan vårat uttalade medgivande
är strängt förbjudet. Copyright ALSTOM Power.

ELCAD ID EE3-1486 Hybrit_SW.pro/9.09.E-0008_Logik_EFF020/353TI352 Version 0.0
Datum 2020-05-19 Tid 14:20

FÖR KONSTRUKTION

Signal	Logic	Signal
353 TI360 _MV (0...100°C) TEMPERATURGIVARE GAS FRÅN WESP	Σ/n → TREND, VALUE	353 TI360 _A01 (0...100°C) TEMPERATURGIVARE GAS FRÅN WESP XI363/1.B2
	n/# HI_LIM2 (1: IN>, 0: IN<) → Ton 2s	353 TI360 _MV_H2 HÖG HÖG (EJ AKTIV) TEMPERATURGIVARE GAS FRÅN WESP
LARM FRIGIVNING (=1)	Ton 10s → &	353 TI360 _MV_GT_H2 HÖG HÖG (EJ AKTIV) TEMPERATURGIVARE GAS FRÅN WESP
	n/# HI_LIM1 (1: IN>50°C, 0: IN<) → Ton 2s	353 TI360 _MV_H1 HÖG (50°C) TEMPERATURGIVARE GAS FRÅN WESP
	→ &	353 TI360 _MV_GT_H1 HÖG (50°C) TEMPERATURGIVARE GAS FRÅN WESP
	n/# LO_LIM1 (1: IN<, 0: IN>) → Ton 2s	353 TI360 _MV_L1 LÅG (EJ AKTIV) TEMPERATURGIVARE GAS FRÅN WESP
	→ &	353 TI360 _MV_LT_L1 LÅG (EJ AKTIV) TEMPERATURGIVARE GAS FRÅN WESP
	n/# LO_LIM2 (1: IN<, 0: IN>) → Ton 2s	353 TI360 _MV_L2 LÅG LÅG (EJ AKTIV) TEMPERATURGIVARE GAS FRÅN WESP
	→ &	353 TI360 _MV_LT_L2 LÅG LÅG (EJ AKTIV) TEMPERATURGIVARE GAS FRÅN WESP
UTANFÖR MÄTOMRÅDET HÅRDVARUFEL	SIGNAL ÖVERVAKNING	353 TI360 _Err GIVARFEL TEMPERATURGIVARE GAS FRÅN WESP

RITNINGEN VISAR ENDAST PROCESSFUNKTIONEN
PROGRAMMERARE MÅSTE ANPASSA LOGIKEN TILL STYRSYSTEMET

Vi förbehåller oss alla rättigheter till detta dokument
Kopiering, Återgivning, användning eller
avslöjande till tredje part utan vårat uttalade medgivande
är strängt förbjudet. Copyright ALSTOM Power.

ELCAD ID EE3-1486 Hybrit_SW.pro/9.09.E-0008_Logik_EFF020/353TI360 Version 0.0
Datum 2020-05-19 Tid 14:20

Rev ind	Revision	Datum	Av
09	UPPDATERING	2020-05-19	RIWA
04	FÖR PROGRAMMERING	2020-01-16	RIWA
03	Rev.	2019-12-06	OLJO

Baserad på | Reg no | Prd kl

Konstruktör 2019-09-10 OLJO
Godkänd 2020-01-28 CHSV

GASRENING
HYBRIT
EE3-001486

LOGIKFUNKTIONSSCHEMA
TEMPERATURGIVARE
TEMPERATUR GAS FRÅN WESP

GE POWER

353TI360

Ansv avd BEE | Rev ind 09 | Språk SWE

353TI360 &EFF020

Blad 1
Forts

FÖR KONSTRUKTION

Signal	Logic	Signal
PI300/1.A5 353 PI300 _A01 (0...6 bar) TRYCKGIVARE UTLOPP KONDENSOR PI341/1.A5 353 PI341 _A01 (0...6 bar) TRYCKGIVARE UTLOPP VÅTSKRUBBER	A, B → SUB → A-B → Σ/n → TREND, VALUE	353 XI300 _A01 (0...6 bar(g)) BERÄKNING DIFF TRYCK VENTURI
	n/# HI_LIM2 (1: IN>0,75 bar(g) 0: IN<) → Ton 2s	353 XI300 _MV_H2 HÖG HÖG (0,75 bar(g)) BERÄKNING DIFF TRYCK VENTURI
LARM FRIGIVNING (=1)	Ton 10s → &	353 XI300 _MV_GT_H2 HÖG HÖG (0,75 bar(g)) BERÄKNING DIFF TRYCK VENTURI
	n/# HI_LIM1 (1: IN>0,6 bar(g) 0: IN<) → Ton 2s	353 XI300 _MV_H1 HÖG (0,6 bar(g)) BERÄKNING DIFF TRYCK VENTURI
	→ &	353 XI300 _MV_GT_H1 HÖG (0,6 bar(g)) BERÄKNING DIFF TRYCK VENTURI
	n/# LO_LIM1 (1: IN< 0: IN>) → Ton 2s	353 XI300 _MV_L1 LÅG (EJ AKTIV) BERÄKNING DIFF TRYCK VENTURI
	→ &	353 XI300 _MV_LT_L1 LÅG (EJ AKTIV) BERÄKNING DIFF TRYCK VENTURI
	n/# LO_LIM2 (1: IN< 0: IN>) → Ton 2s	353 XI300 _MV_L2 LÅG LÅG (EJ AKTIV) BERÄKNING DIFF TRYCK VENTURI
	→ &	353 XI300 _MV_LT_L2 LÅG LÅG (EJ AKTIV) BERÄKNING DIFF TRYCK VENTURI
PI300/1.D5 353 PI300 _Err GIVARFEL TRYCKGIVARE UTLOPP KONDENSOR PI341/1.D5 353 PI341 _Err GIVARFEL TRYCKGIVARE UTLOPP VÅTSKRUBBER	≥1	353 XI300 _Err GIVARFEL BERÄKNING DIFF TRYCK VENTURI

RITNINGEN VISAR ENDAST PROCESSFUNKTIONEN
PROGRAMMERARAREN MÅSTE ANPASSA LOGIKEN TILL STYRSYSTEMET

Rev ind	Revision	Reg no	Datum	Ändrad av
09	UPPDATERING		2020-05-19	RIWA
08	UPPDATERING FAT		2020-04-15	RIWA
07	UPPDATERING		2020-04-01	RIWA

Baserad på | Prd kl

Konstruktör 2019-09-10 OLJO
Godkänd 2020-01-28 CHSV

GASRENING
HYBRIT
EE3-001486

LOGIKFUNKTIONSSCHEMA
DIFFTRYCK VENTURI

GE POWER

353XI300

Ansv avd BEE | Rev ind 09 | Språk SWE

353XI300 &EFF020

Blad 1
Forts

Vi förbehåller oss alla rättigheter till detta dokument
Kopiering, återgivning, användning eller
avslöjande till tredje part utan vårt uttalade medgivande
är strängt förbjudet. Copyright ALSTOM Power.

ELCAD ID EE3-1486 Hybrit_SW.pro/9.09.E-0008_Logik_EFF020/353XI300
Datum 2020-05-19 Tid 14:20

FÖR KONSTRUKTION

Signal	Logic	Signal
TI320/1.A5 353 TI320 _A01 (0...100°C) TEMPERATURGIVARE SLAMVATTENPUMP KONDENSOR	A, B → SUB (A-B)	
243TI572/1.A5 243 TI572 _A01 (0...100°C) TEMPERATURGIVARE SLAMVATTEN/KV		
FI325/1.A5 353 FI325 _A01 (0...30 m3/h) FLÖDESGIVARE SLAMVATTEN/KV	997,5 → MUL; 3600 → DIV (A/B); MUL; 4,18 → MUL; TREND; VALUE	353 XI320 _A01 (0...1500 kW) KYLEFFEKT SLAMVATTEN KYLGAS
	HI_LIM2 (1: IN>, 0: IN<) → Ton 2s	353 XI320 _MV_H2 HÖG HÖG (EJ AKTIV) KYLEFFEKT SLAMVATTEN KYLGAS
PU100/2.A2 353 PU100 _KMS DRIFTSVAR TILL MOTOR SLAMVATTENPUMP 1	≥1 → Ton 10s → &	353 XI320 _MV_GT_H2 HÖG HÖG (EJ AKTIV) KYLEFFEKT SLAMVATTEN KYLGAS
PU101/2.A2 353 PU101 _KMS DRIFTSVAR TILL MOTOR SLAMVATTENPUMP 2	HI_LIM1 (1: IN>, 0: IN<) → Ton 2s	353 XI320 _MV_H1 HÖG (EJ AKTIV) KYLEFFEKT SLAMVATTEN KYLGAS
	→ &	353 XI320 _MV_GT_H1 HÖG (EJ AKTIV) KYLEFFEKT SLAMVATTEN KYLGAS
	LO_LIM1 (1: IN<, 0: IN>) → Ton 2s	353 XI320 _MV_L1 LÅG (EJ AKTIV) KYLEFFEKT SLAMVATTEN KYLGAS
	→ &	353 XI320 _MV_LT_L1 LÅG (EJ AKTIV) KYLEFFEKT SLAMVATTEN KYLGAS
	LO_LIM2 (1: IN<, 0: IN>) → Ton 2s	353 XI320 _MV_L2 LÅG LÅG (EJ AKTIV) KYLEFFEKT SLAMVATTEN KYLGAS
	→ &	353 XI320 _MV_LT_L2 LÅG LÅG (EJ AKTIV) KYLEFFEKT SLAMVATTEN KYLGAS
FI325/1.D5 353 FI325 _Err GIVARFEL FLÖDESGIVARE SLAMVATTEN/KV	≥1	
TI320/1.D5 353 TI320 _Err GIVARFEL TEMPERATURGIVARE SLAMVATTENPUMP KONDENSOR		353 XI320 _Err GIVARFEL KYLEFFEKT SLAMVATTEN KYLGAS

RITNINGEN VISAR ENDAST PROCESSFUNKTIONEN
PROGRAMMERAREN MÅSTE ANPASSA LOGIKEN TILL STYRSYSTEMET

08	UPPDATERING FAT	2020-04-15	RIWA
07	UPPDATERING	2020-04-01	RIWA
Rev ind	Revision	Reg no	
Baserad på		Prd kl	

Konstruktör 2019-09-10 OLJO
Godkänd 2020-01-28 CHSV
GASRENING
HYBRIT
EE3-001486

LOGIKFUNKTIONSSCHEMA
KYLEFFEKT SLAMVATTEN KYLGAS

GE POWER

353XI320

Ansv avd BEE | Rev ind 08 | Språk SWE
353XI320 &EFF020
Blad 1
Forts

Vi förbehåller oss alla rättigheter till detta dokument
Kopiering, återgivning, användning eller
avslöjande till tredje part utan vårt uttalade medgivande
är strängt förbjudet. Copyright ALSTOM Power.

ELCAD ID EE3-1486 Hybrit_SW.pro/9.09.E-0008_Logik_EFF020/353XI320
Datum 2020-05-19 Tid 14:20

FÖR KONSTRUKTION

Signal	Logic	Signal
PI326/1.A5 353 PI326 _A01 (0...15 bar) TRYCKGIVARE SLAMVATTEN/KV	A, B → SUB → A-B → Σ/n	353 XI321 _A01 (0...6 bar(g)) BERÄKNING DIFF TRYCK VVX TOPPGAS
PI321/1.A5 353 PI321 _A01 (0...15 bar) TRYCKGIVARE SLAMVATTENPUMP KONDENSOR		
	n/# HI_LIM2 (1: IN>1 bar(g), 0: IN<) → Ton 2s	353 XI321 _MV_H2 HÖG HÖG (1 bar(g)) BERÄKNING DIFF TRYCK VVX TOPPGAS
PU100/2.A2 353 PU100 _KMS DRIFTSVAR TILL MOTOR SLAMVATTENPUMP 1	≥1 → Ton 10s → &	353 XI321 _MV_GT_H2 HÖG HÖG (1 bar(g)) BERÄKNING DIFF TRYCK VVX TOPPGAS
PU101/2.A2 353 PU101 _KMS DRIFTSVAR TILL MOTOR SLAMVATTENPUMP 2		
	n/# HI_LIM1 (1: IN>0,75 bar(g), 0: IN<) → Ton 2s	353 XI321 _MV_H1 HÖG (0,75 bar(g)) BERÄKNING DIFF TRYCK VVX TOPPGAS
	&	353 XI321 _MV_GT_H1 HÖG (0,75 bar(g)) BERÄKNING DIFF TRYCK VVX TOPPGAS
	n/# LO_LIM1 (1: IN<, 0: IN>) → Ton 2s	353 XI321 _MV_L1 LÅG (EJ AKTIV) BERÄKNING DIFF TRYCK VVX TOPPGAS
	&	353 XI321 _MV_LT_L1 LÅG (EJ AKTIV) BERÄKNING DIFF TRYCK VVX TOPPGAS
	n/# LO_LIM2 (1: IN<, 0: IN>) → Ton 2s	353 XI321 _MV_L2 LÅG LÅG (EJ AKTIV) BERÄKNING DIFF TRYCK VVX TOPPGAS
	&	353 XI321 _MV_LT_L2 LÅG LÅG (EJ AKTIV) BERÄKNING DIFF TRYCK VVX TOPPGAS
PI321/1.D5 353 PI321 _Err GIVARFEL TRYCKGIVARE SLAMVATTENPUMP KONDENSOR	≥1	353 XI321 _Err GIVARFEL BERÄKNING DIFF TRYCK VVX TOPPGAS
PI326/1.D5 353 PI326 _Err GIVARFEL TRYCKGIVARE SLAMVATTEN/KV		

TREND

VALUE

RITNINGEN VISAR ENDAST PROCESSFUNKTIONEN
PROGRAMMERAREN MÅSTE ANPASSA LOGIKEN TILL STYRSYSTEMET

Rev ind	Revision	Reg no	Datum	Ändr av
05	UPPDATERING EFTER FUNKT.ANALYS		2020-02-04	RIWA
04	FÖR PROGRAMMERING		2020-01-16	RIWA
03	Rev.		2019-12-06	OLJO

Baserad på | Prd kl

Konstruktör 2019-09-10 OLJO
Godkänd 2020-01-28 CHSV

GASRENING
HYBRIT
EE3-001486

LOGIKFUNKTIONSSCHEMA
DIFFTRYCK
SLAMVATTEN / KV VVX

GE POWER

353XI321

Ansv avd BEE | Rev ind 05 | Språk SWE

353XI321 &EFF020

Blad 1
Forts

Vi förbehåller oss alla rättigheter till detta dokument
Kopiering, återgivning, användning eller
avslöjande till tredje part utan vårt uttalade medgivande
är strängt förbjudet. Copyright ALSTOM Power.

ELCAD ID EE3-1486 Hybrit_SW.pro/9.09.E-0008_Logik_EFF020/353XI321
Datum 2020-05-19 Tid 14:20

FÖR KONSTRUKTION

Signal	Logic	Signal

PD363/1.A5 353 PD363 _A01 (0...300 mbar)
DIFFTRYCKSGIVARE GASFLÖDE FRÅN WESP

PI361/1.A5 353 PI361 _A01 (0...6 bar)
TRYCKGIVARE GAS FRÅN WESP

TI360/1.A5 353 TI360 _A01 (0...100°C)
TEMPERATURGIVARE GAS FRÅN WESP

345_SIGNALUTB/2.B2 345 XI367 _RHO (SIGNALUTBYTE) (Real)

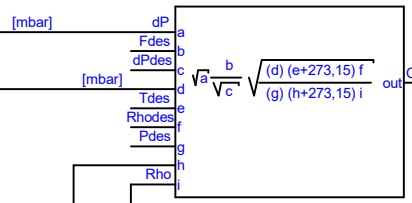

353 XI363 _MV 0-800 [Nm3/h]
BERÄKNING AKTUELLT FLÖDE WESP
/2.A2

Rev ind	Revision	Reg no	Datum	Av				
07	UPPDATERING		2020-04-01	RIWA	Konstruktör	2019-09-10	OLJO	LOGIKFUNKTIONSSCHEMA
06	UPPDATERING		2020-03-19	RIWA	Godkänd	2020-01-28	CHSV	BERÄKNING
04	FÖR PROGRAMMERING		2020-01-16	RIWA				FLÖDE
Baserad på		Prd kl						

GASRENING
HYBRIT
EE3-001486

GE POWER

353XI363 &EFF020

Ansv avd BEE | Rev ind 07 | Språk SWE | Blad 1 | Forts 2

353XI363

Vi förbehåller oss alla rättigheter till detta dokument
Kopiering, reproduktion, Återgivning, användning eller
avslöjande till tredje part utan vårt uttalade medgivande
är strängt förbjudet. Copyright ALSTOM Power.

ELCAD ID EE3-1486 Hybrit_SW.pro/9.09.E-0008_Logik_EFF020/353XI363
Datum 2020-05-19 Tid 14:20

FÖR KONSTRUKTION

Signal	Logic	Signal
/1.B5 353 XI363 _MV 0-800 [Nm3/h] BERÄKNING AKTUELLT FLÖDE WESP	Σ/n → TREND, VALUE	353 XI363 _A01 0-800 [Nm3/h] BERÄKNING AKTUELLT FLÖDE WESP /3.A2
	HI_LIM2 (1: IN> 0: IN<) → Ton 2s	353 XI363 _MV_H2 HÖG HÖG (EJ AKTIV) BERÄKNING AKTUELLT FLÖDE WESP
LARM FRIGIVNING (=1)	Ton 10s → &	353 XI363 _MV_GT_H2 HÖG HÖG (EJ AKTIV) BERÄKNING AKTUELLT FLÖDE WESP
	HI_LIM1 (1: IN>700m3/h 0: IN<) → Ton 2s	353 XI363 _MV_H1 HÖG (700m3/h) BERÄKNING AKTUELLT FLÖDE WESP
	→ &	353 XI363 _MV_GT_H1 HÖG (700m3/h) BERÄKNING AKTUELLT FLÖDE WESP
	LO_LIM1 (1: IN< 0: IN>) → Ton 2s	353 XI363 _MV_L1 LÅG (EJ AKTIV) BERÄKNING AKTUELLT FLÖDE WESP
	→ &	353 XI363 _MV_LT_L1 LÅG (EJ AKTIV) BERÄKNING AKTUELLT FLÖDE WESP
	LO_LIM2 (1: IN< 0: IN>) → Ton 2s	353 XI363 _MV_L2 LÅG LÅG (EJ AKTIV) BERÄKNING AKTUELLT FLÖDE WESP
	→ &	353 XI363 _MV_LT_L2 LÅG LÅG (EJ AKTIV) BERÄKNING AKTUELLT FLÖDE WESP
	UTANFÖR MÄTOMRÅDET HÅRDVARUFEL → SIGNAL ÖVERVAKNING	353 XI363 _Err GIVARFEL BERÄKNING AKTUELLT FLÖDE WESP

RITNINGEN VISAR ENDAST PROCESSFUNKTIONEN
PROGRAMMERAREN MÅSTE ANPASSA LOGIKEN TILL STYRSYSTEMET

07	UPPDATERING	2020-04-01	RIWA	Konstruktör	2019-09-10	OLJO	
06	UPPDATERING	2020-03-19	RIWA	Godkänd	2020-01-28	CHSV	
05	UPPDATERING EFTER FUNKT.ANALYS	2020-02-04	RIWA				
Rev ind	Revision	Reg no					
Baserad på		Prd kl					

GASRENING
HYBRIT
EE3-001486

LOGIKFUNKTIONSSCHEMA
FLÖDESGIVARE
FLÖDE GAS FRÅN WESP

GE POWER

353XI363

Ansv avd BEE | Rev ind 07 | Språk SWE

353XI363 &EFF020

Blad 2
Forts 3

Vi förbehåller oss alla rättigheter till detta dokument
Kopiering, återgivning, användning eller
avslöjande till tredje part utan vårat uttalade medgivande
är strängt förbjudet. Copyright ALSTOM Power.

ELCAD ID EE3-1486 Hybrit_SW.pro/9.09.E-0008_Logik_EFF020/353XI363 Version 07
Datum 2020-05-19 Tid 14:20

FÖR KONSTRUKTION

Signal	Logic	Signal

/2.A5 353 XI363 _A01 0-800 [Nm3/h]
BERÄKNING AKTUELLT FLÖDE WESP

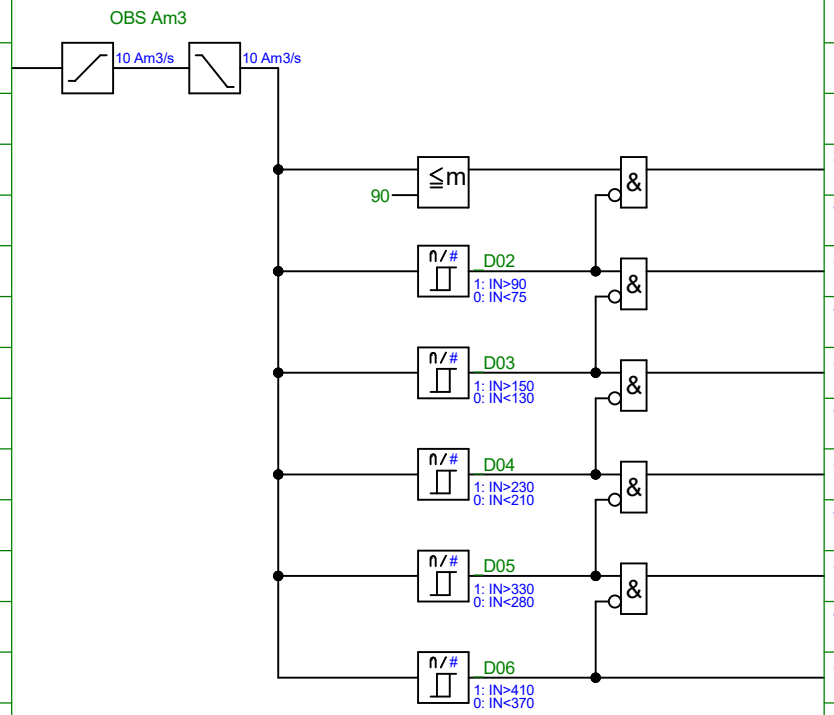

353 XI363 _ZV11 SPJÄLLPOSITION S
BERÄKNING AKTUELLT FLÖDE WESP
SV522/1.A2 SV521/1.C2

353 XI363 _ZV12 SPJÄLLPOSITION M
BERÄKNING AKTUELLT FLÖDE WESP
SV521/1.A2 SV522/1.C2

353 XI363 _ZV13 SPJÄLLPOSITION S+M
BERÄKNING AKTUELLT FLÖDE WESP
SV521/1.A2 SV522/1.A2

353 XI363 _ZV14 SPJÄLLPOSITION L
BERÄKNING AKTUELLT FLÖDE WESP
SV520/1.A2 SV522/1.C2 SV521/1.C2

353 XI363 _ZV15 SPJÄLLPOSITION S+L
BERÄKNING AKTUELLT FLÖDE WESP
SV520/1.A2 SV522/1.B2 SV521/1.C2

353 XI363 _ZV16 SPJÄLLPOSITION S+M+L
BERÄKNING AKTUELLT FLÖDE WESP
SV520/1.B2 SV521/1.B2 SV522/1.B2

RITNINGEN VISAR ENDAST PROCESSFUNKTIONEN
PROGRAMMERAREN MÅSTE ANPASSA LOGIKEN TILL STYRSYSTEMET

Vi förbehåller oss alla rättigheter till detta dokument
Kopiering, återgivning, användning eller
avslöjande till tredje part utan vårt uttalade medgivande
är strängt förbjudet. Copyright ALSTOM Power.

ELCAD ID EE3-1486 Hybrit_SW.pro/9.09.E-0008_Logik_EFF020/353XI363 Version 07
Datum 2020-05-19 Tid 14:20

Rev ind	Revision		Reg no	
07	UPPDATERING	2020-04-01	RIWA	
06	UPPDATERING	2020-03-19	RIWA	
05	UPPDATERING EFTER FUNKT.ANALYS	2020-02-04	RIWA	
Baserad på			Prd kl	

Konstruktör	2019-09-10	OLJO
Godkänd	2020-01-28	CHSV

GASRENING
HYBRIT
EE3-001486

LOGIKFUNKTIONSSCHEMA
VENTILSTYRNING
WESP

GE POWER

353XI363

Ansv avd BEE | Rev ind 07 | Språk SWE

353XI363 &EFF020

Blad 3
Forts

FÖR KONSTRUKTION

Signal	Logic	Signal

FI601/1.A5 354 FI601 _A01 (0...5 m3/h)
FLÖDESGIVARE FRÅN KOMPRESSOR

EXTERNT BV 0-5m3/h

346SV603/1.A2 346 SV603 _SGO DRIFTSVAR ÖPPEN
PILOTVENTIL WESP

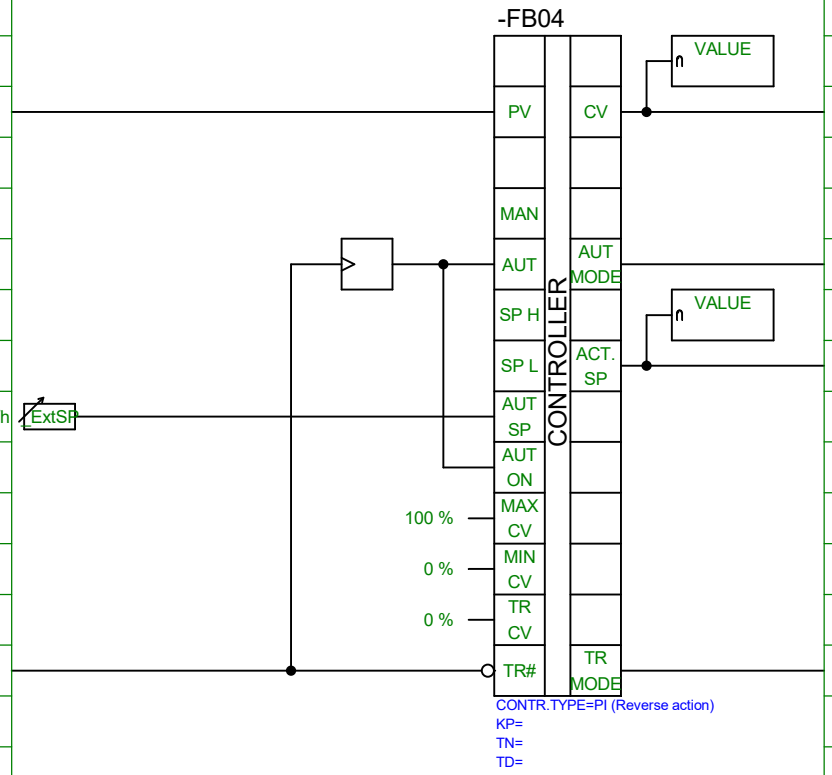

354 FC601 _OutP UTSIGNAL (0...100%)
REGULATOR FLÖDE SPOLGAS KYLGAS

354 FC601 _Auto AUTO
REGULATOR FLÖDE SPOLGAS KYLGAS

354 FC601 _ActSP AKTUELLT BV
REGULATOR FLÖDE SPOLGAS KYLGAS

354 FC601 _Track TRACK MODE
REGULATOR FLÖDE SPOLGAS KYLGAS

RITNINGEN VISAR ENDAST PROCESSFUNKTIONEN
PROGRAMMERAREN MÅSTE ANPASSA LOGIKEN TILL STYRSYSTEMET

05	UPPDATERING EFTER FUNKT.ANALYS	2020-02-04	RIWA	Konstruktör	2019-09-10	OLJO	
04	FÖR PROGRAMMERING	2020-01-16	RIWA	Godkänd	2020-01-28	CHSV	
03	Rev.	2019-12-06	OLJO				
Rev ind	Revision	Reg no					
Baserad på		Prd kl					

GASRENING
HYBRIT
EE3-001486

LOGIKFUNKTIONSSCHEMA
REGULATOR
FLÖDE SPOLGAS KYLGAS

GE POWER

354FC601

Ansv avd BEE | Rev ind 05 | Språk SWE

354FC601 &EFF020

Blad 1
Forts

Vi förbehåller oss alla rättigheter till detta dokument
Kopiering, användning eller
avsiljande till tredje part utan vårat uttalade medgivande
är strängt förbjudet. Copyright ALSTOM Power.

ELCAD ID EE3-1486 Hybrit_SW.pro/9.09.E-0008_Logik_EFF020/354FC601
Datum 2020-05-19 Tid 14:20

FÖR KONSTRUKTION

Signal	Logic	Signal
354 FI601 _MV (0...5 m3/h) FLÖDESGIVARE FRÅN KOMPRESSOR	Σ/n → TREND, VALUE	354 FI601 _A01 (0...5 m3/h) FLÖDESGIVARE FRÅN KOMPRESSOR FC601/1.A2
	HI_LIM2 (1: IN> 0: IN<) → Ton 2s	354 FI601 _MV_H2 HÖG HÖG (EJ AKTIV) FLÖDESGIVARE FRÅN KOMPRESSOR
SV603/1.A2 354 SV603 _SGO DRIFTSVAR ÖPPEN PILOTVENTIL WESP	Ton 10s → &	354 FI601 _MV_GT_H2 HÖG HÖG (EJ AKTIV) FLÖDESGIVARE FRÅN KOMPRESSOR
	HI_LIM1 (1: IN>4,5 m3/h 0: IN<) → Ton 2s	354 FI601 _MV_H1 HÖG (4,5 m3/h) FLÖDESGIVARE FRÅN KOMPRESSOR
	→ &	354 FI601 _MV_GT_H1 HÖG (4,5 m3/h) FLÖDESGIVARE FRÅN KOMPRESSOR
	LO_LIM1 (1: IN<2 m3/h 0: IN>) → Ton 2s	354 FI601 _MV_L1 LÅG (2 m3/h) FLÖDESGIVARE FRÅN KOMPRESSOR 353KS450/6.B2
	→ &	354 FI601 _MV_LT_L1 LÅG (2 m3/h) FLÖDESGIVARE FRÅN KOMPRESSOR
	LO_LIM2 (1: IN< 0: IN>) → Ton 2s	354 FI601 _MV_L2 LÅG LÅG (EJ AKTIV) FLÖDESGIVARE FRÅN KOMPRESSOR
	→ &	354 FI601 _MV_LT_L2 LÅG LÅG (EJ AKTIV) FLÖDESGIVARE FRÅN KOMPRESSOR
	UTANFÖR MÄTOMRÅDET HÅRDVARUFEL → SIGNAL ÖVERVAKNING	354 FI601 _Err GIVARFEL FLÖDESGIVARE FRÅN KOMPRESSOR

RITNINGEN VISAR ENDAST PROCESSFUNKTIONEN
PROGRAMMERAREN MÅSTE ANPASSA LOGIKEN TILL STYRSYSTEMET

Rev ind	Revision	Reg no	Datum	Av	Konstruktör	2019-09-10	OLJO
07	UPPDATERING		2020-04-01	RIWA	Godkänd	2020-01-28	CHSV
05	UPPDATERING EFTER FUNKT.ANALYS		2020-02-04	RIWA			
04	FÖR PROGRAMMERING		2020-01-16	RIWA			
Baserad på		Prd kl					

GASRENING
HYBRIT
EE3-001486

LOGIKFUNKTIONSSCHEMA
FLÖDESGIVARE
FLÖDE FRÅN KOMPRESSOR

GE POWER

354FI601

Ansv avd BEE | Rev ind 07 | Språk SWE

354FI601 &EFF020

Blad 1
Forts

Vi förbehåller oss alla rättigheter till detta dokument
Kopiering, Återgivning, användning eller
avslöjande till tredje part utan vårat uttalade medgivande
är strängt förbjudet. Copyright ALSTOM Power.

ELCAD ID EE3-1486 Hybrit_SW.pro/9.09.E-0008_Logik_EFF020/354FI601 Version 0020 Tid 14:21
Datum 2020-05-19

FÖR KONSTRUKTION

Signal	Logic	Signal
354 PP753 _FELS EJ SUMMAFEL VÄRMEKABEL SPOLGAS TILL WESP		354 PP753 _ZM14 SUMMALARM VÄRMEKABEL SPOLGAS TILL WESP
		354 PP753 _XM14 EJ SUMMAFEL VÄRMEKABEL SPOLGAS TILL WESP

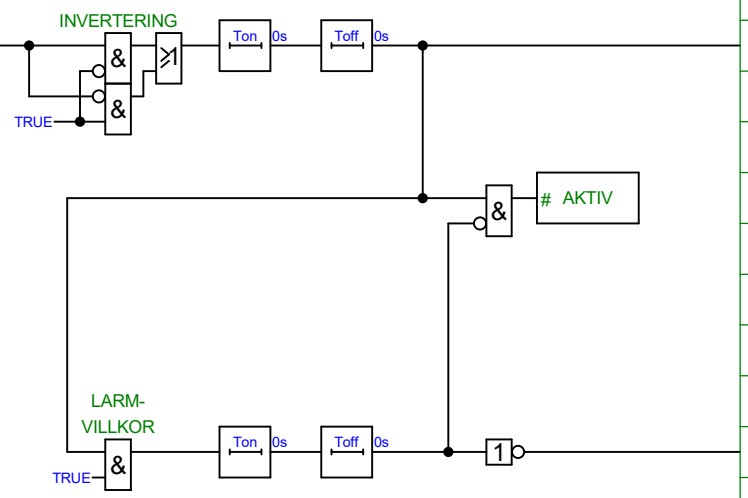

RITNINGEN VISAR ENDAST PROCESSFUNKTIONEN
PROGRAMMERAREN MÅSTE ANPASSA LOGIKEN TILL STYRSYSTEMET

04	FÖR PROGRAMMERING	2020-01-16	RIWA	Konstruktör	2019-09-10	OLJO	
03	Rev.	2019-12-06	OLJO	Godkänd	2020-01-28	CHSV	
02	Rev.	2019-11-27	OLJO				
Rev ind	Revision	Reg no					
Baserad på		Prd kl					

GASRENING
HYBRIT
EE3-001486

LOGIKFUNKTIONSSCHEMA
VÄRMEKABEL
SPOLGAS TILL WESP KYLGAS

GE POWER

354PP753

Ansv avd BEE | Rev ind 04 | Språk SWE

354PP753 &EFF020

Blad 1
Forts

Vi förbehåller oss alla rättigheter till detta dokument
Kopiering, utgivning, användning eller
avslöjande till tredje part utan vårt uttalade medgivande
är strängt förbjudet. Copyright ALSTOM Power.

ELCAD ID EE3-1486 Hybrit_SW.pro/9.09.E-0008_Logik_EFF020/354PP753
Datum 2020-05-19 Tid 14:21

FÖR KONSTRUKTION

Signal	Logic	Signal
354 LC400 _OutP UTSIGNAL REGULATOR NIVÅREGULATOR		354 RV601 _OutP UTSIGNAL (0...100%) I/P CONVERTER / POSITIONER RE HEATING GAS
354 RV601 _XJ10 LÄGESÅTERFÖRING (0...100%) I/P CONVERTER / POSITIONER RE HEATING GAS		354 RV601 _D01 LÄGESFEL I/P CONVERTER / POSITIONER RE HEATING GAS

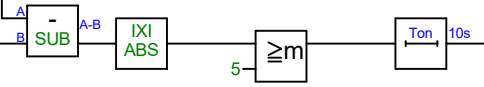

RITNINGEN VISAR ENDAST PROCESSFUNKTIONEN
PROGRAMMERAREN MÅSTE ANPASSA LOGIKEN TILL STYRSYSTEMET

04	FÖR PROGRAMMERING	2020-01-16	RIWA	Konstruktör	2019-09-10	OLJO	
03	Rev.	2019-12-06	OLJO	Godkänd	2020-01-28	CHSV	
02	Rev.	2019-11-27	OLJO				
Rev ind	Revision	Reg no					
Baserad på		Prd kl					

GASRENING
HYBRIT
EE3-001486

LOGIKFUNKTIONSSCHEMA
REGLERVENTIL
RE HEATING GAS

GE POWER

354RV601

Ansv avd BEE | Rev ind 04 | Språk SWE

354RV601 &EFF020

Blad 1
Forts

Vi förbehåller oss alla rättigheter till detta dokument
och innehållet därpå. Mångfaldigande, utgivning, användning eller
avslöjande till tredje part utan vårt uttalade medgivande
är strängt förbjudet. Copyright ALSTOM Power.

ELCAD ID EE3-1486 Hybrit_SW.pro/9.09.E-0008_Logik_EFF020/354RV601
Datum 2020-05-19 Tid 14:21

FÖR KONSTRUKTION

Signal	Logic	Signal

254SV613/1.B2 254 SV613 _SGO DRIFTSVAR ÖPPEN
PILOTVENTIL WESP

354 SV603 _SGO DRIFTSVAR ÖPPEN
PILOTVENTIL WESP
FI601/1.B2 254SV613/1.A2 353KS450/6.B2
TI450/1.B2 353EC015/1.C2

353PU101/2.A2 353 PU101 _KMS DRIFTSVAR TILL (SIGNALUTBYTE)
MOTOR SLAMVATTENPUMP 2

353KS450/11.B4 353.0 KS450 _S01 STEG 1
SEKVENS KYLGAS

354 SV603 _SGS DRIFTSVAR STÄNGD A
PILOTVENTIL WESP

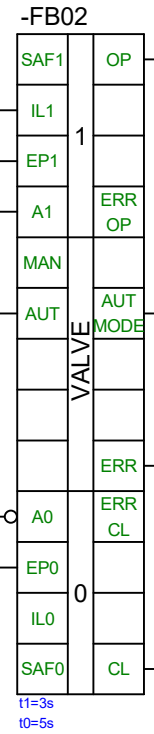

354 SV603 _YVO ORDER ÖPPNA A
PILOTVENTIL WESP

354 SV603 _Auto AUTO
PILOTVENTIL WESP
353KS450/7.C2

354 SV603 _XM14 SUMMALARM
PILOTVENTIL WESP

354 SV603 _YVS ORDER STÄNG A
PILOTVENTIL WESP

RITNINGEN VISAR ENDAST PROCESSFUNKTIONEN
PROGRAMMERAREN MÅSTE ANPASSA LOGIKEN TILL STYRSYSTEMET

Vi förbehåller oss alla rättigheter till detta dokument
och tillhörande text. Återgivning, användning eller
avslöjande till tredje part utan vårt uttalade medgivande
är strängt förbjudet. Copyright ALSTOM Power.

ELCAD ID EE3-1486 Hybrit_SW.pro/9.09.E-0008_Logik_EFF020/354SV603
Datum 2020-05-19 Tid 14:21

Rev ind	Revision		Reg no
07	UPPDATERING	2020-04-01	RIWA
05	UPPDATERING EFTER FUNKT.ANALYS	2020-02-04	RIWA
04	FÖR PROGRAMMERING	2020-01-16	RIWA

Baserad på | Prd kl

Konstruktör 2019-09-10 OLJO
Godkänd 2020-01-28 CHSV

GASRENING
HYBRIT
EE3-001486

LOGIKFUNKTIONSSCHEMA
PILOTVENTIL
SPOLGAS TILL WESP

GE POWER

354SV603

Ansv avd BEE | Rev ind 07 | Språk SWE

354SV603 &EFF020

Blad 1
Forts

FÖR KONSTRUKTION

Signal	Logic	Signal
354 TI450 _MV (0...100°C) TEMPERATURGIVARE FRÅN KOMPRESSOR	Σ/n → TREND, VALUE	354 TI450 _A01 (0...100°C) TEMPERATURGIVARE FRÅN KOMPRESSOR
	n/# HI_LIM2 (1: IN> 0: IN<) → Ton 2s	354 TI450 _MV_H2 HÖG HÖG (EJ AKTIV) TEMPERATURGIVARE FRÅN KOMPRESSOR
SV603/1.A2 354 SV603 _SGO DRIFTSVAR ÖPPEN PILOTVENTIL WESP	Ton 5m	354 TI450 _MV_GT_H2 HÖG HÖG (EJ AKTIV) TEMPERATURGIVARE FRÅN KOMPRESSOR
	n/# HI_LIM1 (1: IN>95°C 0: IN<) → Ton 2s	354 TI450 _MV_H1 HÖG (95°C) TEMPERATURGIVARE FRÅN KOMPRESSOR
		354 TI450 _MV_GT_H1 HÖG (95°C) TEMPERATURGIVARE FRÅN KOMPRESSOR
	n/# LO_LIM1 (1: IN<70°C 0: IN>) → Ton 2s	354 TI450 _MV_L1 LÅG (70°C) TEMPERATURGIVARE FRÅN KOMPRESSOR
		354 TI450 _MV_LT_L1 LÅG (70°C) TEMPERATURGIVARE FRÅN KOMPRESSOR
	n/# LO_LIM2 (1: IN< 0: IN>) → Ton 2s	354 TI450 _MV_L2 LÅG LÅG (EJ AKTIV) TEMPERATURGIVARE FRÅN KOMPRESSOR
		354 TI450 _MV_LT_L2 LÅG LÅG (EJ AKTIV) TEMPERATURGIVARE FRÅN KOMPRESSOR
	UTANFÖR MÄTOMRÅDET HÅRDVARUFEL → SIGNAL ÖVERVAKNING	354 TI450 _Err GIVARFEL TEMPERATURGIVARE FRÅN KOMPRESSOR

RITNINGEN VISAR ENDAST PROCESSFUNKTIONEN
PROGRAMMERAREN MÅSTE ANPASSA LOGIKEN TILL STYRSYSTEMET

Rev ind	Revision	Reg no	Datum	Ansv	Konstruktör	2019-09-10	OLJO
07	UPPDATERING		2020-04-01	RIWA	Godkänd	2020-01-28	CHSV
05	UPPDATERING EFTER FUNKT.ANALYS		2020-02-04	RIWA			
04	FÖR PROGRAMMERING		2020-01-16	RIWA			
Baserad på		Prd kl					

GASRENING
HYBRIT
EE3-001486

LOGIKFUNKTIONSSCHEMA
TEMPERATURGIVARE
TEMPERATUR FRÅN KOMPRESSOR

GE POWER

354TI450

Ansv avd BEE | Rev ind 07 | Språk SWE

354TI450 &EFF020

Blad 1 | Forts

Vi förbehåller oss alla rättigheter till detta dokument
ELCAD ID EE3-1486 Hybrit_SW.pro/9.09.E-0008_Logik_EFF020/354TI450 &EFF020 / Återgivning, användning eller
avslöjande till tredje part utan vårat uttalade medgivande
är strängt förbjudet. Copyright ALSTOM Power.
Datum 2020-05-19 Tid 14:21